DANCOR®

BOMBAS & FILTROS

Catálogo de Peças 2023

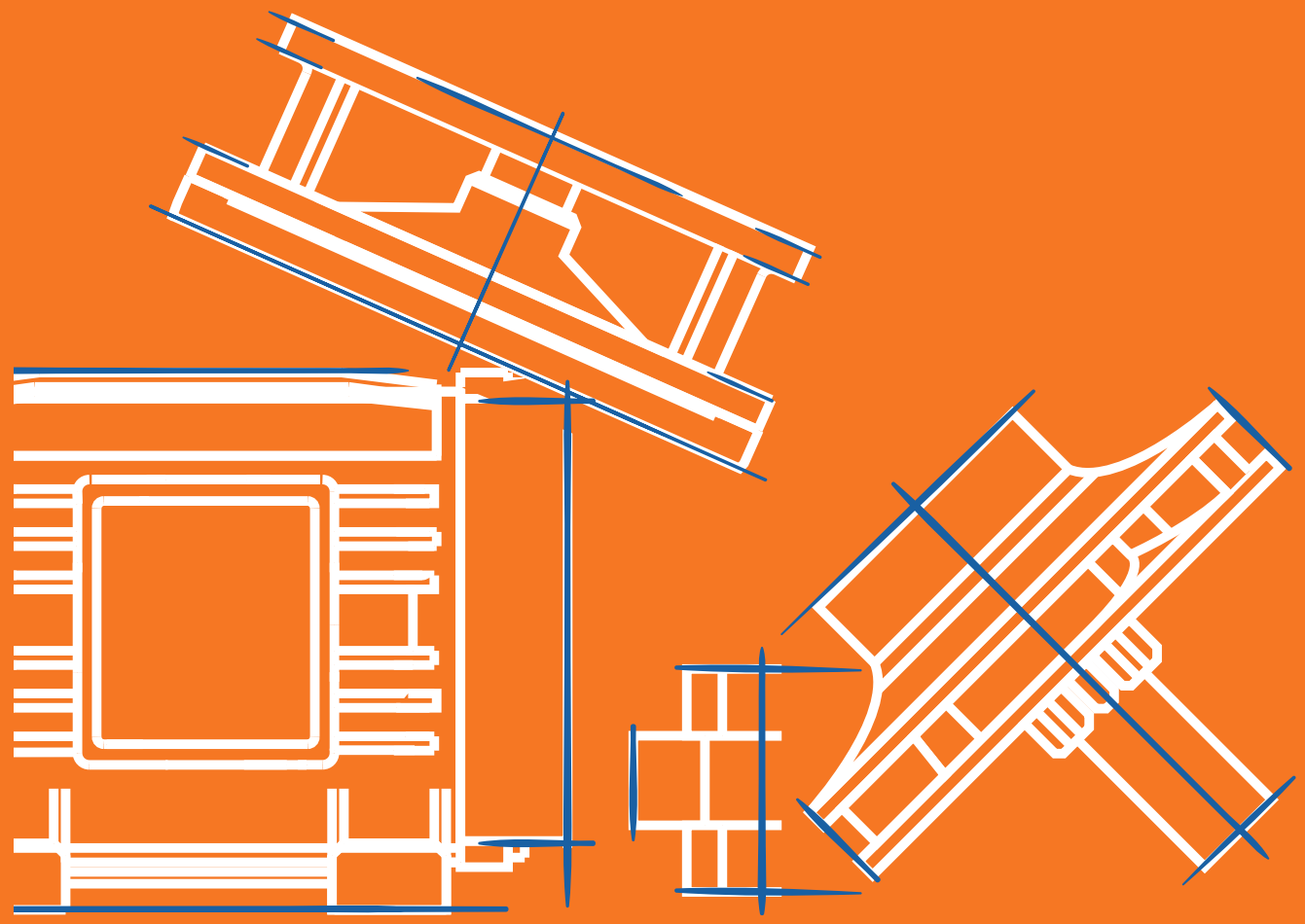

MEF
+55 11 2374-9203

MEF Maurício de Freitas
(11) 2374-9203 - 2831-9203 - VIVO 99984-6865 - 99653-6865 - 98369-4001
e-mail: mef@mefvendas.com.br vendas@mefvendas.com.br

Informações Importantes

DANCOR®
BOMBAS & FILTROS

DANCOR S.A. estabelece que:

- Todos os pedidos estão sujeitos a alteração de preços e demais condições comerciais, bem como, a sua confirmação.
- O IPI - Imposto sobre Produtos Industrializados, não está incluso nos preços. Será pago pelo cliente e estará incluso no faturamento.
- Qualquer anormalidade como: quantidade divergente, embalagem avariada (que no caso deverá ser aberta e o produto verificado) etc..., deverá ser observada no recebimento da mercadoria e relatada por escrito no verso do conhecimento de frete, antes de assiná-lo.
- Devolução só serão aceitas mediante prévia autorização.
- Fica reservado o direito de cancelar ou suspender pedidos ou saldos por motivo de força maior, como também, de alterar as características dos produtos constantes nesta Tabela de Preços sem comunicação prévia.
- A reprodução total ou parcial desta Tabela de Preços, sem prévia autorização, fica expressamente proibida.
- Os pedidos estão sujeitos à alteração de preço e condições comerciais, bem como a alíquota de tributos, sem prévio aviso.
- Todos os preços constantes nesta tabela são brutos, ou seja, foram calculados sem a alíquota de ICMS. Favor incluir o ICMS no preço conforme alíquota do Estado de destino.
- Alguns itens serão comercializados em embalagens múltiplas e esses preços já estão contemplados na tabela.
- Esta tabela invalida todas as tabelas anteriores.

MEF
+55 11 2374-9203

Índice

DANCOR®
BOMBAS & FILTROS

Linha Dancor PRATIKA - Multiuso

Autoaspirantes - AP-2R / AP-2R Portátil e AP-3C 05
Centrífugas - CP-4C / CP-4R e CP-6R 06

Série CAM - Centrífugas de Aplicações Múltiplas

Produtos Especiais - Mancais e Componentes - Tintas 07
CAM-2 07
CAM-W4C / CAM-6WC 08
CAM-W10 / CAM-W10 com Flange 09
CAM-W14 / CAM-W14 com Flange 10
CAM-W16 / CAM-W16 com Flange 11
CAM-W19/21 / CAM-W21 com Flange 12
Padrão 620 JM (420/620/650) 13
Padrão 630 JM (430/630) 13
Padrão 645 JM (414/415/614/615/645/667) 14
Padrão 660 JM (660/670/680) 14
Padrão 674/690/695 JM (674/685/690/695) 15
Padrão 687 JM (677/687/697) 15
Padrão 27-50 16
Padrão 63-90 JM 16
Padrão 31-20 JM 17
Padrão 51-30 JM 17
Padrão 40-115 JM 18
Padrão 41-150 JM 19
Padrão 91-100 JM 19
Padrão 89-62 JM 20
Padrão 105-50 JM 20
Padrão 109-40 JM 21

Série CAM Incêndio

CAM Incêndio 21
Padrão 27-50 Incêndio 16
Padrão 63-90 JM Incêndio 17
Padrão 51-30 JM Incêndio 17
Padrão 40-115 JM Incêndio 18
Padrão 91-100 JM Incêndio 19
Padrão 89-62 JM Incêndio 20
Padrão 105-50 JM Incêndio 20
Padrão 109-40 JM Incêndio 21

Série CAM - Motor 4 polos

Padrão 10-130 JM 18
Padrão 15-70 JM 22
Padrão 17-120 JM 22

Bombas Ejetora / Injetoras para Poços

EP 1-0 / 2-0 23
EP 2-1 / 3-1 23
EP 0 24

Drenagem e Esgotamento

SDE / SDE-ÓLEO 24/25
DS-9 26
DS 56-40 27
DS 76-50 27
VAS 28
AAE 29

Bombas Multiestágio

Padrão 4 MS 30
Padrão 9 MS / 10MS / 11 MS / 17 MS / 18 MS 31
Série CAP (Booster / Heavy Duty) 32
Série CAP (Booster / Heavy Duty) - Motor / Kit / Eixo / Carcaça 33

Piscinas e Hidromassagem

Linha DFR (Filtro para piscina) 34
Série PF - Dancor PRATIKA 35
Série HAD-W7C / HAD-7 36
Série CHS 37
Série CHS-17 Plastik 38
Série PF-17 Plastik 38

Submersas para Poços Profundos

Série SPP 39
Série SPP (Kit / Carcaça / Eixo / Proteção do cabo) 40
Motor MDS 41/42

Ultra / Bombas Autoaspirantes/ Centrífugas / Submersível / Sistema de Pressurização

Ultra® DA-2 43
Ulltra® DC-4 43
Ulltra® DC-6 44
Ulltra® DA-2 PLUS 44
Ulltra® DC-4 PLUS 45
Sistema de Pressurização Tanque de pressão TDV 46
Sistema de Pressão Jet Comfort® 19 47
Sistema de Pressão Jet Comfort® Pressure System 48

Painéis de Controle

Quadro de Comando 44
Smart QC 45
Caixa de Controle 46

MEF
+55 11 2574-9802

Linha PRATIKA - AP-2R

Ø	Suc.	Elev.
	3/4''	3/4''
Modelo	Mono.	
AP-2R	1/4cv	
	1/3cv	
	1/2cv	

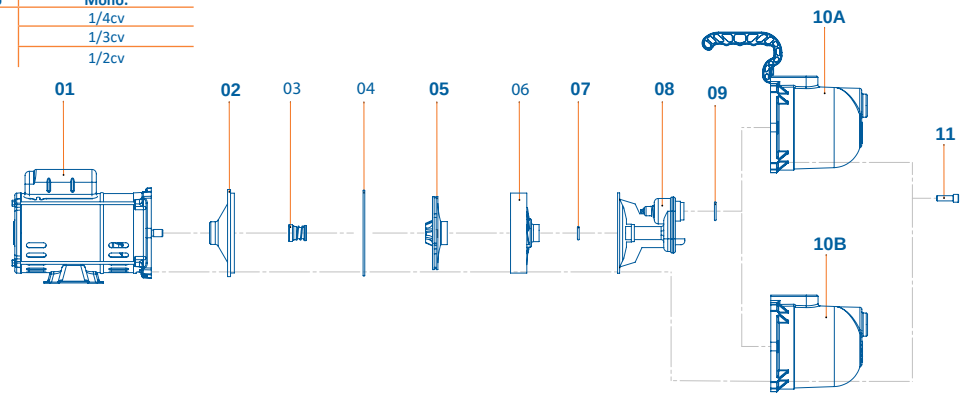

ITEM	COMPONENTE - DESCRIÇÃO	CÓDIGO	QUANT. POR EMB.	PREÇO	I.P.I	DISPONIBILIDADE
01 A	MOTOR ELETRICO IP21 ST JJ 1/4CV M 127/220/254V 2P 50/60HZ FC122 W48J	14800254P	1	SOB CONSULTA	6,50%	SOB CONSULTA
01 B	MOTOR ELETRICO IP21 ST JJ 1/3CV M 127/220/254V 2P 50/60HZ FC122 W48J	14800255P	1	SOB CONSULTA	6,50%	SOB CONSULTA
01 C	MOTOR ELETRICO IP21 ST JJ 1/2CV M 127/220/254V 2P 50/60HZ FC122 W48J	14800256P	1	SOB CONSULTA	6,50%	SOB CONSULTA
02	INTERMEDIARIA INTERNA AP-2	60432088P	3		3,25%	1 ATÉ 7 DIAS
03	SELO MECANICO 1/2 TIPO 16	60700558P	5		6,50%	SOB CONSULTA
04	O RING 120.32MM X 2.62MM DUREZA SHORE A70 2-158	60700547P	5		5,2%	SOB CONSULTA
05 A	ROTOR 95S M	60501095P	3		3,25%	1 ATÉ 7 DIAS
05 B	ROTOR 103S	60501103P	3		3,25%	1 ATÉ 7 DIAS
05 C	ROTOR 110S M	60501110P	2		3,25%	1 ATÉ 7 DIAS
06	DIFUSOR AP-2	60551022P	4		3,25%	1 ATÉ 7 DIAS
07	O RING 15.54MM X 2.62MM DUREZA SHORE A55 2-114	90790050P	5		5,2%	SOB CONSULTA
08	VENTURI AP-2	60552088P	1		3,25%	1 ATÉ 7 DIAS
09	O RING 23.47MM X 2.62MM DUREZA SHORE A70 2-119	80760453P	5		5,2%	SOB CONSULTA
10 A	CARCACA AP-2R COM ALCA	60384144P	1		3,25%	SOB CONSULTA
10 B	CARCACA AP-2R	60382144P	1		3,25%	1 ATÉ 7 DIAS
11	PARAFUSO ALLEN COM CABECA UNC 5/16" X 1.1/4" SALT SPRAY 96H	60700521P	10		6,50%	SOB CONSULTA
	KIT AP-2R COM CARCACA	60552100P	1		3,25%	SOB CONSULTA

DANCOR®
BOMBAS & FILTROS

Linha PRATIKA - AP-3C

Ø	Suc.	Elev.
	3/4''	3/4''
Modelo	Mono.	Tri.
AP-3C	1/3cv	--
	1/2cv	--
	3/4cv	--
	1cv	1cv
AP-3	2cv	2cv

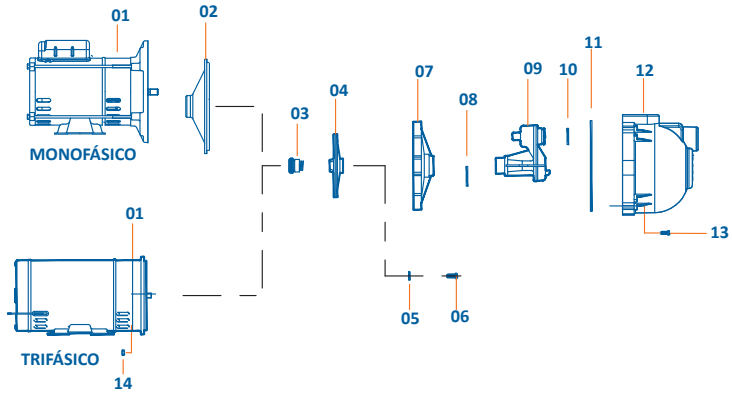

OBS: Os itens 05, 06 e 14 são utilizados somente nos motores trifásicos. O item 02 somente nos motores monofásicos

ITEM	COMPONENTE - DESCRIÇÃO	CÓDIGO	QUANT. POR EMB.	PREÇO	I.P.I	DISPONIBILIDADE
01 A	MOTOR ELETRICO IP21 ST JJ 1/3CV M 127/220/254V 2P 50/60HZ FC165 W48J	14800250P	1	SOB CONSULTA	6,50%	SOB CONSULTA
01 B	MOTOR ELETRICO IP21 ST JJ 1/2CV M 127/220/254V 2P 50/60HZ FC165 W48J	14800251P	1	SOB CONSULTA	6,50%	SOB CONSULTA
01 C	MOTOR ELETRICO IP21 ST JJ 3/4CV M 127/220/254V 2P 50/60HZ FC165 W48J	14800252P	1	SOB CONSULTA	6,50%	SOB CONSULTA
01 D	MOTOR ELETRICO IP21 ST JJ 1,0CV M 127/220/254V 2P 50/60HZ FC165 W48J	14800253P	1	SOB CONSULTA	6,50%	SOB CONSULTA
01 E	MOTOR ELETRICO IP21 ST JJ 1,0CV T 220/380V 2P 50/60HZ FC165 D56 IR3	14801111P	1	SOB CONSULTA	3,25%	SOB CONSULTA
01 F	MOTOR ELETRICO IP21 ST JJ 2,0CV M 127/220/254V 2P 50/60HZ FC165FF E56	14801107P	1	SOB CONSULTA	6,50%	SOB CONSULTA
01 G	MOTOR ELETRICO IP21 ST JJ 2,0CV T 220/380V 2P 60HZ FC165FF E56 IR3	14801094P	1	SOB CONSULTA	0,00%	SOB CONSULTA
02 A	INTERMEDIARIA INTERNA AP-3	60433088P	3		3,25%	1 ATÉ 7 DIAS
02 B	INTERMEDIARIA AAP	60430188P	2		3,25%	1 ATÉ 7 DIAS
03	SELO MECANICO 5/8" TIPO 16	60700478P	2		6,50%	SOB CONSULTA
04 A	ROTOR 103S	60501103P	3		3,25%	1 ATÉ 7 DIAS
04 B	ROTOR 114S M	60501114P	2		3,25%	1 ATÉ 7 DIAS
04 C	ROTOR 140S M	60501140P	2		3,25%	1 ATÉ 7 DIAS
04 D	ROTOR 150S M	60501150P	2		3,25%	1 ATÉ 7 DIAS
04 E	ROTOR NORYL® 150 S - TRIFASICO	60501250P	2		3,25%	1 ATÉ 7 DIAS
04 F	ROTOR 970 CEP AL	60501970P	1		3,25%	1 ATÉ 7 DIAS
05	ARRUELA LISA 1/4" DIAMETRO EXTERNO 17.00MM ACO INOX AISI 304	60700533P	5		6,50%	SOB CONSULTA
06	PARAFUSO SEXTAVADO UNF 1/4" X 5/8" ACO INOX AISI 304	60700564P	10		6,50%	SOB CONSULTA
07	DIFUSOR AAP	60551044P	4		3,25%	1 ATÉ 7 DIAS
08	O RING 28.24MM X 2.62MM DUREZA SHORE A70 2-122	80760333P	5		5,2%	SOB CONSULTA
09	VENTURI AAP	60551088P	2		3,25%	1 ATÉ 7 DIAS
10	O RING 25.07MM X 3.00MM DUREZA SHORE A70	60700524P	5		5,2%	SOB CONSULTA
11	O RING 164.69MM X 3.53MM DUREZA SHORE A70 2-260	80760334P	5		5,2%	SOB CONSULTA
12	CARCACA AP-3	60386044P	1		3,25%	1 ATÉ 7 DIAS
13 A	PARAFUSO ALLEN COM CABECA UNC 5/16" X 1.1/4" SALT SPRAY 96H	60700521P	10		6,50%	SOB CONSULTA
13 B	PARAFUSO SEXTAVADO 5/16" X 1.3/4" - PARA MOTORES TRIFASICOS	60700086P	10		6,50%	SOB CONSULTA
14	PORCA SEXTAVADO UNC 5/16" CH-1/2" SALT SPRAY 96H	60700052P	10		6,50%	SOB CONSULTA
	KIT AP-3C COM CARCAÇA	60552105P	1		3,25%	SOB CONSULTA

MEF
+55 11 2574-9805

Linha PRATIKA - CP-4C / CP-4R

DANCOR® BOMBAS & FILTROS

Ø	Suc.	Elev.
	Vide abaixo	
Modelo	Mono.	Tri.
CP-4C CP-4R	1/4cv	--
	1/3cv	--
	1/2cv	--
CP-4/CP-4R	--	0,5cv

CP-4C e CP-4 Para tubos soldáveis:
- Interno = 25mm e Externo = 32mm

CP-4R Para tubos roscáveis:
- Sucção e Elevação = 3/4'' BSP

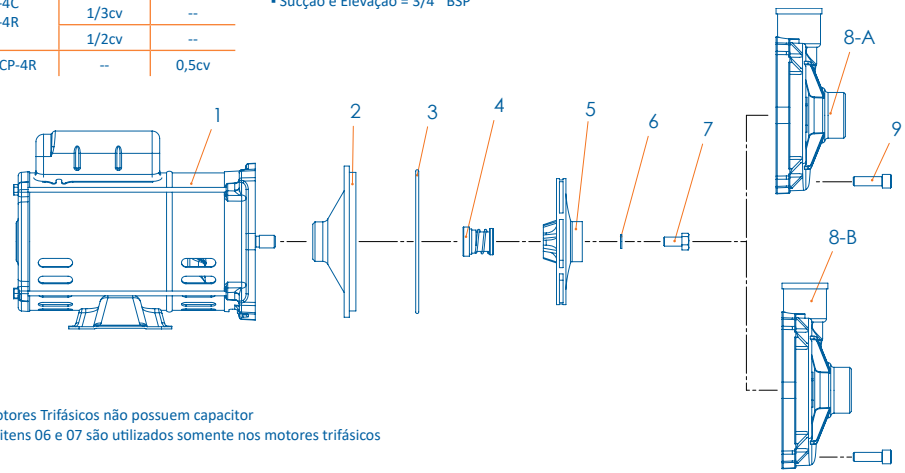

OBS: Motores Trifásicos não possuem capacitor
Os itens 06 e 07 são utilizados somente nos motores trifásicos

ITEM	COMPONENTE - DESCRIÇÃO	CÓDIGO	QUANT. POR EMB.	PREÇO	I.P.I	DISPONIBILIDADE
01 A	MOTOR ELETRICO IP21 ST JJ 1/4CV M 127/220/254V 2P 50/60HZ FC122 W48J	14800254P	1	SOB CONSULTA	6,50%	SOB CONSULTA
01 B	MOTOR ELETRICO IP21 ST JJ 1/3CV M 127/220/254V 2P 50/60HZ FC122 W48J	14800255P	1	SOB CONSULTA	6,50%	SOB CONSULTA
01 C	MOTOR ELETRICO IP21 ST JJ 1/2CV M 127/220/254V 2P 50/60HZ FC122 W48J	14800256P	1	SOB CONSULTA	6,50%	SOB CONSULTA
01 D	MOTOR ELETRICO IP21 ST JJ 0,5CV T 220/380V 2P 50/60HZ FC122 W48J IR3	14801113P	1	SOB CONSULTA	3,25%	SOB CONSULTA
02 A	INTERMEDIARIA INTERNA AP-2	60432088P	3		3,25%	1 ATÉ 7 DIAS
02 B	INTERMEDIARIA CP-4	60430020P	1		3,25%	SOB CONSULTA
03	O RING 120.32MM X 2.62MM DUREZA SHORE A70 2-158	60700547P	5		5,2%	SOB CONSULTA
04 A	SELO MECANICO 1/2 TIPO 16	60700558P	5		6,50%	SOB CONSULTA
04 B	SELO MECANICO 5/8" TIPO 16	60700478P	2		6,50%	SOB CONSULTA
05 A	ROTOR 95S M	60501095P	3		3,25%	1 ATÉ 7 DIAS
05 B	ROTOR 103S	60501103P	3		3,25%	1 ATÉ 7 DIAS
05 C	ROTOR 110S M	60501110P	2		3,25%	1 ATÉ 7 DIAS
05 D	ROTOR NORYL® 110 S = Ø 110MM PARA CP-4C/CP-4R - 1/2CV - TRIFÁSICO	60501210P	2		3,25%	1 ATÉ 7 DIAS
06	ARRUELA LISA 1/4" DIAMETRO EXTERNO 17.00MM ACO INOX AISI 304	60700533P	5		6,50%	SOB CONSULTA
07	PARAFUSO SEXTAVADO UNF 1/4" X 5/8" ACO INOX AISI 304	60700564P	10		6,50%	SOB CONSULTA
08 A	CARCACA CP-4	60384044P	3		3,25%	1 ATÉ 7 DIAS
08 B	CARCACA CP-4R	60389044P	3		3,25%	1 ATÉ 7 DIAS
09	PARAFUSO ALLEN COM CABECA UNC 5/16" X 7/8" SALT SPRAY 96H	60700440P	10		6,50%	SOB CONSULTA

Linha PRATIKA - CP-6R

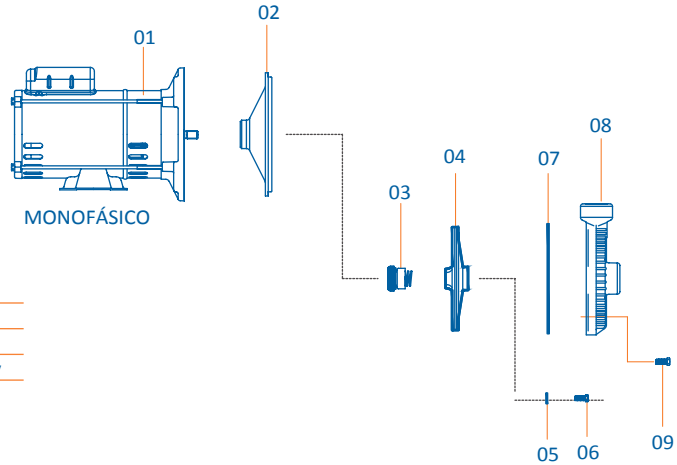

Ø	Suc.	Elev.
	1''	1''
Modelo	Mono.	Tri.
CP-6R	3/4cv	0,75cv
	1cv	1,0cv

OBS: Os itens 05, 06, 09B E 10 são utilizados somente nos motores trifásicos.
O item 02 somente nos motores monofásicos

ITEM	COMPONENTE - DESCRIÇÃO	CÓDIGO	QUANT. POR EMB.	PREÇO	I.P.I	DISPONIBILIDADE
01 A	MOTOR ELETRICO IP21 ST JJ 3/4CV M 127/220/254V 2P 50/60HZ FC165 W48J	14800252P	1	SOB CONSULTA	6,50%	SOB CONSULTA
01 B	MOTOR ELETRICO IP21 ST JJ 1,0CV M 127/220/254V 2P 50/60HZ FC165 W48J	14800253P	1	SOB CONSULTA	6,50%	SOB CONSULTA
01 C	MOTOR ELETRICO IP21 ST JJ 0,75CV T 220/380V 2P 50/60HZ FC165 E56 IR3	14801112P	1	SOB CONSULTA	3,25%	SOB CONSULTA
01 D	MOTOR ELETRICO IP21 ST JJ 1,0CV T 220/380V 2P 50/60HZ FC165 D56 IR3	14801111P	1	SOB CONSULTA	3,25%	SOB CONSULTA
02	INTERMEDIARIA INTERNA AP-3	60433088P	3		3,25%	1 ATÉ 7 DIAS
03	SELO MECANICO 5/8" TIPO 16	60700478P	2		6,50%	SOB CONSULTA
04 A	ROTOR 150S M	60501150P	2		3,25%	1 ATÉ 7 DIAS
04 B	ROTOR 155S M	60501155P	2		3,25%	1 ATÉ 7 DIAS
04 C	ROTOR NORYL® 150 S - TRIFASICO	60501250P	2		3,25%	1 ATÉ 7 DIAS
04 D	ROTOR 155S T 136MM	60501255P	1		3,25%	1 ATÉ 7 DIAS
05	ARRUELA LISA 1/4" DIAMETRO EXTERNO 17.00MM ACO INOX AISI 304	60700533P	5		6,50%	SOB CONSULTA
06	PARAFUSO SEXTAVADO UNF 1/4" X 5/8" ACO INOX AISI 304	60700564P	10		6,50%	SOB CONSULTA
07	O RING 164.69MM X 3.53MM DUREZA SHORE A70 2-260	80760334P	5		5,2%	SOB CONSULTA
08	CARCACA CP-6R	60350100P	1		3,25%	1 ATÉ 7 DIAS
09	PARAFUSO ALLEN COM CABECA UNC 5/16" X 1.1/4" SALT SPRAY 96H	60700521P	10		6,50%	SOB CONSULTA

MEF +55 11 2574-9805

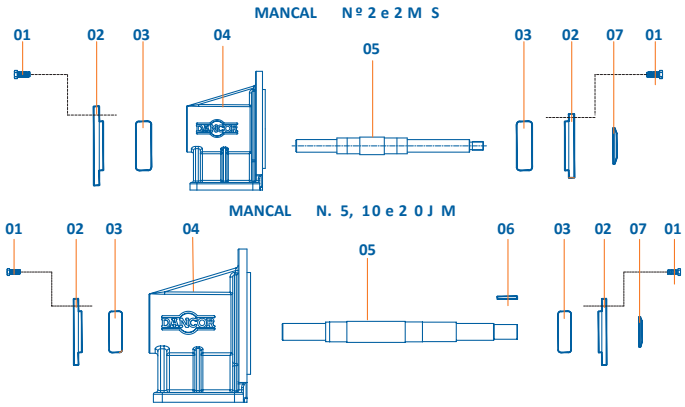

Ø	Succ.	Elev.
	3/4"	3/4"
Modelo	Mono.	
CAM-2	1/10cv	

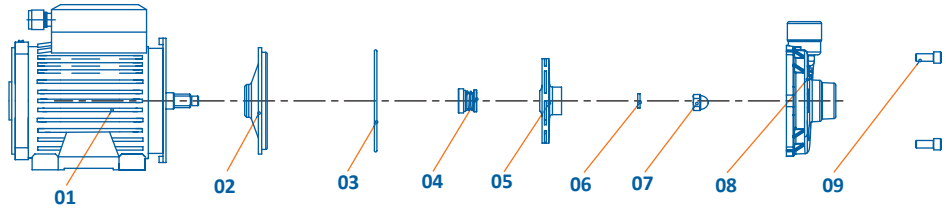

COMPONENTE - DESCRIÇÃO	CÓDIGO	QUANT. POR EMB.	PREÇO	I.P.I	DISPONIBILIDADE
MANCAL Nº 2	60550196P	1		3,25%	SOB CONSULTA
MANCAL Nº 5	60550218P	1			
MANCAL Nº 10	60550219P	1			
MANCAL Nº 20	60550220P	1			
MANCAL Nº 30	60550079P	1			
MANCAL Nº 2-MS	60550304P	1			

ITEM	COMPONENTE - DESCRIÇÃO	CÓDIGO	QUANT. POR EMB.	PREÇO	I.P.I	DISPONIBILIDADE
01 A	PARAFUSO FENDA - 3/16'' X 1/2'' BSW	60700083P	10		6,50%	SOB CONSULTA
01 B	PARAFUSO SEXTAVADO UNC 1/4" X 5/8" SALT SPRAY 96H	60700005P	10		6,50%	SOB CONSULTA
02 A	FLANGE DIANTEIRO / TRASEIRO AL - MANCAIS: N° 2 E 2MS	60550085P	2		3,25%	SOB CONSULTA
02 B	FLANGE DIANTEIRO / TRASEIRO AL - MANCAIS: N° 5 E 10	60550212P	2		3,25%	SOB CONSULTA
02 C	FLANGE DIANTEIRO / TRASEIRO AL - MANCAL: N° 20	60550214P	2		3,25%	SOB CONSULTA
03 A	ROLAMENTOS DIANTEIRO / TRASEIRO - REF. 6204 ZZ - MANCAIS N° 2 E 2MS	60700103P	2		7,80%	SOB CONSULTA
03 B	ROLAMENTO 6206-2Z	60700105P	2		7,80%	SOB CONSULTA
03 C	ROLAMENTOS DIANTEIRO / TRASEIRO - REF. 6009 ZZ - MANCAL N° 20	60770144P	2		7,80%	SOB CONSULTA
04 A	CORPO DO MANCAL NO.2	60550195P	1		3,25%	SOB CONSULTA
04 B	CORPO DO MANCAL NO.5 JM	60550206P	1		3,25%	SOB CONSULTA
04 C	CORPO DO MANCAL NO.10 JM	60550207P	1		3,25%	SOB CONSULTA
04 D	CORPO DO MANCAL NO.20 JM	60550209P	1		3,25%	SOB CONSULTA
04 E	CORPO DO MANCAL NO.30 JM	60550077P	1		3,25%	SOB CONSULTA
05 A	EIXO DO MANCAL NO.2	60550043P	1		3,25%	SOB CONSULTA
05 B	EIXO DO MANCAL NO.5 JM 324.65MM	60550016P	1		3,25%	SOB CONSULTA
05 C	EIXO DO MANCAL NO.10 JM 328.65MM	60550055P	1		3,25%	SOB CONSULTA
05 D	EIXO DO MANCAL NO.20 JM	60550215P	1		3,25%	SOB CONSULTA
05 E	EIXO ACO SAE 1045 5/8" PARA MANCAL 2 MS	60550305P	1		3,25%	SOB CONSULTA
05 F	EIXO DO MANCAL Nº 30 JM	60550078P	1		3,25%	SOB CONSULTA
06 A	CHAVETA PARALELA 3/16 X 1.9/16 ACO INOX AISI 304	60700395P	5		6,50%	1 ATÉ 7 DIAS
06 B	CHAVETA - 1/4'' X 2.7/16'' (PARALELA) MOD.: 695	60700295P	5		6,50%	SOB CONSULTA
07 A	DEFLETOR 7/16"	60550008P	10		6,50%	1 ATÉ 7 DIAS
07 B	ARRUELA DEFLETORA 60.00MM X 29.00MM X 4.00MM DUREZA SHORE A70	60700379P	10		5,20%	SOB CONSULTA

ITEM	COMPONENTE - DESCRIÇÃO	CÓDIGO	QUANT. POR EMB.	PREÇO	I.P.I	DISPONIBILIDADE
01 A	MOTOR ELETRICO IP44 1/10CV M 127V 2P 60HZ FC102 AL	14900080P	1	SOB CONSULTA	6,50%	SOB CONSULTA
01 B	MOTOR ELETRICO IP44 1/10CV M 220V 2P 60HZ FC102 AL	14900081P	1	SOB CONSULTA	6,50%	SOB CONSULTA
02	INTERMEDIARIA INTERNA CP-2	60430002P	2		3,25%	SOB CONSULTA
03	O RING 101.27MM X 2.62MM DUREZA SHORE A70 2-155	60700304P	5		5,20%	SOB CONSULTA
04	SELO MECANICO 12.00MM TIPO 04	60700804P	3		6,50%	SOB CONSULTA
05	ROTOR CP-2 NORYL 89MM	60500011P	1		3,25%	SOB CONSULTA
06	ARRUELA LISA 5/16" ACO INOX AISI 304	70780159P	5		6,50%	SOB CONSULTA
07	PORCA CEGA 5/16" UNC INOX	60700820P	10		6,50%	SOB CONSULTA
08	CARCACA CAM-W2	60350004P	1		3,25%	SOB CONSULTA
09	PARAFUSO ALLEN COM CABECA UNC 5/16" X 7/8" SALT SPRAY 96H	60700440P	10		6,50%	SOB CONSULTA

MEF
+55 11 2574-9203

Série CAM-W4C / (W4)

Ø	Suc.	Elev.
	1"	3/4"
Modelo	Mono.	Tri.
CAM-W4C	1/4cv	--
	1/3cv	--
	1/2cv	--
CAM-W4	--	0,5cv

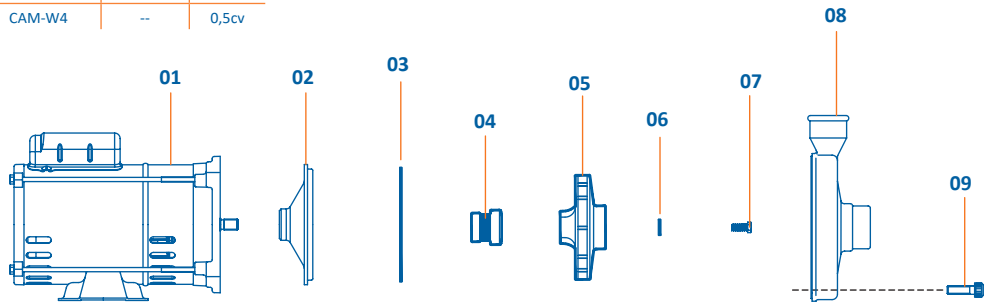

OBS: Motores trifásicos não possuem capacitor. Os itens 06 e 07 são utilizados somente nos motores trifásicos

ITEM	COMPONENTE - DESCRIÇÃO	CÓDIGO	QUANT. POR EMB.	PREÇO	I.P.I	DISPONIBILIDADE
01 A	MOTOR ELETRICO IP21 ST JJ 1/4CV M 127/220/254V 2P 50/60HZ FC122 W48J	14800254P	1	SOB CONSULTA	6,50%	SOB CONSULTA
01 B	MOTOR ELETRICO IP21 ST JJ 1/3CV M 127/220/254V 2P 50/60HZ FC122 W48J	14800255P	1	SOB CONSULTA	6,50%	SOB CONSULTA
01 C	MOTOR ELETRICO IP21 ST JJ 1/2CV M 127/220/254V 2P 50/60HZ FC122 W48J	14800256P	1	SOB CONSULTA	6,50%	SOB CONSULTA
01 D	MOTOR ELETRICO IP21 ST JJ 0,5CV T 220/380V 2P 50/60HZ FC122 W48J IR3	14801113P	1	SOB CONSULTA	3,25%	SOB CONSULTA
02	INTERMEDIARIA INTERNA AP-2	60432088P	3		3,25%	1 ATÉ 7 DIAS
03	O RING 120.32MM X 2.62MM DUREZA SHORE A70 2-158	60700547P	5		5,2%	SOB CONSULTA
04 A	SELO MECANICO 1/2 TIPO 16	60700558P	5		6,50%	SOB CONSULTA
04 B	SELO MECANICO 5/8" TIPO 16	60700478P	2		6,50%	SOB CONSULTA
05 A	ROTOR 95S M	60501095P	3		3,25%	1 ATÉ 7 DIAS
05 B	ROTOR 103S	60501103P	3		3,25%	1 ATÉ 7 DIAS
05 C	ROTOR 110S M	60501110P	2		3,25%	1 ATÉ 7 DIAS
06	ARRUELA LISA 1/4" DIAMETRO EXTERNO 17.00MM ACO INOX AISI 304	60700533P	5		6,50%	SOB CONSULTA
07	PARAFUSO SEXTAVADO UNF 1/4" X 5/8" ACO INOX AISI 304	60700564P	10		6,50%	SOB CONSULTA
08	CARCACA CAM-W4	60350010P	1		3,25%	1 ATÉ 7 DIAS
09	PARAFUSO ALLEN COM CABECA UNC 5/16" X 7/8" SALT SPRAY 96H	60700440P	10		6,50%	SOB CONSULTA

Série CAM-W6C / (W6)

Ø	Suc.	Elev.
	1"	1"
Modelo	Mono.	Tri.
CAM-W6	3/4cv	0,75cv
	1cv	1,0cv
	1½cv	1,5cv
	2cv	2,0cv

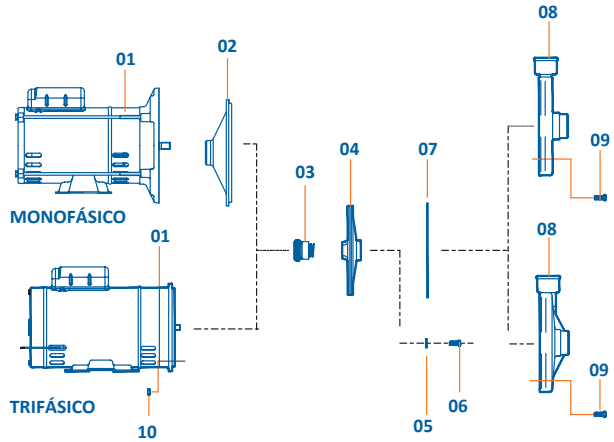

OBS: Os itens 05, 06 e 10 são utilizados somente nos motores trifásicos
O item 02 somente nos motores monofásicos de 3/4 a 1 cv
Motores trifásicos não possuem capacitor

ITEM	COMPONENTE - DESCRIÇÃO	CÓDIGO	QUANT. POR EMB.	PREÇO	I.P.I	DISPONIBILIDADE
01 A	MOTOR ELETRICO IP21 ST JJ 3/4CV M 127/220/254V 2P 50/60HZ FC165 W48J	14800252P	1	SOB CONSULTA	6,50%	SOB CONSULTA
01 B	MOTOR ELETRICO IP21 ST JJ 1,0CV M 127/220/254V 2P 50/60HZ FC165 W48J	14800253P	1	SOB CONSULTA	6,50%	SOB CONSULTA
01 C	MOTOR ELETRICO IP21 ST JJ 1.1/2CV M 127/220/254V 2P 50/60HZ FC165FF F56H	14801108P	1	SOB CONSULTA	6,50%	SOB CONSULTA
01 D	MOTOR ELETRICO IP21 ST JJ 2,0CV M 127/220/254V 2P 50/60HZ FC165FF E56	14801107P	1	SOB CONSULTA	6,50%	SOB CONSULTA
01 E	MOTOR ELETRICO IP21 ST JJ 0,75CV T 220/380V 2P 50/60HZ FC165 E56 IR3	14801112P	1	SOB CONSULTA	3,25%	SOB CONSULTA
01 F	MOTOR ELETRICO IP21 ST JJ 1,0CV T 220/380V 2P 50/60HZ FC165 D56 IR3	14801111P	1	SOB CONSULTA	3,25%	SOB CONSULTA
01 G	MOTOR ELETRICO IP21 ST JJ 1,5CV T 220/380V 2P 60HZ FC165FF E56 IR3	14801093P	1	SOB CONSULTA	0,00%	SOB CONSULTA
01 H	MOTOR ELETRICO IP21 ST JJ 2,0CV T 220/380V 2P 60HZ FC165FF E56 IR3	14801094P	1	SOB CONSULTA	0,00%	SOB CONSULTA
02	INTERMEDIARIA INTERNA AP-3	60433088P	3		3,25%	1 ATÉ 7 DIAS
03	SELO MECANICO 5/8" TIPO 16	60700478P	2		6,50%	SOB CONSULTA
04 A	ROTOR 150S M	60501150P	2		3,25%	1 ATÉ 7 DIAS
04 B	ROTOR 155S M	60501155P	2		3,25%	1 ATÉ 7 DIAS
04 C	ROTOR 160S AL 145MM	60503160P	1		3,25%	1 ATÉ 7 DIAS
04 D	ROTOR 170S AL 156MM	60503170P	1		3,25%	1 ATÉ 7 DIAS
05	ARRUELA LISA 1/4" DIAMETRO EXTERNO 17.00MM ACO INOX AISI 304	60700533P	5		6,50%	SOB CONSULTA
06	PARAFUSO SEXTAVADO UNF 1/4" X 5/8" ACO INOX AISI 304	60700564P	10		6,50%	SOB CONSULTA
07	O RING 164.69MM X 3.53MM DUREZA SHORE A70 2-260	80760334P	5		5,2%	SOB CONSULTA
08 A	CARCACA CAM-W6 3/4CV E 1,0CV	60350050P	1		3,25%	1 ATÉ 7 DIAS
08 B	CARCACA CAM-W6 1.1/2CV E 2,0CV	60350030P	1		3,25%	1 ATÉ 7 DIAS
09 A	PARAF. ALLEN C/C NC-ZB -(MONO 3/4 E 1CV)	60700460P	10		6,50%	SOB CONSULTA
09 B	PARAFUSO ALLEN COM CABECA UNC 5/16" X 1.1/4" SALT SPRAY 96H	60700521P	10		6,50%	SOB CONSULTA
10	PORCA SEXTAVADO UNC 5/16" CH-1/2" SALT SPRAY 96H	60700052P	10		6,50%	SOB CONSULTA

Série CAM-W10

DANCOR® BOMBAS & FILTROS

Ø	Suc.	Elev.
	1½"	1"
Modelo	Mono.	Tri.
CAM-W10	3/4cv	0,75cv
	1cv	1,0cv
	1½cv	1,5cv
	2cv	2,0cv
	3cv	3,0cv

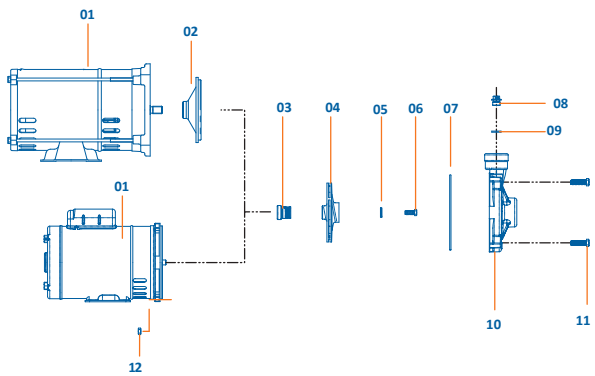

OBS: Motores trifásicos não possuem capacitor. Os itens 04 e 05 são utilizados somente nos motores trifásicos

ITEM	COMPONENTE - DESCRIÇÃO	CÓDIGO	QUANT. POR EMB.	PREÇO	I.P.I	DISPONIBILI-DADE
01 A	MOTOR ELETRICO IP21 ST JJ 3/4CV M 127/220/254V 2P 50/60HZ FC165 W48J	14800252P	1	SOB CONSULTA	6,50%	SOB CONSULTA
01 B	MOTOR ELETRICO IP21 ST JJ 1,0CV M 127/220/254V 2P 50/60HZ FC165 W48J	14800253P	1	SOB CONSULTA	6,50%	SOB CONSULTA
01 C	MOTOR ELETRICO IP21 ST JJ 1.1/2CV M 127/220/254V 2P 50/60HZ FC165FF F56H	14801108P	1	SOB CONSULTA	6,50%	SOB CONSULTA
01 D	MOTOR ELETRICO IP21 ST JJ 2,0CV M 127/220/254V 2P 50/60HZ FC165FF E56	14801107P	1	SOB CONSULTA	6,50%	SOB CONSULTA
01 E	MOTOR ELETRICO IP21 ST JJ 3,0CV M 127/220/254V 2P 60HZ FC165FF E56	14801073P	1	SOB CONSULTA	6,50%	SOB CONSULTA
01 F	MOTOR ELETRICO IP21 ST JJ 0,75CV T 220/380V 2P 50/60HZ FC165 E56 IR3	14801112P	1	SOB CONSULTA	3,25%	SOB CONSULTA
01 G	MOTOR ELETRICO IP21 ST JJ 1,0CV T 220/380V 2P 50/60HZ FC165 D56 IR3	14801111P	1	SOB CONSULTA	3,25%	SOB CONSULTA
01 H	MOTOR ELETRICO IP21 ST JJ 1,5CV T 220/380V 2P 60HZ FC165FF E56 IR3	14801093P	1	SOB CONSULTA	0,00%	SOB CONSULTA
01 I	MOTOR ELETRICO IP21 ST JJ 2,0CV T 220/380V 2P 60HZ FC165FF E56 IR3	14801094P	1	SOB CONSULTA	0,00%	SOB CONSULTA
01 J	MOTOR ELETRICO IP21 ST JJ 3,0CV T 220/380V 2P 60HZ FC165FF E56 IR3	14801095P	1	SOB CONSULTA	0,00%	SOB CONSULTA
02	INTERMEDIARIA INTERNA AP-3	60433088P	3		3,25%	1 ATÉ 7 DIAS
03	SELO MECANICO 5/8" TIPO 16	60700478P	2		6,50%	SOB CONSULTA
04 A	ROTOR CAM-W10 3/4CV AL125MM	60501007P	1		3,25%	1 ATÉ 7 DIAS
04 B	ROTOR CAM-W10 1,0CV AL 133MM	60501010P	1		3,25%	1 ATÉ 7 DIAS
04 C	ROTOR CAM-W10 1.5CV AL 143MM	60501015P	1		3,25%	1 ATÉ 7 DIAS
4 D	ROTOR CAM-W10 2,0CV AL 153MM	60501020P	1		3,25%	1 ATÉ 7 DIAS
04 E	ROTOR CAM-W10 3,0CV AL 162MM	60501000P	1		3,25%	1 ATÉ 7 DIAS
05	ARRUELA LISA 1/4" DIAMETRO EXTERNO 17.00MM ACO INOX AISI 304	60700533P	5		6,50%	SOB CONSULTA
06	PARAFUSO SEXTAVADO UNF 1/4" X 5/8" ACO INOX AISI 304	60700564P	10		6,50%	SOB CONSULTA
07	O RING 164.69MM X 3.53MM DUREZA SHORE A70 2-260	80760334P	5		5,2%	SOB CONSULTA
08/09	PLUG DE ESCORVA LATAO 3/8 COM ARRUELA	60550217P	5		3,25%	1 ATÉ 7 DIAS
10	CARCACA CAM-W10	60351001P	1		3,25%	1 ATÉ 7 DIAS
11 A	PARAFUSO SEXTAVADO - 5/16'' X 2'' UNC	60700050P	10		6,50%	SOB CONSULTA
11 B	PARAFUSO ALLEN COM CABECA UNC 5/16" X 1.3/4" SALT SPRAY 96H	60700643P	10		6,50%	SOB CONSULTA
12	PORCA SEXTAVADO UNC 5/16" CH-1/2" SALT SPRAY 96H	60700052P	10		6,50%	SOB CONSULTA

Série CAM-W10 Flangeada

Ø	Suc.	Elev.
	1½"	1½"
Modelo	Mono.	Tri.
CAM-W10 Flangeada	3/4cv	0,75cv
	1cv	1,0cv
	1½cv	1,5cv
	2cv	2,0cv
	3cv	3,0cv

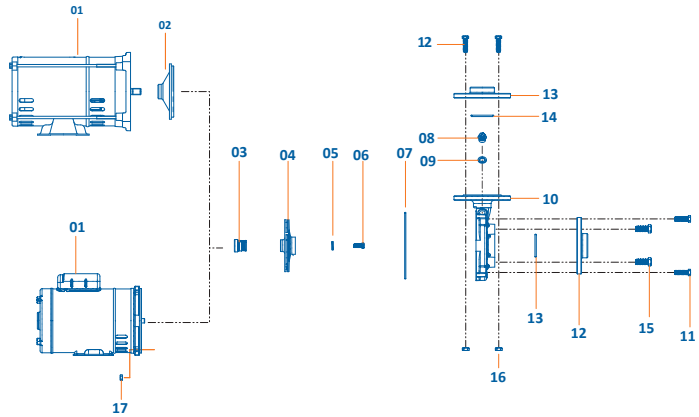

OBS: Motores trifásicos não possuem capacitor
Os itens 04 e 05 são utilizados somente nos motores trifásicos

ITEM	COMPONENTE - DESCRIÇÃO	CÓDIGO	QUANT. POR EMB.	PREÇO	I.P.I	DISPONIBILIDADE
01 A	MOTOR ELETRICO IP21 ST JJ 3/4CV M 127/220/254V 2P 50/60HZ FC165 W48J	14800252P	1	SOB CONSULTA	6,50%	SOB CONSULTA
01 B	MOTOR ELETRICO IP21 ST JJ 1,0CV M 127/220/254V 2P 50/60HZ FC165 W48J	14800253P	1	SOB CONSULTA	6,50%	SOB CONSULTA
01 C	MOTOR ELETRICO IP21 ST JJ 1.1/2CV M 127/220/254V 2P 50/60HZ FC165FF F56H	14801108P	1	SOB CONSULTA	6,50%	SOB CONSULTA
01 D	MOTOR ELETRICO IP21 ST JJ 2,0CV M 127/220/254V 2P 50/60HZ FC165FF E56	14801107P	1	SOB CONSULTA	6,50%	SOB CONSULTA
01 E	MOTOR ELETRICO IP21 ST JJ 3,0CV M 127/220/254V 2P 60HZ FC165FF E56	14801073P	1	SOB CONSULTA	6,50%	SOB CONSULTA
01 F	MOTOR ELETRICO IP21 ST JJ 0,75CV T 220/380V 2P 50/60HZ FC165 E56 IR3	14801112P	1	SOB CONSULTA	3,25%	SOB CONSULTA
01 G	MOTOR ELETRICO IP21 ST JJ 1,0CV T 220/380V 2P 50/60HZ FC165 D56 IR3	14801111P	1	SOB CONSULTA	3,25%	SOB CONSULTA
01 H	MOTOR ELETRICO IP21 ST JJ 1,5CV T 220/380V 2P 60HZ FC165FF E56 IR3	14801093P	1	SOB CONSULTA	0,00%	SOB CONSULTA
01 I	MOTOR ELETRICO IP21 ST JJ 2,0CV T 220/380V 2P 60HZ FC165FF E56 IR3	14801094P	1	SOB CONSULTA	0,00%	SOB CONSULTA
01 J	MOTOR ELETRICO IP21 ST JJ 3,0CV T 220/380V 2P 60HZ FC165FF E56 IR3	14801095P	1	SOB CONSULTA	0,00%	SOB CONSULTA
02	INTERMEDIARIA INTERNA AP-3	60433088P	3		3,25%	1 ATÉ 7 DIAS
03	SELO MECANICO 5/8" TIPO 16	60700478P	2		6,50%	SOB CONSULTA
04 A	ROTOR CAM-W10 3/4CV AL125MM	60501007P	1		3,25%	1 ATÉ 7 DIAS
04 B	ROTOR CAM-W10 1,0CV AL 133MM	60501010P	1		3,25%	1 ATÉ 7 DIAS
04 C	ROTOR CAM-W10 1.5CV AL 143MM	60501015P	1		3,25%	1 ATÉ 7 DIAS
04 D	ROTOR CAM-W10 2,0CV AL 153MM	60501020P	1		3,25%	1 ATÉ 7 DIAS
04 E	ROTOR CAM-W10 3,0CV AL 162MM	60501000P	1		3,25%	1 ATÉ 7 DIAS
05	ARRUELA LISA 1/4" DIAMETRO EXTERNO 17.00MM ACO INOX AISI 304	60700533P	5		6,50%	SOB CONSULTA
06	PARAFUSO SEXTAVADO UNF 1/4" X 5/8" ACO INOX AISI 304	60700564P	10		6,50%	SOB CONSULTA
07	O RING 164.69MM X 3.53MM DUREZA SHORE A70 2-260	80760334P	5		5,2%	SOB CONSULTA
08/09	PLUG DE ESCORVA LATAO 3/8 COM ARRUELA	60550217P	5		3,25%	1 ATÉ 7 DIAS
10	CARCACA CAM-W10 FLANGEADA	60351000P	1		3,25%	SOB CONSULTA
11 A	PARAFUSO SEXTAVADO - 5/16'' X 2'' UNC	60700050P	10		6,50%	SOB CONSULTA
11 B	PARAFUSO ALLEN COM CABECA UNC 5/16" X 1.3/4" SALT SPRAY 96H	60700643P	10		6,50%	SOB CONSULTA
12	PARAFUSO SEXTAVADO - 1/2'' X 1¾'' UNC	60700603P	10		6,50%	SOB CONSULTA
13	FLANGE 1.1/2"	60550302P	1		3,25%	SOB CONSULTA
14	O RING 50.39MM X 3.53MM DUREZA SHORE A70 2-226	60700508P	5		5,20%	SOB CONSULTA
15	PARAFUSO SEXTAVADO - 1/2 X 1 UNC	60700041P	10		6,50%	SOB CONSULTA
16	PORCA SEXTAVADA 1/2'' UNC	60700042P	10		6,50%	SOB CONSULTA
17	PORCA SEXTAVADO UNC 5/16" CH-1/2" SALT SPRAY 96H	60700052P	10		6,50%	SOB CONSULTA

MEF
+55 11 2574-9805

Série CAM-W14

DANCOR® BOMBAS & FILTROS

Ø	Suc.	Elev.
	1½''	1¼''
Modelo	Mono.	Tri.
CAM-W14	1½cv	1,5cv
	2cv	2,0cv
	3cv	3,0cv

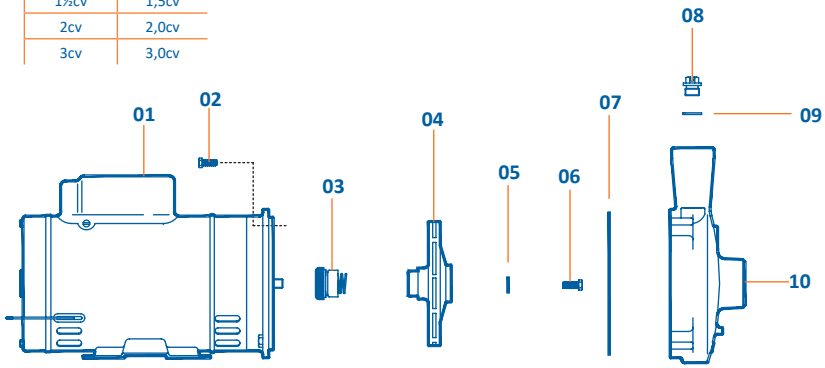

OBS: Motores trifásicos não possuem capacitor. Os itens 05 e 06 são utilizados somente nos motores trifásicos

ITEM	COMPONENTE - DESCRIÇÃO	CÓDIGO	QUANT. POR EMB.	PREÇO	I.P.I	DISPONIBILIDADE
01 A	MOTOR ELETRICO IP21 ST JJ 1.1/2CV M 127/220/254V 2P 50/60HZ FC165FF F56H	14801108P	1	SOB CONSULTA	6,50%	SOB CONSULTA
01 B	MOTOR ELETRICO IP21 ST JJ 2,0CV M 127/220/254V 2P 50/60HZ FC165FF E56	14801107P	1	SOB CONSULTA	6,50%	SOB CONSULTA
01 C	MOTOR ELETRICO IP21 ST JJ 3,0CV M 127/220/254V 2P 60HZ FC165FF E56	14801073P	1	SOB CONSULTA	6,50%	SOB CONSULTA
01 D	MOTOR ELETRICO IP21 ST JJ 1,5CV T 220/380V 2P 60HZ FC165FF E56 IR3	14801093P	1	SOB CONSULTA	0,00%	SOB CONSULTA
01 E	MOTOR ELETRICO IP21 ST JJ 2,0CV T 220/380V 2P 60HZ FC165FF E56 IR3	14801094P	1	SOB CONSULTA	0,00%	SOB CONSULTA
01 F	MOTOR ELETRICO IP21 ST JJ 3,0CV T 220/380V 2P 60HZ FC165FF E56 IR3	14801095P	1	SOB CONSULTA	0,00%	SOB CONSULTA
02	PARAFUSO SEXTAVADO 5/16 X 7/8 UNC	60700051P	10		6,50%	SOB CONSULTA
03	SELO MECANICO 5/8" TIPO 16	60700478P	2		6,50%	SOB CONSULTA
04 A	ROTOR CAM-W14 1.5CV AL 129MM	60501285P	1		3,25%	1 ATÉ 7 DIAS
04 B	ROTOR CAM-W14 2,0CV AL 135MM	60501290P	1		3,25%	1 ATÉ 7 DIAS
04 C	ROTOR CAM-W14 3,0CV AL 148MM	60501510P	1		3,25%	1 ATÉ 7 DIAS
05	ARRUELA LISA 1/4" DIAMETRO EXTERNO 17.00MM ACO INOX AISI 304	60700533P	5		6,50%	SOB CONSULTA
06	PARAFUSO SEXTAVADO UNF 1/4" X 1" ACO INOX AISI 304	60700532P	10		6,50%	SOB CONSULTA
07	O RING 164.69MM X 3.53MM DUREZA SHORE A70 2-260	80760334P	5		5,2%	SOB CONSULTA
08/09	PLUG DE ESCORVA LATAO 3/8 COM ARRUELA	60550217P	5		3,25%	1 ATÉ 7 DIAS
10	CARCACA CAM-W14	60350060P	1		3,25%	1 ATÉ 7 DIAS

Série CAM-W14 Flangeada

Ø	Suc.	Elev.
	1½''	1½''
Modelo	Mono.	Tri.
CAM-W14 Flangeada	1½cv	1,5cv
	2cv	2,0cv
	3cv	3,0cv

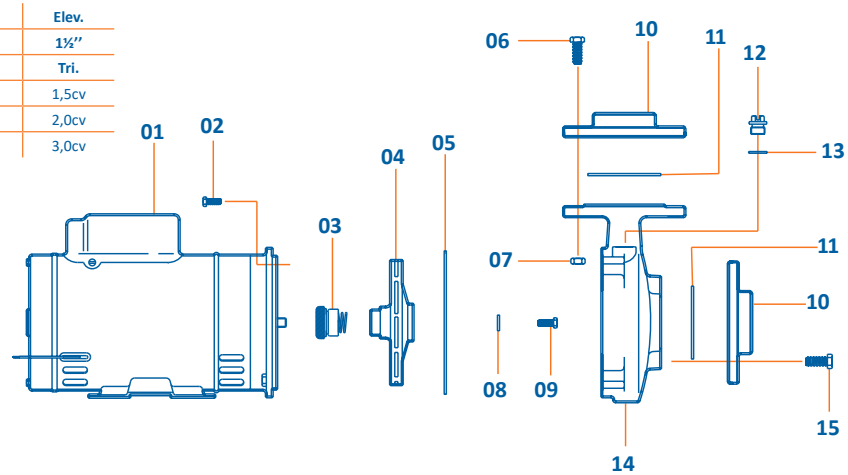

OBS: Motores trifásicos não possuem capacitor. Os itens 08 e 09 são utilizados somente nos motores trifásicos

ITEM	COMPONENTE - DESCRIÇÃO	CÓDIGO	QUANT. POR EMB.	PREÇO	I.P.I	DISPONIBILIDADE
01 A	MOTOR ELETRICO IP21 ST JJ 1.1/2CV M 127/220/254V 2P 50/60HZ FC165FF F56H	14801108P	1	SOB CONSULTA	6,50%	SOB CONSULTA
01 B	MOTOR ELETRICO IP21 ST JJ 2,0CV M 127/220/254V 2P 50/60HZ FC165FF E56	14801107P	1	SOB CONSULTA	6,50%	SOB CONSULTA
01 C	MOTOR ELETRICO IP21 ST JJ 3,0CV M 127/220/254V 2P 60HZ FC165FF E56	14801073P	1	SOB CONSULTA	6,50%	SOB CONSULTA
01 D	MOTOR ELETRICO IP21 ST JJ 1,5CV T 220/380V 2P 60HZ FC165FF E56 IR3	14801093P	1	SOB CONSULTA	0,00%	SOB CONSULTA
01 E	MOTOR ELETRICO IP21 ST JJ 2,0CV T 220/380V 2P 60HZ FC165FF E56 IR3	14801094P	1	SOB CONSULTA	0,00%	SOB CONSULTA
01 F	MOTOR ELETRICO IP21 ST JJ 3,0CV T 220/380V 2P 60HZ FC165FF E56 IR3	14801095P	1	SOB CONSULTA	0,00%	SOB CONSULTA
02	PARAFUSO SEXTAVADO 5/16 X 7/8 UNC	60700051P	10		6,50%	SOB CONSULTA
03	SELO MECANICO 5/8" TIPO 16	60700478P	2		6,50%	SOB CONSULTA
04 A	ROTOR CAM-W14 1.5CV AL 129MM	60501285P	1		3,25%	1 ATÉ 7 DIAS
04 B	ROTOR CAM-W14 2,0CV AL 135MM	60501290P	1		3,25%	1 ATÉ 7 DIAS
04 C	ROTOR CAM-W14 3,0CV AL 148MM	60501510P	1		3,25%	1 ATÉ 7 DIAS
05	O RING 164.69MM X 3.53MM DUREZA SHORE A70 2-260	80760334P	5		5,2%	SOB CONSULTA
06	PARAFUSO SEXTAVADO - 1/2'' X 1¾'' UNC	60700603P	10		6,50%	SOB CONSULTA
07	PORCA SEXTAVADA 1/2'' UNC	60700042P	10		6,50%	SOB CONSULTA
08	ARRUELA LISA 1/4" DIAMETRO EXTERNO 17.00MM ACO INOX AISI 304	60700533P	5		6,50%	SOB CONSULTA
09	PARAFUSO SEXTAVADO UNF 1/4" X 1" ACO INOX AISI 304	60700532P	10		6,50%	SOB CONSULTA
10	FLANGE 1.1/2"	60550302P	1		3,25%	SOB CONSULTA
11	O RING 50.39MM X 3.53MM DUREZA SHORE A70 2-226	60700508P	5		5,20%	SOB CONSULTA
12/13	PLUG DE ESCORVA LATAO 3/8 COM ARRUELA	60550217P	5		3,25%	1 ATÉ 7 DIAS
14	CARCACA CAM-W14 FLANGEADA	60351060P	1		3,25%	SOB CONSULTA
15	PARAFUSO SEXTAVADO - 1/2 X 1 UNC	60700041P	10		6,50%	SOB CONSULTA

Série CAM-W16

DANCOR® BOMBAS & FILTROS

Ø	Suc.	Elev.
	2''	1½''
Modelo	Mono.	Tri.
CAM-W16	3/4cv	0,75cv
	1cv	1,0cv
	1½cv	1,5cv
	2cv	2,0cv
	3cv	3,0cv

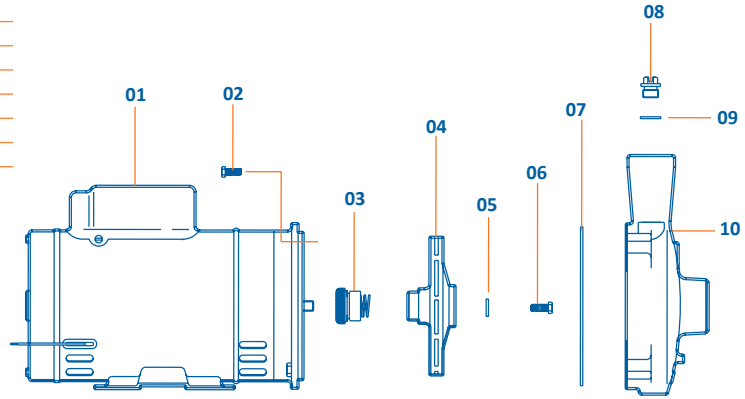

OBS: Motores trifásicos não possuem capacitor. Os itens 05 e 06 são utilizados somente nos motores trifásicos

ITEM	COMPONENTE - DESCRIÇÃO	CÓDIGO	QUANT.POR EMB.	PREÇO	I.P.I	DISPONIBILIDADE
01 A	MOTOR ELETRICO IP21 ST JJ 3/4CV M 110/127/220/254V 2P 50/60HZ FC165FF W48J	14801077P	1	SOB CONSULTA	6,50%	SOB CONSULTA
01 B	MOTOR ELETRICO IP21 ST JJ 1,0CV M 110/127/220/254V 2P 50/60HZ FC165FF W48J	14801078P	1	SOB CONSULTA	6,50%	SOB CONSULTA
01 C	MOTOR ELETRICO IP21 ST JJ 1.1/2CV M 127/220/254V 2P 50/60HZ FC165FF F56H	14801108P	1	SOB CONSULTA	6,50%	SOB CONSULTA
01 D	MOTOR ELETRICO IP21 ST JJ 2,0CV M 127/220/254V 2P 50/60HZ FC165FF E56	14801107P	1	SOB CONSULTA	6,50%	SOB CONSULTA
01 E	MOTOR ELETRICO IP21 ST JJ 3,0CV M 127/220/254V 2P 60HZ FC165FF E56	14801073P	1	SOB CONSULTA	6,50%	SOB CONSULTA
01 F	MOTOR ELETRICO IP21 ST JJ 0,75CV T 220/380V 2P 50/60HZ FC165 E56 IR3	14801112P	1	SOB CONSULTA	3,25%	SOB CONSULTA
01 G	MOTOR ELETRICO IP21 ST JJ 1,0CV T 220/380V 2P 50/60HZ FC165 D56 IR3	14801111P	1	SOB CONSULTA	3,25%	SOB CONSULTA
01 H	MOTOR ELETRICO IP21 ST JJ 1,5CV T 220/380V 2P 60HZ FC165FF E56 IR3	14801093P	1	SOB CONSULTA	0,00%	SOB CONSULTA
01 I	MOTOR ELETRICO IP21 ST JJ 2,0CV T 220/380V 2P 60HZ FC165FF E56 IR3	14801094P	1	SOB CONSULTA	0,00%	SOB CONSULTA
01 J	MOTOR ELETRICO IP21 ST JJ 3,0CV T 220/380V 2P 60HZ FC165FF E56 IR3	14801095P	1	SOB CONSULTA	0,00%	SOB CONSULTA
02	PARAFUSO SEXTAVADO UNC 5/16" X 3/4" SALT SPRAY 96H	60700020P	10		6,50%	SOB CONSULTA
03	SELO MECANICO 5/8" TIPO 16	60700478P	2		6,50%	SOB CONSULTA
04 A	ROTOR CAM-W16 3/4CV AL 96MM	60501247P	1		3,25%	SOB CONSULTA
04 B	ROTOR CAM-W16 1,0CV AL 104MM	60501257P	1		3,25%	SOB CONSULTA
04 C	ROTOR CAM-W16 1.5CV AL 112MM	60501267P	1		3,25%	SOB CONSULTA
04 D	ROTOR CAM-W16 2,0CV AL 121MM	60501279P	1		3,25%	1 ATÉ 7 DIAS
04 E	ROTOR CAM-W16 3,0CV AL 135MM	60501507P	1		3,25%	1 ATÉ 7 DIAS
05	ARRUELA LISA 1/4" DIAMETRO EXTERNO 17.00MM ACO INOX AISI 304	60700533P	5		6,50%	SOB CONSULTA
06	PARAFUSO SEXTAVADO UNF 1/4" X 1" ACO INOX AISI 304	60700532P	10		6,50%	SOB CONSULTA
07	O RING 164.69MM X 3.53MM DUREZA SHORE A70 2-260	80760334P	5		5,2%	SOB CONSULTA
08/09	PLUG DE ESCORVA LATAO 3/8 COM ARRUELA	60550217P	5		3,25%	1 ATÉ 7 DIAS
10	CARCACA CAM-W16	60350070P	1		3,25%	1 ATÉ 7 DIAS

Série CAM-W16 Flangeada

Ø	Suc.	Elev.
	2''	2''
Modelo	Mono.	Tri.
CAM-W16 Flangeada	3/4cv	0,75cv
	1cv	1,0cv
	1½cv	1,5cv
	2cv	2,0cv
	3cv	3,0cv

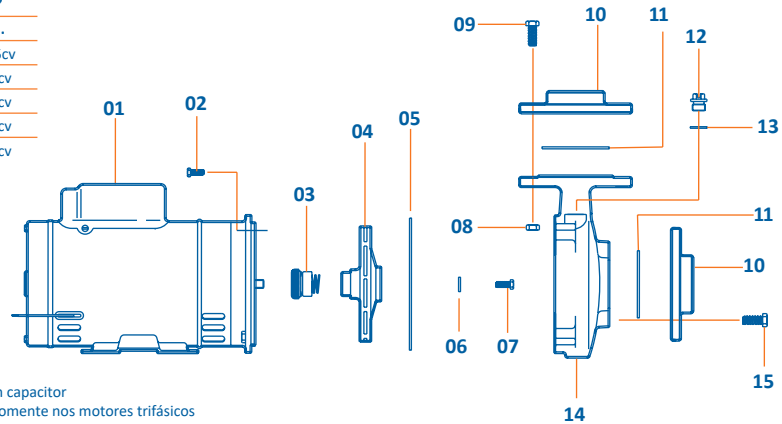

OBS: Motores trifásicos não possuem capacitor
Os itens 05 e 06 são utilizados somente nos motores trifásicos

ITEM	COMPONENTE - DESCRIÇÃO	CÓDIGO	QUANT. POR EMB.	PREÇO	I.P.I	DISPONIBILIDADE
01 A	MOTOR ELETRICO IP21 ST JJ 3/4CV M 110/127/220/254V 2P 50/60HZ FC165FF W48J	14801077P	1	SOB CONSULTA	6,50%	SOB CONSULTA
01 B	MOTOR ELETRICO IP21 ST JJ 1,0CV M 110/127/220/254V 2P 50/60HZ FC165FF W48J	14801078P	1	SOB CONSULTA	6,50%	SOB CONSULTA
01 C	MOTOR ELETRICO IP21 ST JJ 1.1/2CV M 127/220/254V 2P 50/60HZ FC165FF F56H	14801108P	1	SOB CONSULTA	6,50%	SOB CONSULTA
01 D	MOTOR ELETRICO IP21 ST JJ 2,0CV M 127/220/254V 2P 50/60HZ FC165FF E56	14801107P	1	SOB CONSULTA	6,50%	SOB CONSULTA
01 E	MOTOR ELETRICO IP21 ST JJ 3,0CV M 127/220/254V 2P 60HZ FC165FF E56	14801073P	1	SOB CONSULTA	6,50%	SOB CONSULTA
01 F	MOTOR ELETRICO IP21 ST JJ 0,75CV T 220/380V 2P 50/60HZ FC165 E56 IR3	14801112P	1	SOB CONSULTA	3,25%	SOB CONSULTA
01 G	MOTOR ELETRICO IP21 ST JJ 1,0CV T 220/380V 2P 50/60HZ FC165 D56 IR3	14801111P	1	SOB CONSULTA	3,25%	SOB CONSULTA
01 H	MOTOR ELETRICO IP21 ST JJ 1,5CV T 220/380V 2P 60HZ FC165FF E56 IR3	14801093P	1	SOB CONSULTA	0,00%	SOB CONSULTA
01 I	MOTOR ELETRICO IP21 ST JJ 2,0CV T 220/380V 2P 60HZ FC165FF E56 IR3	14801094P	1	SOB CONSULTA	0,00%	SOB CONSULTA
01 J	MOTOR ELETRICO IP21 ST JJ 3,0CV T 220/380V 2P 60HZ FC165FF E56	14800069P	1	SOB CONSULTA	0,00%	SOB CONSULTA
02	PARAFUSO SEXTAVADO UNC 5/16" X 3/4" SALT SPRAY 96H	60700020P	10		6,50%	SOB CONSULTA
03	SELO MECANICO 5/8" TIPO 16	60700478P	2		6,50%	SOB CONSULTA
04 A	ROTOR CAM-W16 3/4CV AL 96MM	60501247P	1		3,25%	SOB CONSULTA
04 B	ROTOR CAM-W16 1,0CV AL 104MM	60501257P	1		3,25%	SOB CONSULTA
04 C	ROTOR CAM-W16 1.5CV AL 112MM	60501267P	1		3,25%	SOB CONSULTA
04 D	ROTOR CAM-W16 2,0CV AL 121MM	60501279P	1		3,25%	1 ATÉ 7 DIAS
04 E	ROTOR CAM-W16 3,0CV AL 135MM	60501507P	1		3,25%	1 ATÉ 7 DIAS
05	O RING 164.69MM X 3.53MM DUREZA SHORE A70 2-260	80760334P	5		5,2%	SOB CONSULTA
06	ARRUELA LISA 1/4" DIAMETRO EXTERNO 17.00MM ACO INOX AISI 304	60700533P	5		6,50%	SOB CONSULTA
07	PARAFUSO SEXTAVADO UNF 1/4" X 1" ACO INOX AISI 304	60700532P	10		6,50%	SOB CONSULTA
08	PORCA SEXTAVADA 1/2'' UNC	60700042P	10		6,50%	SOB CONSULTA
09	PARAFUSO SEXTAVADO - 1/2 X 1 UNC	60700041P	10		6,50%	SOB CONSULTA
10	FLANGE 2"	60550303P	1		3,25%	SOB CONSULTA
11	O RING 50.39MM X 3.53MM DUREZA SHORE A70 2-226	60700508P	5		5,20%	SOB CONSULTA
12/13	PLUG DE ESCORVA LATAO 3/8 COM ARRUELA	60550217P	5		3,25%	1 ATÉ 7 DIAS
14	CARCACA CAM-W16 FLANGEADA	60351070P	1		3,25%	SOB CONSULTA
15	PARAFUSO SEXTAVADO - 1/2'' X 1¾'' UNC	60700603P	10		6,50%	SOB CONSULTA

Série CAM-W19/21

Ø	Suc.	Elev.
	2½''	2''
Modelo	Mono.	Tri.
CAM-W19	3cv	3,0cv
CAM-W21	2cv	2,0cv
	3cv	3,0cv

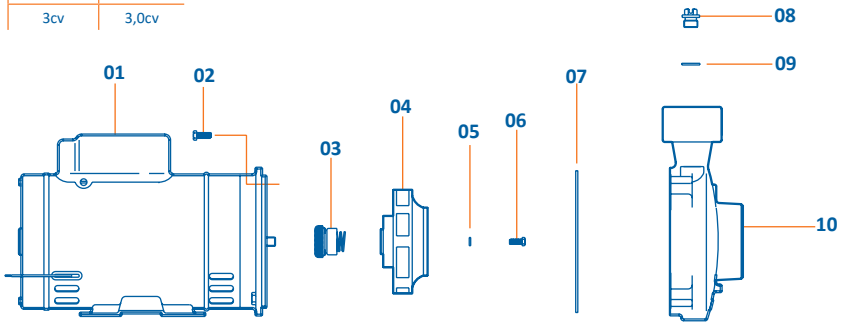

OBS: Motores trifásicos não possuem capacitor. Os itens 05 e 06 são utilizados somente nos motores trifásicos

ITEM	COMPONENTE - DESCRIÇÃO	CÓDIGO	QUANT. POR EMB.	PREÇO	I.P.I	DISPONIBILI-DADE
01 A	MOTOR ELETRICO IP21 ST JJ 2,0CV M 127/220/254V 2P 50/60HZ FC165FF E56	14801107P	1	SOB CONSULTA	6,50%	SOB CONSULTA
01 B	MOTOR ELETRICO IP21 ST JJ 3,0CV M 127/220/254V 2P 60HZ FC165FF E56	14801073P	1	SOB CONSULTA	6,50%	SOB CONSULTA
01 C	MOTOR ELETRICO IP21 ST JJ 2,0CV T 220/380V 2P 60HZ FC165FF E56 IR3	14801094P	1	SOB CONSULTA	0,00%	SOB CONSULTA
01 D	MOTOR ELETRICO IP21 ST JJ 3,0CV T 220/380V 2P 60HZ FC165FF E56 IR3	14801095P	1	SOB CONSULTA	0,00%	SOB CONSULTA
02	PARAFUSO SEXTAVADO UNC 5/16" X 3/4" SALT SPRAY 96H	60700020P	10		6,50%	SOB CONSULTA
03	SELO MECANICO 5/8" TIPO 16	60700478P	2		6,50%	SOB CONSULTA
04 A	ROTOR 502 120MM	60500502P	1		3,25%	1 ATÉ 7 DIAS
04 B	ROTOR CAM-W21 2,0CV AL 113MM	60501502P	1		3,25%	1 ATÉ 7 DIAS
04 C	ROTOR 504 125MM	60500504P	1		3,25%	1 ATÉ 7 DIAS
05	ARRUELA LISA 1/4" DIAMETRO EXTERNO 17.00MM ACO INOX AISI 304	60700533P	5		6,50%	SOB CONSULTA
06	PARAFUSO SEXTAVADO UNF 1/4" X 3/4" 28 FIOS ACO INOX AISI 304	60700268P	10		6,50%	SOB CONSULTA
07	O RING 164.69MM X 3.53MM DUREZA SHORE A70 2-260	80760334P	5		5,2%	SOB CONSULTA
08/09	PLUG DE ESCORVA LATAO 3/8 COM ARRUELA	60550217P	5		3,25%	1 ATÉ 7 DIAS
10	CARCACA CAM-W21	60350090P	1		3,25%	1 ATÉ 7 DIAS

Série CAM-W21 Flangeada

Ø	Suc.	Elev.
	2½''	2½''
Modelo	Mon.	Tri.
CAM-W21 Flangeada	2cv	2,0cv
	3cv	3,0cv
CAM-W19		3,0cv

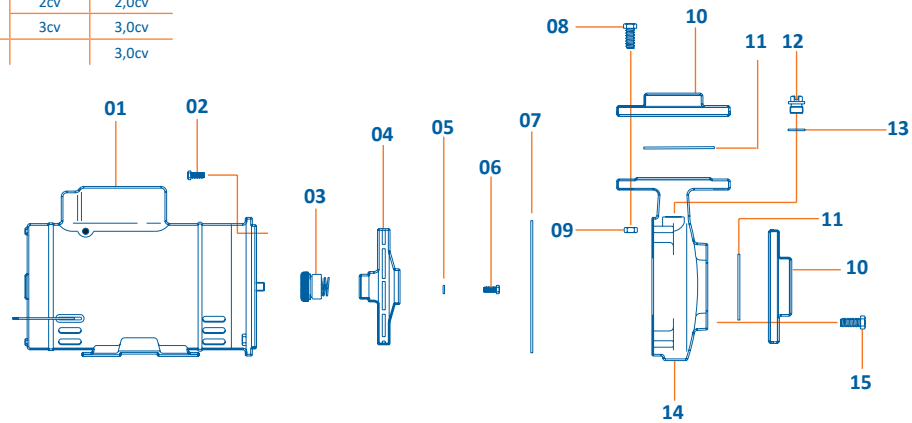

OBS: Motores trifásicos não possuem capacitor. Os itens 05 e 06 são utilizados somente nos motores trifásicos

ITEM	COMPONENTE - DESCRIÇÃO	CÓDIGO	QUANT. POR EMB.	PREÇO	I.P.I	DISPONIBILIDADE
01 A	MOTOR ELETRICO IP21 ST JJ 2,0CV M 127/220/254V 2P 50/60HZ FC165FF E56	14801107P	1	SOB CONSULTA	6,50%	SOB CONSULTA
01 B	MOTOR ELETRICO IP21 ST JJ 3,0CV M 127/220/254V 2P 60HZ FC165FF E56	14801073P	1	SOB CONSULTA	6,50%	SOB CONSULTA
01 C	MOTOR ELETRICO IP21 ST JJ 2,0CV T 220/380V 2P 60HZ FC165FF E56 IR3	14801094P	1	SOB CONSULTA	0,00%	SOB CONSULTA
01 D	MOTOR ELETRICO IP21 ST JJ 3,0CV T 220/380V 2P 60HZ FC165FF E56 IR3	14801095P	1	SOB CONSULTA	0,00%	SOB CONSULTA
02	PARAFUSO SEXTAVADO UNC 5/16" X 3/4" SALT SPRAY 96H	60700020P	10		6,50%	SOB CONSULTA
03	SELO MECANICO 5/8" TIPO 16	60700478P	2		6,50%	SOB CONSULTA
04 A	ROTOR CAM-W21 2,0CV AL 113MM	60501502P	1		3,25%	1 ATÉ 7 DIAS
04 B	ROTOR 504 125MM	60500504P	1		3,25%	1 ATÉ 7 DIAS
05	ARRUELA LISA 1/4" DIAMETRO EXTERNO 17.00MM ACO INOX AISI 304	60700533P	5		6,50%	SOB CONSULTA
06	PARAFUSO SEXTAVADO UNF 1/4" X 3/4" 28 FIOS ACO INOX AISI 304	60700268P	10		6,50%	SOB CONSULTA
07	O RING 164.69MM X 3.53MM DUREZA SHORE A70 2-260	80760334P	5		5,2%	SOB CONSULTA
08	PARAFUSO SEXTAVADO - 1/2'' X 1¾'' UNC	60700603P	10		6,50%	SOB CONSULTA
09	PORCA SEXTAVADA 1/2'' UNC	60700042P	10		6,50%	SOB CONSULTA
10	FLANGE 2.1/2"	60550058P	1		3,25%	SOB CONSULTA
11	O RING 75.79MM X 3.53MM DUREZA SHORE A70 2-234	60700605P	5		5,20%	SOB CONSULTA
12/13	PLUG DE ESCORVA LATAO 3/8 COM ARRUELA	60550217P	5		3,25%	1 ATÉ 7 DIAS
14	CARCACA CAM-W21 FLANGEADA	60351090P	1		3,25%	SOB CONSULTA
15	PARAFUSO SEXTAVADO - 1/2 X 1 UNC	60700041P	10		6,50%	SOB CONSULTA

Série CAM-Padrão - 620 JM

Ø	Suc.: 2''	Elev.:1½''
Modelos		
Mono.	Tri.	
420 MJM - 4cv	420 TJM - 4,0cv	
620 MJM - 5cv	620 TJM - 5,0cv	
650 MJM - 7½cv	650 TJM - 7,5cv	

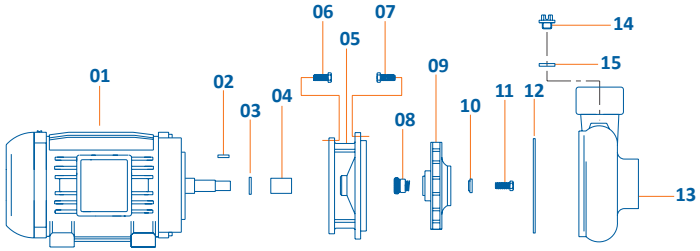

ITEM	COMPONENTE - DESCRIÇÃO	CÓDIGO	QUANT. POR EMB.	PREÇO	I.P.I	DISPONIBILIDADE
01 A	MOTOR ELETRICO IP55 ST JM 4,0CV M 220/440V 2P 60HZ FC149 112M	14820016P	1	SOB CONSULTA	6,50%	SOB CONSULTA
01 B	MOTOR ELETRICO IP55 ST JM 5,0CV M 220/440V 2P 60HZ FC149 112M	14820006P	1	SOB CONSULTA	6,50%	SOB CONSULTA
01 C	MOTOR ELETRICO IP55 ST JM 7.1/2CV M 220/440V 2P 60HZ FC184 132S/M	14820007P	1	SOB CONSULTA	6,50%	SOB CONSULTA
01 D	MOTOR ELETRICO IP55 ST JM 4,0CV T 4V 2P 60HZ FC149 90L IR3	14820088P	1	SOB CONSULTA	0,00%	SOB CONSULTA
01 E	MOTOR ELETRICO IP55 ST JM 5,0CV T 4V 2P 60HZ FC149 100L IR3	14820089P	1	SOB CONSULTA	0,00%	SOB CONSULTA
01 F	MOTOR ELETRICO IP55 ST JM 7,5CV T 4V 2P 60HZ FC149 112M IR3	14820086P	1	SOB CONSULTA	0,00%	SOB CONSULTA
02	CHAVETA PARALELA 3/16 X 1.9/16 ACO INOX AISI 304	60700395P	5		6,50%	1 ATÉ 7 DIAS
03	O RING 23.52MM X 1.78MM DUREZA SHORE A70 2-021	60700378P	5		5,20%	SOB CONSULTA
04	BUCHA DO EIXO JM 25.40MM	60550192P	1		3,25%	1 ATÉ 7 DIAS
05 A	INTERMEDIARIA 620 JM	60460620P	1		3,25%	1 ATÉ 7 DIAS
05 B	INTERMEDIARIA 650 JM	60460650P	1		3,25%	SOB CONSULTA
06 A	PARAFUSO SEXTAVADO 3/8'' X 3/4'' UNC	60700307P	10		6,50%	SOB CONSULTA
06 B	PARAFUSO SEXTAVADO - 1/2 X 1 UNC	60700041P	10		6,50%	SOB CONSULTA
07	PARAFUSO SEXTAVADO UNC 5/16" X 3/4" SALT SPRAY 96H	60700020P	10		6,50%	SOB CONSULTA
08	SELO MECANICO 1.1/4" TIPO 01/21	60700481P	1		6,50%	SOB CONSULTA
09 A	ROTOR 420 JM 4,0CV AL 155MM	60540420P	1		3,25%	SOB CONSULTA
09 B	ROTOR 620 JM 5,0CV AL 162MM	60540620P	1		3,25%	1 ATÉ 7 DIAS
09 C	ROTOR 650 JM 7.5CV AL 173MM	60540650P	1		3,25%	1 ATÉ 7 DIAS
10	ARRUELA LISA 10.00MM X 28.00MM X 4.50MM	60550191P	5		3,25%	SOB CONSULTA
11	PARAFUSO SEXTAVADO UNC 3/8" X 5/8" ACO INOX AISI 304	60700619P	10		6,50%	SOB CONSULTA
12	O RING 177.42MM X 2.62MM DUREZA SHORE A70 2-167	60700468P	5		5,20%	SOB CONSULTA
13	CARCACA 620	60380620P	1		3,25%	1 ATÉ 7 DIAS
14/15	PLUG DE ESCORVA LATAO 3/8 COM ARRUELA	60550217P	5		3,25%	1 ATÉ 7 DIAS

Série CAM-Padrão - 630 JM

Ø	Suc.	Elev.
	1½''	11/4''
Modelos		
Mono.	Tri.	
430 MJM - 4cv	430 TJM - 4,0cv	
630 MJM - 5cv	630 TJM - 5,0cv	

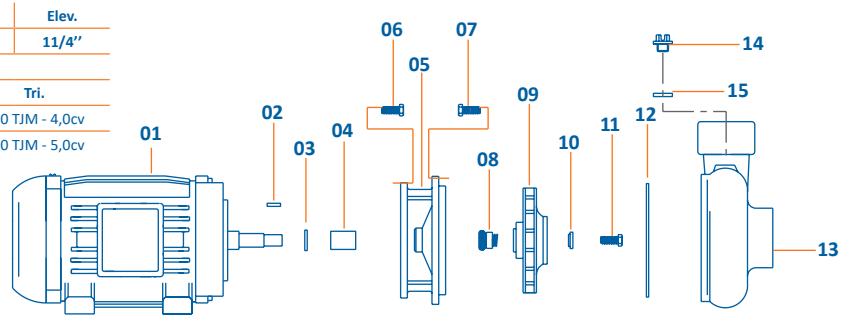

ITEM	COMPONENTE - DESCRIÇÃO	CÓDIGO	QUANT. POR EMB.	PREÇO	I.P.I	DISPONIBILIDADE
01 A	MOTOR ELETRICO IP55 ST JM 4,0CV M 220/440V 2P 60HZ FC149 112M	14820016P	1	SOB CONSULTA	6,50%	SOB CONSULTA
01 B	MOTOR ELETRICO IP55 ST JM 5,0CV M 220/440V 2P 60HZ FC149 112M	14820006P	1	SOB CONSULTA	6,50%	SOB CONSULTA
01 C	MOTOR ELETRICO IP55 ST JM 4,0CV T 4V 2P 60HZ FC149 90L IR3	14820088P	1	SOB CONSULTA	0,00%	SOB CONSULTA
01 D	MOTOR ELETRICO IP55 ST JM 5,0CV T 4V 2P 60HZ FC149 100L IR3	14820089P	1	SOB CONSULTA	0,00%	SOB CONSULTA
02	CHAVETA PARALELA 3/16 X 1.9/16 ACO INOX AISI 304	60700395P	5		6,50%	1 ATÉ 7 DIAS
03	O RING 23.52MM X 1.78MM DUREZA SHORE A70 2-021	60700378P	5		5,20%	SOB CONSULTA
04	BUCHA DO EIXO JM 25.40MM	60550192P	1		3,25%	1 ATÉ 7 DIAS
05	INTERMEDIARIA 630 JM	60460630P	1		3,25%	1 ATÉ 7 DIAS
06	PARAFUSO SEXTAVADO 3/8'' X 3/4'' UNC	60700307P	10		6,50%	SOB CONSULTA
07	PARAFUSO SEXTAVADO UNC 5/16" X 3/4" SALT SPRAY 96H	60700020P	10		6,50%	SOB CONSULTA
08	SELO MECANICO 1.1/4" TIPO 01/21	60700481P	1		6,50%	SOB CONSULTA
09 A	ROTOR 430 JM 4,0CV AL 180MM	60540430P	1		3,25%	SOB CONSULTA
09 B	ROTOR 630 JM 5,0CV AL 189MM	60540630P	1		3,25%	1 ATÉ 7 DIAS
10	ARRUELA LISA 10.00MM X 28.00MM X 4.50MM	60550191P	5		3,25%	SOB CONSULTA
11	PARAFUSO SEXTAVADO UNC 3/8" X 5/8" ACO INOX AISI 304	60700619P	10		6,50%	SOB CONSULTA
12	O RING 190.17MM X 2.62MM DUREZA SHORE A70 2-169	60700464P	2		5,20%	SOB CONSULTA
13	CARCACA 510	60380510P	1		3,25%	1 ATÉ 7 DIAS
14/15	PLUG DE ESCORVA LATAO 3/8 COM ARRUELA	60550217P	5		3,25%	1 ATÉ 7 DIAS

Série CAM-Padrão - 645 JM

DANCOR® BOMBAS & FILTROS

Ø	Suc.: 2½''	Elev.: 2''
Modelos		
Mono.	Tri.	
414 MJM - 4cv	414 TJM - 4,0cv	
415 MJM - 4cv	415 TJM - 4,0cv	
614 MJM - 5cv	614 TJM - 5,0cv	
615 MJM - 5cv	615 TJM - 5,0cv	
645 MJM - 7½cv	645 TJM - 7,5cv	
667 MJM - 10cv	667 TJM - 10,0cv	

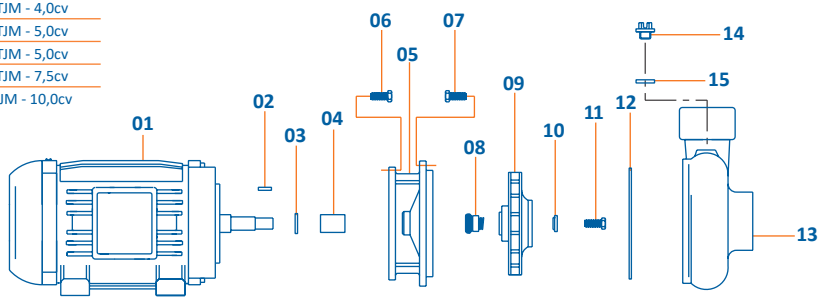

ITEM	COMPONENTE - DESCRIÇÃO	CÓDIGO	QUANT. POR EMB.	PREÇO	I.P.I	DISPONIBILIDADE
01 A	MOTOR ELETRICO IP55 ST JM 4,0CV M 220/440V 2P 60HZ FC149 112M	14820016P	1	SOB CONSULTA	6,50%	SOB CONSULTA
01 B	MOTOR ELETRICO IP55 ST JM 5,0CV M 220/440V 2P 60HZ FC149 112M	14820006P	1	SOB CONSULTA	6,50%	SOB CONSULTA
01 C	MOTOR ELETRICO IP55 ST JM 7.1/2CV M 220/440V 2P 60HZ FC184 132S/M	14820007P	1	SOB CONSULTA	6,50%	SOB CONSULTA
01 D	MOTOR ELETRICO IP55 ST JM 10,0CV M 220/440V 2P 60HZ FC184 132M	14820008P	1	SOB CONSULTA	6,50%	SOB CONSULTA
01 E	MOTOR ELETRICO IP55 ST JM 4,0CV T 4V 2P 60HZ FC149 90L IR3	14820088P	1	SOB CONSULTA	0,00%	SOB CONSULTA
01 F	MOTOR ELETRICO IP55 ST JM 5,0CV T 4V 2P 60HZ FC149 100L IR3	14820089P	1	SOB CONSULTA	0,00%	SOB CONSULTA
01 G	MOTOR ELETRICO IP55 ST JM 7,5CV T 4V 2P 60HZ FC149 112M IR3	14820086P	1	SOB CONSULTA	0,00%	SOB CONSULTA
01 H	MOTOR ELETRICO IP55 ST JM 10,0CV T 4V 2P 60HZ FC184 132S IR3	14820090P	1	SOB CONSULTA	0,00%	SOB CONSULTA
02	CHAVETA PARALELA 3/16 X 1.9/16 ACO INOX AISI 304	60700395P	5		6,50%	1 ATÉ 7 DIAS
03	O RING 23.52MM X 1.78MM DUREZA SHORE A70 2-021	60700378P	5		5,20%	SOB CONSULTA
04	BUCHA DO EIXO JM 25.40MM	60550192P	1		3,25%	1 ATÉ 7 DIAS
05 A	INTERMEDIARIA 645 JM	60460645P	1		3,25%	1 ATÉ 7 DIAS
05 B	INTERMEDIARIA 667 JM	60460667P	1		3,25%	1 ATÉ 7 DIAS
06 A	PARAFUSO SEXTAVADO 3/8'' X 3/4'' UNC	60700307P	10		6,50%	SOB CONSULTA
06 B	PARAFUSO SEXTAVADO - 1/2 X 1 UNC	60700041P	10		6,50%	SOB CONSULTA
07	PARAFUSO SEXTAVADO UNC 5/16" X 3/4" SALT SPRAY 96H	60700020P	10		6,50%	SOB CONSULTA
08	SELO MECANICO 1.1/4" TIPO 01/21	60700481P	1		6,50%	SOB CONSULTA
09 A	ROTOR 414 JM 4,0CV AL 130MM	60540414P	1		3,25%	SOB CONSULTA
09 B	ROTOR 415 JM 4,0CV AL 135MM	60540415P	1		3,25%	SOB CONSULTA
09 C	ROTOR 614 JM 5,0CV AL 135MM	60540614P	1		3,25%	1 ATÉ 7 DIAS
09 D	ROTOR 615 JM 5,0CV AL 145MM	60540615P	1		3,25%	1 ATÉ 7 DIAS
09 E	ROTOR 645 JM 7.5CV AL 155MM	60540645P	1		3,25%	1 ATÉ 7 DIAS
09 F	ROTOR 667 JM 10,0CV AL 180MM	60540667P	1		3,25%	1 ATÉ 7 DIAS
10	ARRUELA LISA 10.00MM X 28.00MM X 4.50MM	60550191P	5		3,25%	SOB CONSULTA
11	PARAFUSO SEXTAVADO UNC 3/8" X 5/8" ACO INOX AISI 304	60700619P	10		6,50%	SOB CONSULTA
12	O RING 177.42MM X 2.62MM DUREZA SHORE A70 2-167	60700468P	5		5,20%	SOB CONSULTA
13	CARCACA 645	60380645P	1		3,25%	1 ATÉ 7 DIAS
14/15	PLUG DE ESCORVA LATAO 3/8 COM ARRUELA	60550217P	5		3,25%	1 ATÉ 7 DIAS

Série CAM-Padrão - 660 JM

Ø	Suc."3"	Elev.: 3"
Modelos		
Mono.	Tri.	
660 MJM - 10cv	660 TJM - 10,0cv	
670 MJM - 12½cv	670 TJM - 12,5cv	
--	680 TJM - 15,0cv	

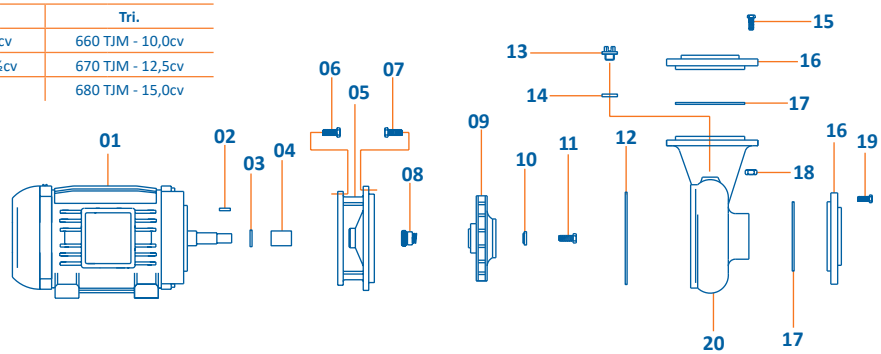

ITEM	COMPONENTE - DESCRIÇÃO	CÓDIGO	QUANT. POR EMB.	PREÇO	I.P.I	DISPONIBILIDADE
01 A	MOTOR ELETRICO IP55 ST JM 10,0CV M 220/440V 2P 60HZ FC184 132M	14820008P	1	SOB CONSULTA	6,50%	SOB CONSULTA
01 B	MOTOR ELETRICO IP55 ST JM 12.1/2CV M 220/440V 2P 60HZ FC184 132M	14820018P	1	SOB CONSULTA	6,50%	SOB CONSULTA
01 C	MOTOR ELETRICO IP55 ST JM 10,0CV T 4V 2P 60HZ FC184 132S IR3	14820090P	1	SOB CONSULTA	0,00%	SOB CONSULTA
01 D	MOTOR ELETRICO IP55 ST JM 12,5CV T 4V 2P 60HZ FC184 132M IR3	14820091P	1	SOB CONSULTA	0,00%	SOB CONSULTA
01 E	MOTOR ELETRICO IP55 ST JM 15,0CV T 4V 2P 60HZ FC184 132M IR3	14820092P	1	SOB CONSULTA	0,00%	SOB CONSULTA
02	CHAVETA PARALELA 3/16 X 1.9/16 ACO INOX AISI 304	60700395P	5		6,50%	1 ATÉ 7 DIAS
03	O RING 23.52MM X 1.78MM DUREZA SHORE A70 2-021	60700378P	5		5,20%	SOB CONSULTA
04	BUCHA DO EIXO JM 25.40MM	60550192P	1		3,25%	1 ATÉ 7 DIAS
05	INTERMEDIARIA 667 JM	60460667P	1		3,25%	1 ATÉ 7 DIAS
06	PARAFUSO SEXTAVADO - 1/2 X 1 UNC	60700041P	10		6,50%	SOB CONSULTA
07	PARAFUSO SEXTAVADO UNC 5/16" X 3/4" SALT SPRAY 96H	60700020P	10		6,50%	SOB CONSULTA
08	SELO MECANICO 1.1/4" TIPO 01/21	60700481P	1		6,50%	SOB CONSULTA
09 A	ROTOR 660 JM 10,0CV AL 150MM	60540660P	1		3,25%	SOB CONSULTA
09 B	ROTOR 670 JM 12.5CV AL 162MM	60540670P	1		3,25%	SOB CONSULTA
09 C	ROTOR 680 JM 15,0CV AL 167MM	60540680P	1		3,25%	1 ATÉ 7 DIAS
10	ARRUELA LISA 10.00MM X 28.00MM X 4.50MM	60550191P	5		3,25%	SOB CONSULTA
11	PARAFUSO SEXTAVADO UNC 3/8" X 5/8" ACO INOX AISI 304	60700619P	10		6,50%	SOB CONSULTA
12	O RING 177.42MM X 2.62MM DUREZA SHORE A70 2-167	60700468P	5		5,20%	SOB CONSULTA
13/14	PLUG DE ESCORVA LATAO 3/8 COM ARRUELA	60550217P	5		3,25%	1 ATÉ 7 DIAS
15	PARAFUSO SEXTAVADO UNC 5/8" X 2.1/2" SALT SPRAY 96H	60700045P	10		6,50%	SOB CONSULTA
16	FLANGE 660	60550018P	1		3,25%	1 ATÉ 7 DIAS
17	O RING 98.52MM X 3.53MM DUREZA SHORE A70 2-241	60700793P	5		5,20%	SOB CONSULTA
18	PORCA SEXTAVADO UNC 5/8" SALT SPRAY 96H	60700046P	10		6,50%	SOB CONSULTA
19	PARAFUSO SEXTAVADO UNC 5/8" X 1.1/2" SALT SPRAY 96H	60700197P	10		6,50%	SOB CONSULTA
20	CARCACA 660	60380660P	1		3,25%	1 ATÉ 7 DIAS

MEF +55 11 2574-9805

Série CAM-Padrão - 674/690/695 JM

DANCOR® BOMBAS & FILTROS

Ø	Suc.: 2”	Elev.: 1½”
Modelos		
Mono.	Trif.	
674 MJM - 10cv	674 TJM - 10,0cv	
685 MJM - 12½cv	685 TJM - 12,5cv	
--	690 TJM - 15,0cv	
--	695 TJM - 20,0cv	

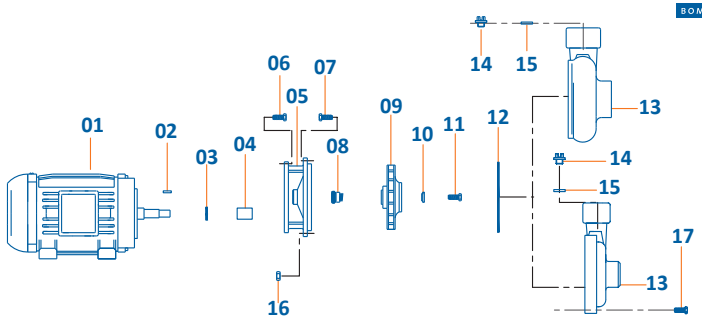

ITEM	COMPONENTE - DESCRIÇÃO	CÓDIGO	QUANT. POR EMB.	PREÇO	I.P.I	DISPONIBILIDADE
01 A	MOTOR ELETRICO IP55 ST JM 10,0CV M 220/440V 2P 60HZ FC184 132M	14820008P	1	SOB CONSULTA	6,50%	SOB CONSULTA
01 B	MOTOR ELETRICO IP55 ST JM 12.1/2CV M 220/440V 2P 60HZ FC184 132M	14820018P	1	SOB CONSULTA	6,50%	SOB CONSULTA
01 C	MOTOR ELETRICO IP55 ST JM 10,0CV T 4V 2P 60HZ FC184 132S IR3	14820090P	1	SOB CONSULTA	0,00%	SOB CONSULTA
01 D	MOTOR ELETRICO IP55 ST JM 12,5CV T 4V 2P 60HZ FC184 132M IR3	14820091P	1	SOB CONSULTA	0,00%	SOB CONSULTA
01 E	MOTOR ELETRICO IP55 ST JM 15,0CV T 4V 2P 60HZ FC184 132M IR3	14820092P	1	SOB CONSULTA	0,00%	SOB CONSULTA
01 F	MOTOR ELETRICO IP55 ST JM 20,0CV T 4V 2P 60HZ FC184 160M IR3	14820093P	1	SOB CONSULTA	0,00%	SOB CONSULTA
02 A	CHAVETA PARALELA 3/16 X 1.9/16 ACO INOX AISI 304	60700395P	5		6,50%	1 ATÉ 7 DIAS
02 B	CHAVETA - 1/4’’ X 2.7/16’’ (PARALELA) MOD.: 695	60700295P	5		6,50%	SOB CONSULTA
03 A	O RING 23.52MM X 1.78MM DUREZA SHORE A70 2-021	60700378P	5		5,20%	SOB CONSULTA
03 B	O RING 29.00MM X 4.50MM DUREZA SHORE A70	70780086P	5		5,20%	SOB CONSULTA
04 A	BUCHA DO EIXO JM 25.40MM	60550192P	1		3,25%	1 ATÉ 7 DIAS
04 B	BUCHA DO EIXO JM 34.92MM	60550193P	1		3,25%	1 ATÉ 7 DIAS
05 A	INTERMEDIARIA 674 JM	60460674P	1		3,25%	SOB CONSULTA
05 B	INTERMEDIARIA 690 JM	60460690P	1		3,25%	SOB CONSULTA
05 C	INTERMEDIARIA 695 JM	60460695P	1		3,25%	SOB CONSULTA
06	PARAFUSO SEXTAVADO - 1/2 X 1 UNC	60700041P	10		6,50%	SOB CONSULTA
07	PARAFUSO SEXTAVADO 5/16 X 7/8 UNC	60700051P	10		6,50%	SOB CONSULTA
08 A	SELO MECANICO 1.1/4" TIPO 01/21	60700481P	1		6,50%	SOB CONSULTA
08 B	SELO MECANICO 1.3/4"	60700482P	1		6,50%	SOB CONSULTA
09 A	ROTOR 674 JM 10,0CV AL 200MM	60540674P	1		3,25%	SOB CONSULTA
09 B	ROTOR 685 JM 12.5CV AL 220MM	60540685P	1		3,25%	SOB CONSULTA
09 C	ROTOR 690 JM 15,0CV AL 230MM	60540690P	1		3,25%	1 ATÉ 7 DIAS
09 D	ROTOR 695 JM 20,0CV AL 252MM	60540695P	1		3,25%	SOB CONSULTA
10 A	ARRUELA LISA 10.00MM X 28.00MM X 4.50MM	60550191P	5		3,25%	SOB CONSULTA
10 B	ARRUELA DE FIXACAO DO ROTOR - (20CV JM)	60550194P	5		3,25%	1 ATÉ 7 DIAS
11 A	PARAFUSO SEXTAVADO UNC 3/8" X 5/8" ACO INOX AISI 304	60700619P	10		6,50%	SOB CONSULTA
11 B	PARAFUSO SEXTAVADO 1/2 X 1 UNC ACO INOX	60700620P	10		6,50%	SOB CONSULTA
12 A	O RING 221.92MM X 2.62MM DUREZA SHORE A70 2-174	60700466P	5		5,20%	SOB CONSULTA
12 B	O RING 247.32MM X 2.62MM DUREZA SHORE A70 2-178	60700467P	5		5,20%	SOB CONSULTA
13 A	CARCACA 674	60380674P	1		3,25%	SOB CONSULTA
13 B	CARCACA 690	60380690P	1		3,25%	SOB CONSULTA
13 C	CARCACA 695	60380695P	1		3,25%	SOB CONSULTA
14/15	PLUG DE ESCORVA LATAO 3/8 COM ARRUELA	60550217P	5		3,25%	1 ATÉ 7 DIAS
16	PORCA SEXTAVADO UNC 5/16" CH-1/2" SALT SPRAY 96H	60700052P	10		6,50%	SOB CONSULTA
17	PARAFUSO SEXTAVADO - 5/16’’ X 2’’ UNC	60700050P	10		6,50%	SOB CONSULTA

Série CAM-Padrão - 687 JM

Ø	Suc.: 2½’’	Elev.: 2’’
Modelos		
Mono.	Tri.	
677 MJM - 12½cv	677 TJM - 12,5cv	
--	687 TJM - 15,0cv	
--	697 TJM - 20,0cv	

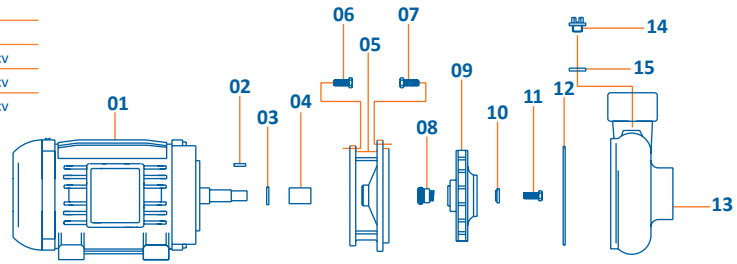

ITEM	COMPONENTE - DESCRIÇÃO	CÓDIGO	QUANT. POR EMB.	PREÇO	I.P.I	DISPONIBILIDADE
01 A	MOTOR ELETRICO IP55 ST JM 12.1/2CV M 220/440V 2P 60HZ FC184 132M	14820018P	1	SOB CONSULTA	6,50%	SOB CONSULTA
01 B	MOTOR ELETRICO IP55 ST JM 12,5CV T 4V 2P 60HZ FC184 132M IR3	14820091P	1	SOB CONSULTA	0,00%	SOB CONSULTA
01 C	MOTOR ELETRICO IP55 ST JM 15,0CV T 4V 2P 60HZ FC184 132M IR3	14820092P	1	SOB CONSULTA	0,00%	SOB CONSULTA
01 D	MOTOR ELETRICO IP55 ST JM 20,0CV T 4V 2P 60HZ FC184 160M IR3	14820093P	1	SOB CONSULTA	0,00%	SOB CONSULTA
02 A	CHAVETA PARALELA 3/16 X 1.9/16 ACO INOX AISI 304	60700395P	5		6,50%	1 ATÉ 7 DIAS
02 B	CHAVETA - 1/4’’ X 2.7/16’’ (PARALELA) MOD.: 695	60700295P	5		6,50%	SOB CONSULTA
03 A	O RING 23.52MM X 1.78MM DUREZA SHORE A70 2-021	60700378P	5		5,20%	SOB CONSULTA
03 B	O RING 29.00MM X 4.50MM DUREZA SHORE A70	70780086P	5		5,20%	SOB CONSULTA
04 A	BUCHA DO EIXO JM 25.40MM	60550192P	1		3,25%	1 ATÉ 7 DIAS
04 B	BUCHA DO EIXO JM 34.92MM	60550193P	1		3,25%	1 ATÉ 7 DIAS
05 A	INTERMEDIARIA 687 JM	60460687P	1		3,25%	1 ATÉ 7 DIAS
05 B	INTERMEDIARIA 697 JM	60460697P	1		3,25%	SOB CONSULTA
06	PARAFUSO SEXTAVADO - 1/2 X 1 UNC	60700041P	10		6,50%	SOB CONSULTA
07	PARAFUSO SEXTAVADO 5/16 X 7/8 UNC	60700051P	10		6,50%	SOB CONSULTA
08 A	SELO MECANICO 1.1/4" TIPO 01/21	60700481P	1		6,50%	SOB CONSULTA
08 B	SELO MECANICO 1.3/4"	60700482P	1		6,50%	SOB CONSULTA
09 A	ROTOR 677 JM 12.5CV AL 180MM	60540677P	1		3,25%	SOB CONSULTA
09 B	ROTOR 687 JM 15,0CV AL 195MM	60540687P	1		3,25%	1 ATÉ 7 DIAS
09 C	ROTOR 697 JM 20,0CV AL 210MM	60540697P	1		3,25%	SOB CONSULTA
10 A	ARRUELA LISA 10.00MM X 28.00MM X 4.50MM	60550191P	5		3,25%	SOB CONSULTA
10 B	ARRUELA DE FIXACAO DO ROTOR - (20CV JM)	60550194P	5		3,25%	1 ATÉ 7 DIAS
11 A	PARAFUSO SEXTAVADO UNC 3/8" X 5/8" ACO INOX AISI 304	60700619P	10		6,50%	SOB CONSULTA
11 B	PARAFUSO SEXTAVADO 1/2 X 1 UNC ACO INOX	60700620P	10		6,50%	SOB CONSULTA
12	O RING 209.22MM X 2.62MM DUREZA SHORE A70 2-172	60700465P	5		5,20%	SOB CONSULTA
13	CARCACA 687	60380687P	1		3,25%	1 ATÉ 7 DIAS
14/15	PLUG DE ESCORVA LATAO 3/8 COM ARRUELA	60550217P	5		3,25%	1 ATÉ 7 DIAS

Série CAM-Padrão - 27-50 / Incêndio

Ø	Suc.: 3''	*Elev.: 2''
Modelo	Mono.	Trif.
27-50	2cv	2,0cv
	3cv	3,0cv
27-50 JM	4cv	4,0cv
	5cv	5,0cv
	7½cv	7,5cv

*Elevação: Padrão incêndio 2½''

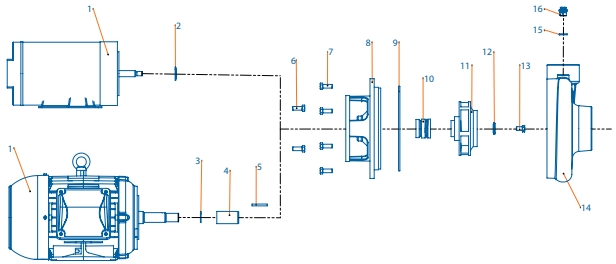

ITEM	COMPONENTE - DESCRIÇÃO	CÓDIGO	QUANT. POR EMB.	PREÇO	I.P.I	DISPONIBILI-DADE
01 A	MOTOR ELETRICO IP21 ST JJ 2,0CV M 127/220/254V 2P 50/60HZ FC149 56D	14801088P	1	SOB CONSULTA	6,50%	SOB CONSULTA
01 B	MOTOR ELETRICO IP21 ST JJ 3,0CV M 127/220/254V 2P 60HZ FC149 G56H	14801067P	1	SOB CONSULTA	6,50%	SOB CONSULTA
01 E	MOTOR ELETRICO IP55 ST JM 4,0CV M 220/440V 2P 60HZ FC149 112M	14820016P	1	SOB CONSULTA	6,50%	SOB CONSULTA
01 F	MOTOR ELETRICO IP55 ST JM 5,0CV M 220/440V 2P 60HZ FC149 112M	14820006P	1	SOB CONSULTA	6,50%	SOB CONSULTA
01 G	MOTOR ELETRICO IP55 ST JM 7.1/2CV M 220/440V 2P 60HZ FC184 132S/M	14820007P	1	SOB CONSULTA	6,50%	SOB CONSULTA
01 H	MOTOR ELETRICO IP21 ST JJ 2,0CV T 220/380V 2P 50/60HZ FC149 56D IR3	14801100P	1	SOB CONSULTA	0,00%	SOB CONSULTA
01 I	MOTOR ELETRICO IP21 ST JJ 3,0CV T 220/380V 2P 60HZ FC149 F56H IR3	14801101P	1	SOB CONSULTA	0,00%	SOB CONSULTA
01 J	MOTOR ELETRICO IP55 ST JJ 2,0CV T 220/380V 2P 60HZ FC149 80 IR3	14908120P	1	SOB CONSULTA	0,00%	SOB CONSULTA
01 L	MOTOR ELETRICO IP55 ST JJ 3,0CV T 220/380V 2P 60HZ FC149 90S IR3	14908121P	1	SOB CONSULTA	0,00%	SOB CONSULTA
01 M	MOTOR ELETRICO IP55 ST JM 4,0CV T 4V 2P 60HZ FC149 90L IR3	14820088P	1	SOB CONSULTA	0,00%	SOB CONSULTA
01 N	MOTOR ELETRICO IP55 ST JM 5,0CV T 4V 2P 60HZ FC149 100L IR3	14820089P	1	SOB CONSULTA	0,00%	SOB CONSULTA
01 O	MOTOR ELETRICO IP55 ST JM 7,5CV T 4V 2P 60HZ FC149 112M IR3	14820086P	1	SOB CONSULTA	0,00%	SOB CONSULTA
02	DEFLETOR 7/16"	60550008P	10		6,50%	1 ATÉ 7 DIAS
03	O RING 23.52MM X 1.78MM DUREZA SHORE A70 2-021	60700378P	5		5,20%	SOB CONSULTA
04	BUCHA DO EIXO JM 25.40MM	60550192P	1		3,25%	1 ATÉ 7 DIAS
05	CHAVETA PARALELA 3/16 X 1.9/16 ACO INOX AISI 304	60700395P	5		6,50%	1 ATÉ 7 DIAS
06 A	PARAFUSO SEXTAVADO 3/8'' X 3/4'' UNC	60700307P	10		6,50%	SOB CONSULTA
06 B	PARAFUSO SEXTAVADO 3/8" X 1" UNC 4.0 A 7.5CV	60700183P	10		6,50%	SOB CONSULTA
07	PARAFUSO SEXTAVADO 3/8" X 1" UNC 4.0 A 7.5CV	60700183P	10		6,50%	SOB CONSULTA
08 A	INTERMEDIARIA 27-50 7/16" FC149	60460007P	1		3,25%	SOB CONSULTA
08 B	INTERMEDIARIA 27-50 JM FC149	60460008P	1		3,25%	1 ATÉ 7 DIAS
09	O RING 209.14MM X 3.53MM DUREZA SHORE A70 2-267	60700727P	5		5,20%	SOB CONSULTA
10 A	SELO MECANICO 5/8" TIPO 16	60700478P	2		6,50%	SOB CONSULTA
10 B	SELO MECANICO 1.1/4" TIPO 01/21	60700481P	1		6,50%	SOB CONSULTA
11 A	ROTOR 27-50 2,0CV FF 108MM	60560016P	1		3,25%	SOB CONSULTA
11 B	ROTOR 27-50 3,0CV FF 118MM	60560017P	1		3,25%	SOB CONSULTA
11 C	ROTOR 27-50 4,0CV FF 125MM	60560018P	1		3,25%	SOB CONSULTA
11 D	ROTOR 27-50 5,0CV FF 130MM	60560019P	1		3,25%	SOB CONSULTA
11 E	ROTOR 27-50 7,5CV FF 140MM	60560020P	1		3,25%	SOB CONSULTA
12 A	ARRUELA LISA 10.00MM X 28.00MM X 4.50MM	60550191P	5		3,25%	SOB CONSULTA
12 B	ARRUELA LISA 1/4" DIAMETRO EXTERNO 17.00MM ACO INOX AISI 304	60700533P	5		6,50%	SOB CONSULTA
13 A	PARAFUSO SEXTAVADO UNF 1/4" X 3/4" 28 FIOS ACO INOX AISI 304	60700268P	10		6,50%	SOB CONSULTA
13 B	PARAFUSO SEXTAVADO UNC 3/8" X 5/8" ACO INOX AISI 304	60700619P	10		6,50%	SOB CONSULTA
14 A	CARCACA 63-90 3" X 2"	60380004P	1		3,25%	1 ATÉ 7 DIAS
14 B	CARCACA 63-90 3" X 2.1/2"	60380016P	1		3,25%	SOB CONSULTA
15/16	PLUG DE ESCORVA LATAO 3/8 COM ARRUELA	60550217P	5		3,25%	1 ATÉ 7 DIAS

DANCOR® BOMBAS & FILTROS

Série CAM-Padrão - 63-90 JM / Incêndio

Ø	Suc.: 3''	*Elev.: 2''
Modelo	Mono.	Tri.
63-90 JM	10cv	10,0cv
	12½cv	12,5cv
	SOB CONSULTA	15,0cv
	--	20,0cv
	--	25,0cv
	--	30,0cv

*Elevação: Padrão incêndio 2½''

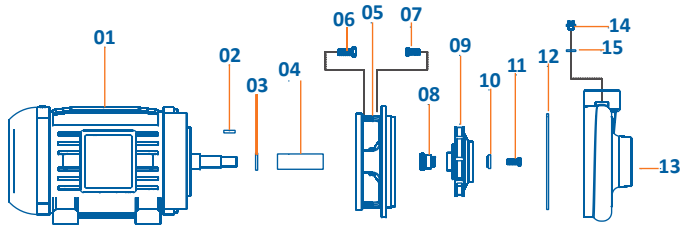

ITEM	COMPONENTE - DESCRIÇÃO	CÓDIGO	QUANT. POR EMB.	PREÇO	I.P.I	DISPONIBILIDADE
01 A	MOTOR ELETRICO IP55 ST JM 10,0CV M 220/440V 2P 60HZ FC184 132M	14820008P	1	SOB CONSULTA	6,50%	SOB CONSULTA
01 B	MOTOR ELETRICO IP55 ST JM 12.1/2CV M 220/440V 2P 60HZ FC184 132M	14820018P	1	SOB CONSULTA	6,50%	SOB CONSULTA
01 C	MOTOR ELETRICO IP55 ST JM 10,0CV T 4V 2P 60HZ FC184 132S IR3	14820090P	1	SOB CONSULTA	0,00%	SOB CONSULTA
01 D	MOTOR ELETRICO IP55 ST JM 12,5CV T 4V 2P 60HZ FC184 132M IR3	14820091P	1	SOB CONSULTA	0,00%	SOB CONSULTA
01 E	MOTOR ELETRICO IP55 ST JM 15,0CV T 4V 2P 60HZ FC184 132M IR3	14820092P	1	SOB CONSULTA	0,00%	SOB CONSULTA
01 F	MOTOR ELETRICO IP55 ST JM 20,0CV T 4V 2P 60HZ FC184 160M IR3	14820093P	1	SOB CONSULTA	0,00%	SOB CONSULTA
01 G	MOTOR ELETRICO IP55 ST JM 25,0CV T 4V 2P 60HZ FC184 160M IR3	14820100P	1	SOB CONSULTA	0,00%	SOB CONSULTA
01 H	MOTOR ELETRICO IP55 ST JM 30,0CV T 4V 2P 60HZ FC279 180M IR3	14820098P	1	SOB CONSULTA	0,00%	SOB CONSULTA
02 A	CHAVETA - 1/4'' X 2.7/16'' (PARALELA) MOD.: 695	60700295P	5		6,50%	SOB CONSULTA
02 B	CHAVETA PARALELA 3/16 X 1.9/16 ACO INOX AISI 304	60700395P	5		6,50%	1 ATÉ 7 DIAS
03 A	O RING 23.52MM X 1.78MM DUREZA SHORE A70 2-021	60700378P	5		5,20%	SOB CONSULTA
03 B	O RING 29.00MM X 4.50MM DUREZA SHORE A70	70780086P	5		5,20%	SOB CONSULTA
04 A	BUCHA DO EIXO JM 25.40MM	60550192P	1		3,25%	1 ATÉ 7 DIAS
04 B	BUCHA DO EIXO JM 34.92MM	60550193P	1		3,25%	1 ATÉ 7 DIAS
05 A	INTERMEDIARIA 63-90 FC184	60460006P	1		3,25%	SOB CONSULTA
05 B	INTERMEDIARIA 63-90 20,0 A 25,CV FC184	60460004P	1		3,25%	SOB CONSULTA
05 C	INTERMEDIARIA 63-90 30,0CV FC279	60460005P	1		3,25%	SOB CONSULTA
06 A	PARAFUSO SEXTAVADO - 1/2 X 1 UNC	60700041P	10		6,50%	SOB CONSULTA
06 B	PARAFUSO SEXTAVADO 5/8'' X 1'' UNC (30CV)	60700167P	10		6,50%	SOB CONSULTA
07	PARAFUSO SEXTAVADO 3/8" X 1" UNC 4.0 A 7.5CV	60700183P	10		6,50%	SOB CONSULTA
08 A	SELO MECANICO 1.1/4" TIPO 01/21	60700481P	1		6,50%	SOB CONSULTA
08 B	SELO MECANICO 1.3/4"	60700482P	1		6,50%	SOB CONSULTA
09 A	ROTOR 63-90 10,0CV FF 139MM	60560015P	1		3,25%	SOB CONSULTA
09 B	ROTOR 63-90 12,5CV FF 152MM	60560014P	1		3,25%	SOB CONSULTA
09 C	ROTOR 63-90 15,0CV FF 161MM	60560011P	1		3,25%	SOB CONSULTA
09 D	ROTOR 63-90 20,0CV FF 172MM	60560010P	1		3,25%	SOB CONSULTA
09 E	ROTOR 63-90 25,0CV FF 184MM	60560012P	1		3,25%	SOB CONSULTA
09 F	ROTOR 63-90 30,0CV FF 195MM	60560013P	1		3,25%	SOB CONSULTA
10 A	ARRUELA LISA 10.00MM X 28.00MM X 4.50MM	60550191P	5		3,25%	SOB CONSULTA
10 B	ARRUELA DE FIXACAO DO ROTOR - (20CV JM)	60550194P	5		3,25%	1 ATÉ 7 DIAS
11 A	PARAFUSO SEXTAVADO UNC 3/8" X 5/8" ACO INOX AISI 304	60700619P	10		6,50%	SOB CONSULTA
11 B	PARAFUSO SEXTAVADO 1/2 X 1 UNC ACO INOX	60700620P	10		6,50%	SOB CONSULTA
12	O RING 209.14MM X 3.53MM DUREZA SHORE A70 2-267	60700727P	5		5,20%	SOB CONSULTA
13 A	CARCACA 63-90 3" X 2"	60380004P	1		3,25%	1 ATÉ 7 DIAS
13 B	CARCACA 63-90 3" X 2.1/2"	60380016P	1		3,25%	SOB CONSULTA
14/15	PLUG DE ESCORVA LATAO 3/8 COM ARRUELA	60550217P	5		3,25%	1 ATÉ 7 DIAS

MEF +55 11 2574-9805

Série CAM-Padrão -31-20 JM

DANCOR® BOMBAS & FILTROS

Ø	Suc.2½"e Elev.: 1½"	
Modelos		
Modelo	Mono.	Trif.
31-20 51-30	1cv	1,0cv
	1,5cv	1,5cv
	2cv	2,0cv
	3cv	3,0cv
	4cv	4,0cv

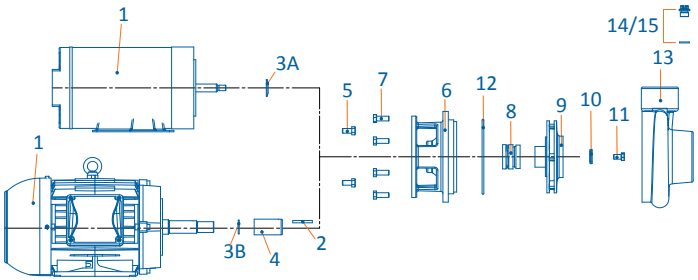

ITEM	COMPONENTE - DESCRIÇÃO	CÓDIGO	QUANT. POR EMB.	PREÇO	I.P.I	DISPONIBILIDADE
01 A	MOTOR ELETRICO IP21 ST JJ 1,0CV M 127/220/254V 2P 50/60HZ FC149 W48	14800006P	1	SOB CONSULTA	6,50%	SOB CONSULTA
01 B	MOTOR ELETRICO IP21 ST JJ 1.1/2CV M 127/220/254V 2P 50/60HZ FC149 56D	14801087P	1	SOB CONSULTA	6,50%	SOB CONSULTA
01 C	MOTOR ELETRICO IP21 ST JJ 2,0CV M 127/220/254V 2P 50/60HZ FC149 56D	14801088P	1	SOB CONSULTA	6,50%	SOB CONSULTA
01 D	MOTOR ELETRICO IP21 ST JJ 3,0CV M 127/220/254V 2P 60HZ FC149 G56H	14801067P	1	SOB CONSULTA	6,50%	SOB CONSULTA
01 E	MOTOR ELETRICO IP21 ST JJ 1,0CV T 220/380V 2P 50/60HZ FC149 W48J IR3	14801098P	1	SOB CONSULTA	3,25%	SOB CONSULTA
01 F	MOTOR ELETRICO IP21 ST JJ 1,5CV T 220/380V 2P 60HZ FC149 56D IR3	14801099P	1	SOB CONSULTA	0,00%	SOB CONSULTA
01 G	MOTOR ELETRICO IP21 ST JJ 2,0CV T 220/380V 2P 50/60HZ FC149 56D IR3	14801100P	1	SOB CONSULTA	0,00%	SOB CONSULTA
01 H	MOTOR ELETRICO IP21 ST JJ 3,0CV T 220/380V 2P 60HZ FC149 F56H IR3	14801101P	1	SOB CONSULTA	0,00%	SOB CONSULTA
01 N	MOTOR ELETRICO IP55 ST JM 4,0CV M 220/440V 2P 60HZ FC149 112M	14820016P	1	SOB CONSULTA	6,50%	SOB CONSULTA
01 O	MOTOR ELETRICO IP55 ST JJ 1,0CV T 220/380V 2P 60HZ FC149 71 IR3	14908118P	1	SOB CONSULTA	3,25%	SOB CONSULTA
01 P	MOTOR ELETRICO IP55 ST JJ 1,5CV T 220/380V 2P 60HZ FC149 80 IR3	14908123P	1	SOB CONSULTA	0,00%	SOB CONSULTA
01 Q	MOTOR ELETRICO IP55 ST JJ 2,0CV T 220/380V 2P 60HZ FC149 80 IR3	14908120P	1	SOB CONSULTA	0,00%	SOB CONSULTA
01 R	MOTOR ELETRICO IP55 ST JJ 3,0CV T 220/380V 2P 60HZ FC149 90S IR3	14908121P	1	SOB CONSULTA	0,00%	SOB CONSULTA
01 S	MOTOR ELETRICO IP55 ST JM 4,0CV T 4V 2P 60HZ FC149 90L IR3	14820088P	1	SOB CONSULTA	0,00%	SOB CONSULTA
2	CHAVETA PARALELA 3/16 X 1.9/16 ACO INOX AISI 304	60700395P	5		6,50%	1 ATÉ 7 DIAS
03 A	DEFLETOR 7/16"	60550008P	10		6,50%	1 ATÉ 7 DIAS
03 B	O RING 23.52MM X 1.78MM DUREZA SHORE A70 2-021	60700378P	5		5,20%	SOB CONSULTA
4	BUCHA DO EIXO JM 25.40MM	60550192P	1		3,25%	1 ATÉ 7 DIAS
5	PARAFUSO SEXTAVADO 3/8'' X 3/4'' UNC	60700307P	10		6,50%	SOB CONSULTA
06 A	INTERMEDIARIA 31-20 DE 1,0 A 3,0CV	60433121P	1		3,25%	SOB CONSULTA
06 B	INTERMEDIARIA 31-20 JM 4,0CV	60433120P	1		3,25%	SOB CONSULTA
7	PARAFUSO SEXTAVADO UNC 5/16" X 3/4" SALT SPRAY 96H	60700020P	10		6,50%	SOB CONSULTA
08 A	SELO MECANICO 5/8" TIPO 16	60700478P	2		6,50%	SOB CONSULTA
08 B	SELO MECANICO 1.1/4" TIPO 01/21	60700481P	1		6,50%	SOB CONSULTA
09 A	ROTOR 31-20 1,0CV AL 115MM	60503124P	1		3,25%	SOB CONSULTA
09 B	ROTOR 31-20 1,5CV AL 123MM	60503123P	1		3,25%	SOB CONSULTA
09 C	ROTOR 31-20 2,0CV AL 130MM	60503122P	1		3,25%	SOB CONSULTA
09 D	ROTOR 31-20 3,0CV AL 137MM	60503121P	1		3,25%	SOB CONSULTA
09 E	ROTOR 31-20 4,0CV AL 146MM	60503120P	1		3,25%	SOB CONSULTA
10 A	ARRUELA LISA 1/4" DIAMETRO EXTERNO 17.00MM ACO INOX AISI 304	60700533P	5		6,50%	SOB CONSULTA
10 B	ARRUELA LISA 10.00MM X 28.00MM X 4.50MM	60550191P	5		3,25%	SOB CONSULTA
11 A	PARAFUSO SEXTAVADO UNF 1/4" X 3/4" 28 FIOS ACO INOX AISI 304	60700268P	10		6,50%	SOB CONSULTA
11 B	PARAFUSO SEXTAVADO UNC 3/8" X 5/8" ACO INOX AISI 304	60700619P	10		6,50%	SOB CONSULTA
12	ORING REF. 2-257	60701084P	5		5,20%	SOB CONSULTA
13	CARCACA 31-20 2.1/2" X 1.1/2"	60383120P	1		3,25%	SOB CONSULTA
14/15	PLUG DE ESCORVA LATAO 3/8 COM ARRUELA	60550217P	5		3,25%	1 ATÉ 7 DIAS

Série CAM-Padrão - 51-30 JM / Incêndio

Ø	Suc.: 2''	Elev.: 1½''
Modelos		
Modelo	Tri.	
51-30	4,0	
	5,0	
	7,5	
	10,0	

FLG: Suc. e Elev. 2½"

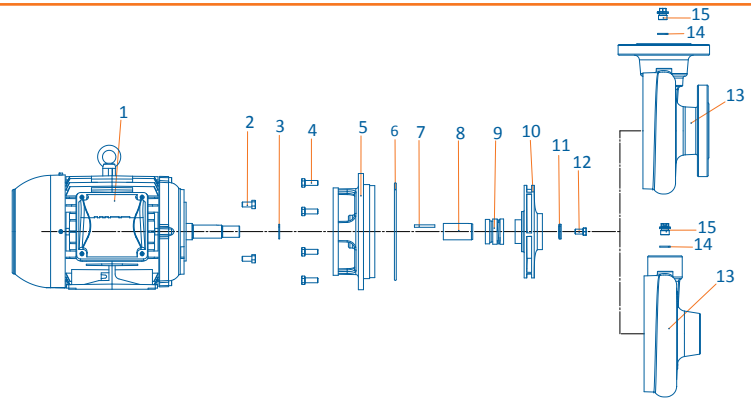

ITEM	COMPONENTE - DESCRIÇÃO	CÓDIGO	QUANT. POR EMB.	PREÇO	I.P.I	DISPONIBILIDADE
01 A	MOTOR ELETRICO IP55 ST JM 4,0CV T 4V 2P 60HZ FC149 90L IR3	14820088P	1	SOB CONSULTA	0,00%	SOB CONSULTA
01 B	MOTOR ELETRICO IP55 ST JM 5,0CV T 4V 2P 60HZ FC149 100L IR3	14820089P	1	SOB CONSULTA	0,00%	SOB CONSULTA
01 C	MOTOR ELETRICO IP55 ST JM 7,5CV T 4V 2P 60HZ FC149 112M IR3	14820086P	1	SOB CONSULTA	0,00%	SOB CONSULTA
01 D	MOTOR ELETRICO IP55 ST JM 10,0CV T 4V 2P 60HZ FC184 132S IR3	14820090P	1	SOB CONSULTA	0,00%	SOB CONSULTA
01 E	MOTOR ELETRICO IP55 ST JM 4,0CV M 220/440V 2P 60HZ FC149 112M	14820016P	1	SOB CONSULTA	6,50%	SOB CONSULTA
01 F	MOTOR ELETRICO IP55 ST JM 5,0CV M 220/440V 2P 60HZ FC149 112M	14820006P	1	SOB CONSULTA	6,50%	SOB CONSULTA
01 G	MOTOR ELETRICO IP55 ST JM 7.1/2CV M 220/440V 2P 60HZ FC184 132S/M	14820007P	1	SOB CONSULTA	6,50%	SOB CONSULTA
01 H	MOTOR ELETRICO IP55 ST JM 10,0CV M 220/440V 2P 60HZ FC184 132M	14820008P	1	SOB CONSULTA	6,50%	SOB CONSULTA
02 A	PARAFUSO SEXTAVADO - 1/2 X 1 UNC	60700041P	10		6,50%	SOB CONSULTA
02 B	PARAFUSO SEXTAVADO 3/8'' X 3/4'' UNC	60700307P	10		6,50%	SOB CONSULTA
03	O RING 23.52MM X 1.78MM DUREZA SHORE A70 2-021	60700378P	5		5,20%	SOB CONSULTA
04	PARAFUSO SEXTAVADO UNC 5/16" X 3/4" SALT SPRAY 96H	60700020P	10		6,50%	SOB CONSULTA
05 A	INTERMEDIARIA 51-30 JM FC184	60430008P	1		3,25%	SOB CONSULTA
05 B	INTERMEDIARIA 51-30 JM FC149	60430007P	1		3,25%	1 ATÉ 7 DIAS
06	O'RING REF. 2-262	60700954P	5		5,20%	SOB CONSULTA
07	CHAVETA PARALELA 3/16 X 1.9/16 ACO INOX AISI 304	60700395P	5		6,50%	1 ATÉ 7 DIAS
08	BUCHA DO EIXO JM 25.40MM	60550192P	1		3,25%	1 ATÉ 7 DIAS
09	SELO MECANICO 1.1/4" TIPO 01/21	60700481P	1		6,50%	SOB CONSULTA
10 A	ROTOR 51-30 JM 10,0CV AL 180MM	60505130P	1		3,25%	1 ATÉ 7 DIAS
10 B	ROTOR 51-30 JM 7,5CV AL 168MM	60505129P	1		3,25%	SOB CONSULTA
10 C	ROTOR 51-30 JM 5,0CV AL 148MM	60505128P	1		3,25%	SOB CONSULTA
10 D	ROTOR 51-30 JM 4,0CV AL 140MM	60505127P	1		3,25%	SOB CONSULTA
11	ARRUELA LISA 10.00MM X 28.00MM X 4.50MM	60550191P	5		3,25%	SOB CONSULTA
12	PARAFUSO SEXTAVADO UNC 3/8" X 5/8" ACO INOX AISI 304	60700619P	10		6,50%	SOB CONSULTA
13 A	CARCACA 51-30 2" X 1.1/2" AL	60380028P	1		3,25%	SOB CONSULTA
13 B	CARCACA 51-30 2.1/2" X 2.1/2" AL FLG	60380029P	1		3,25%	SOB CONSULTA
14/15	PLUG DE ESCORVA LATAO 3/8 COM ARRUELA	60550217P	5		3,25%	1 ATÉ 7 DIAS

MEF +55 11 8574-9803

Série CAM-Padrão - 40-115 JM

DANCOR® BOMBAS & FILTROS

Ø	Suc.: 4"	Elev.: 3"
Modelo	Trifásico	
40-115	10,0	
	12,5	
	15,0	
	20,0	
	25,0	

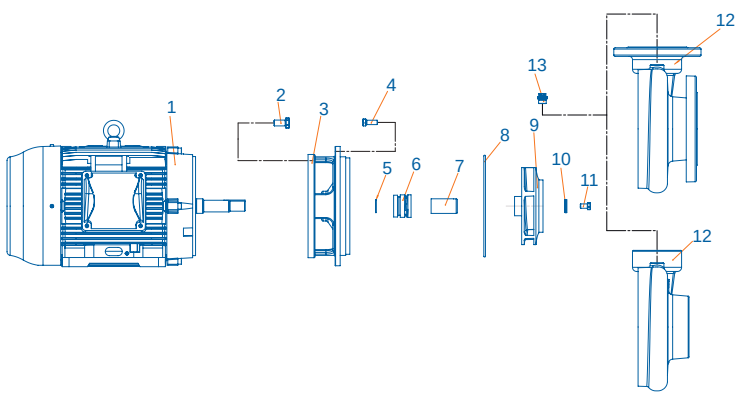

ITEM	COMPONENTE - DESCRIÇÃO	CÓDIGO	QUANT. POR EMB.	PREÇO	I.P.I	DISPONIBILIDADE
01 A	MOTOR ELETRICO IP55 ST JM 10,0CV T 4V 2P 60HZ FC184 132S IR3	14820090P	1	SOB CONSULTA	0,00%	SOB CONSULTA
01 B	MOTOR ELETRICO IP55 ST JM 12,5CV T 4V 2P 60HZ FC184 132M IR3	14820091P	1	SOB CONSULTA	0,00%	SOB CONSULTA
01 C	MOTOR ELETRICO IP55 ST JM 15,0CV T 4V 2P 60HZ FC184 132M IR3	14820092P	1	SOB CONSULTA	0,00%	SOB CONSULTA
01 D	MOTOR ELETRICO IP55 ST JM 20,0CV T 4V 2P 60HZ FC184 160M IR3	14820093P	1	SOB CONSULTA	0,00%	SOB CONSULTA
01 E	MOTOR ELETRICO IP55 ST JM 25,0CV T 4V 2P 60HZ FC184 160M IR3	14820100P	1	SOB CONSULTA	0,00%	SOB CONSULTA
2	PARAFUSO SEXTAVADO - 1/2 X 1 UNC	60700041P	10		6,50%	SOB CONSULTA
3 A	INTERMEDIARIA 63-90 AL FC184	60430009P	1		3,25%	SOB CONSULTA
3 B	INTERMEDIARIA 63-90 20,0 A 25,0CV AL FC184	60430006P	1		3,25%	SOB CONSULTA
4	PARAFUSO SEXTAVADO 3/8" X 1" UNC 4.0 A 7.5CV	60700183P	10		6,50%	SOB CONSULTA
5	O RING 23.52MM X 1.78MM DUREZA SHORE A70 2-021	60700378P	5		5,20%	SOB CONSULTA
6	SELO MECANICO 1.1/4" TIPO 01/21	60700481P	1		6,50%	SOB CONSULTA
7	BUCHA DO EIXO JM 25.40MM	60550192P	1		3,25%	1 ATÉ 7 DIAS
8	O RING 209.14MM X 3.53MM DUREZA SHORE A70 2-267	60700727P	5		5,20%	SOB CONSULTA
9 A	ROTOR 40-115 JM 10,0CV AL 148MM	60644010P	1		3,25%	SOB CONSULTA
9 B	ROTOR 40-115 JM 12,5CV AL 155MM	60644012P	1		3,25%	SOB CONSULTA
9 C	ROTOR 40-115 JM 15,0CV AL 163MM	60644015P	1		3,25%	SOB CONSULTA
9 D	ROTOR 40-115 JM 20,0CV AL 175MM	60644020P	1		3,25%	SOB CONSULTA
9 E	ROTOR 40-115 JM 25,0CV AL 185MM	60644025P	1		3,25%	SOB CONSULTA
10	ARRUELA LISA 10.00MM X 28.00MM X 4.50MM	60550191P	5		3,25%	SOB CONSULTA
11	PARAFUSO SEXTAVADO UNC 3/8" X 5/8" ACO INOX AISI 304	60700619P	10		6,50%	SOB CONSULTA
12 A	CARCACA 15-70 4" X 3" AL	60380021P	1		3,25%	SOB CONSULTA
12 B	CARCACA 15-70 4" X 3" AL FLG	60380017P	1		3,25%	SOB CONSULTA
13	PLUG DE ESCORVA LATAO 3/8 COM ARRUELA	60550217P	5		3,25%	1 ATÉ 7 DIAS

Série CAM-Padrão - 10-130 JM 4 polos

Ø	Suc.: 6"	Elev.: 4"
Modelo	Trifásico	
10-130	5	
	7,5	

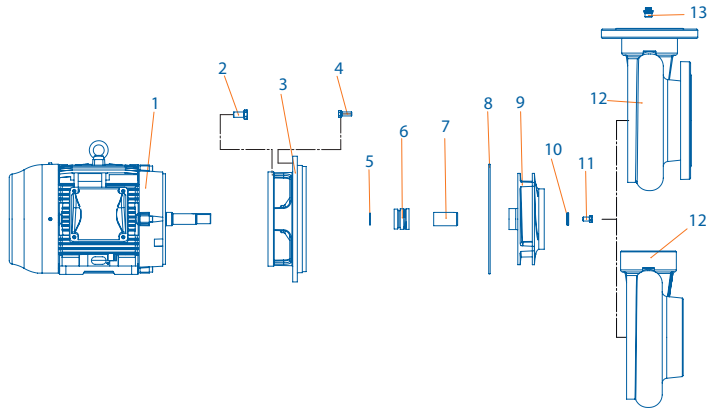

ITEM	COMPONENTE - DESCRIÇÃO	CÓDIGO	QUANT. POR EMB.	PREÇO	I.P.I	DISPONIBILIDADE
01 A	MOTOR ELETRICO IP55 ST JM 5,0CV T 4V 4P 60HZ FC149 100L IR3	14820096P	1	SOB CONSULTA	0,00%	SOB CONSULTA
01 B	MOTOR ELETRICO IP55 ST JM 7,5CV T 4V 4P 60HZ FC184 132S IR3	14820099P	1	SOB CONSULTA	0,00%	SOB CONSULTA
2	PARAFUSO SEXTAVADO 3/8" X 1" UNC 4.0 A 7.5CV	60700183P	10		6,50%	SOB CONSULTA
3 A	INTERMEDIARIA 17-120 5,0 A 6,0CV FC149 AL	60460014P	1		3,25%	SOB CONSULTA
3 B	INTERMEDIARIA 17-120 7,5 A 10,0CV FC184 AL	60460015P	1		3,25%	SOB CONSULTA
4	PARAFUSO SEXTAVADO - 1/2 X 1 UNC	60700041P	10		6,50%	SOB CONSULTA
5	O RING 23.52MM X 1.78MM DUREZA SHORE A70 2-021	60700378P	5		5,20%	SOB CONSULTA
6	SELO MECANICO 1.1/4" TIPO 01/21	60700481P	1		6,50%	SOB CONSULTA
7	BUCHA DO EIXO JM 25.40MM	60550192P	1		3,25%	1 ATÉ 7 DIAS
8	O RING 247,24MM X 3.53MM DUREZA SHOREA 70 2-273	60700754P	5		5,20%	SOB CONSULTA
09 A	ROTOR 10-130 JM 5,0CV AL 200MM	60500031P	1		3,25%	SOB CONSULTA
09 B	ROTOR 10-130 JM 7,5CV AL 218MM	60500030P	1		3,25%	SOB CONSULTA
10	ARRUELA LISA 10.00MM X 28.00MM X 4.50MM	60550191P	5		3,25%	SOB CONSULTA
11	PARAFUSO SEXTAVADO UNC 3/8" X 5/8" ACO INOX AISI 304	60700619P	10		6,50%	SOB CONSULTA
12 A	CARCACA 17-120 6" X 4" AL	60380020P	1		3,25%	SOB CONSULTA
12 B	CARCACA 17-120 6' X 4' AL FLG	60380008P	1		3,25%	SOB CONSULTA
13	PLUG DE ESCORVA LATAO 3/8 COM ARRUELA	60550217P	5		3,25%	1 ATÉ 7 DIAS

MEF +55 11 2574-9203

Série CAM-Padrão - 41-150 JM

DANCOR® BOMBAS & FILTROS

Ø	Suc. 6" Elev. 4''
Modelo	Trifásico
41-150	40,0cv
	50,0cv

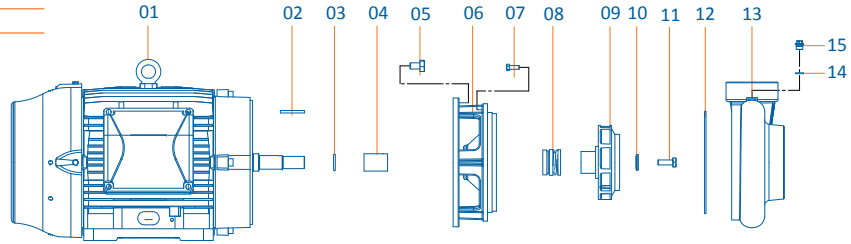

ITEM	COMPONENTE - DESCRIÇÃO	CÓDIGO	QUANT. POR EMB.	PREÇO	I.P.I	DISPONIBILIDADE
01 A	MOTOR ELETRICO IP55 ST JM 40,0CV T 4V 2P 60HZ FC279 200M IR3	14820101P	1	SOB CONSULTA	0,00%	1 ATÉ 7 DIAS
01 B	MOTOR ELETRICO IP55 ST JM 50,0CV T 4V 2P 60 HZ FC279 200L IR3	14820106P	1	SOB CONSULTA	0,00%	SOB CONSULTA
02	CHAVETA - 1/4'' X 2.7/16'' (PARALELA) MOD.: 695	60700295P	5		6,50%	SOB CONSULTA
03	O RING 29.00MM X 4.50MM DUREZA SHORE A70	70780086P	5		5,20%	SOB CONSULTA
04	BUCHA DO EIXO JM 34.92MM	60550193P	1		3,25%	1 ATÉ 7 DIAS
05	PARAFUSO SEXTAVADO 5/8'' X 1'' UNC (30CV)	60700167P	10		6,50%	SOB CONSULTA
06	INTERMEDIARIA 89-62 FC279	60460002P	1		3,25%	SOB CONSULTA
07	PARAFUSO SEXTAVADO 3/8" X 1" UNC 4.0 A 7.5CV	60700183P	10		6,50%	SOB CONSULTA
08	SELO MECANICO 1.3/4"	60700482P	1		6,50%	SOB CONSULTA
09 A	ROTOR 41-150 40,0CV FF 185MM	60560044P	1		3,25%	SOB CONSULTA
09 B	ROTOR 41-150 50,0CV FF 190MM	60560045P	1		3,25%	SOB CONSULTA
10	ARRUELA DE FIXACAO DO ROTOR - (20CV JM)	60550194P	5		3,25%	1 ATÉ 7 DIAS
11	PARAFUSO SEXTAVADO 1/2 X 1 UNC ACO INOX	60700620P	10		6,50%	SOB CONSULTA
12	O RING 247,24MM X 3.53MM DUREZA SHOREA 70 2-273	60700754P	5		5,20%	SOB CONSULTA
13	CARCACA 17-120 6" X 4" FF	60380007P	1		3,25%	SOB CONSULTA
14/15	PLUG DE ESCORVA LATAO 3/8 COM ARRUELA	60550217P	5		3,25%	1 ATÉ 7 DIAS

Série CAM-Padrão - 91-100 JM / Incêndio

Ø	Suc. 6" Elev. 4''
Modelo	Trifásico
91-100	30,0cv
	40,0cv
	50,0cv
	60,0cv
	75,0cv

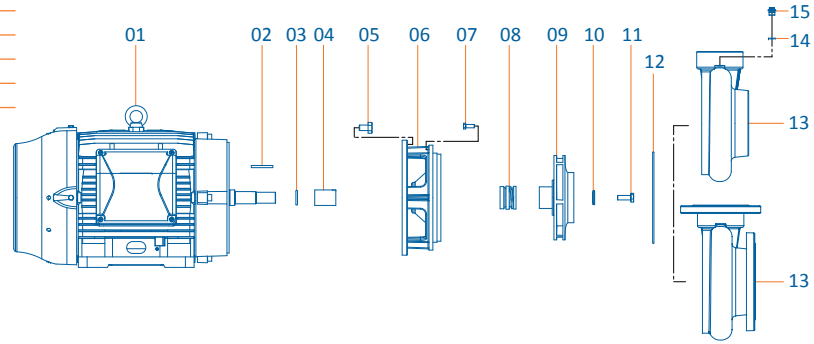

ITEM	COMPONENTE - DESCRIÇÃO	CÓDIGO	QUANT. POR EMB.	PREÇO	I.P.I	DISPONIBILIDADE
01 A	MOTOR ELETRICO IP55 ST JM 30,0CV T 4V 2P 60HZ FC279 180M IR3	14820098P	1	SOB CONSULTA	0,00%	SOB CONSULTA
01 B	MOTOR ELETRICO IP55 ST JM 40,0CV T 4V 2P 60HZ FC279 200M IR3	14820101P	1	SOB CONSULTA	0,00%	1 ATÉ 7 DIAS
01 C	MOTOR ELETRICO IP55 ST JM 50,0CV T 4V 2P 60 HZ FC279 200L IR3	14820106P	1	SOB CONSULTA	0,00%	SOB CONSULTA
01 D	MOTOR ELETRICO IP55 ST JM 60,0CV T 4V 2P 60HZ FC279 225/SM IR3	14820103P	1	SOB CONSULTA	0,00%	SOB CONSULTA
01 E	MOTOR ELETRICO IP55 ST JM 75,0CV T 4V 2P 60HZ FC279 225/SM IR3	14801136P	1	SOB CONSULTA	0,00%	SOB CONSULTA
02	CHAVETA - 1/4'' X 2.7/16'' (PARALELA) MOD.: 695	60700295P	5		6,50%	SOB CONSULTA
03	O RING 29.00MM X 4.50MM DUREZA SHORE A70	70780086P	5		5,20%	SOB CONSULTA
04	BUCHA DO EIXO JM 34.92MM	60550193P	1		3,25%	1 ATÉ 7 DIAS
05	PARAFUSO SEXTAVADO 5/8'' X 1'' UNC (30CV)	60700167P	10		6,50%	SOB CONSULTA
06	INTERMEDIARIA 89-62 FC279	60460002P	1		3,25%	SOB CONSULTA
07	PARAFUSO SEXTAVADO 3/8" X 1" UNC 4.0 A 7.5CV	60700183P	10		6,50%	SOB CONSULTA
08	SELO MECANICO 1.3/4"	60700482P	1		6,50%	SOB CONSULTA
09 A	ROTOR 91-100 JM 30,0CV FF 193MM	60560051P	1		3,25%	SOB CONSULTA
09 B	ROTOR 91-100 JM 40,0CV FF 207MM	60560050P	1		3,25%	SOB CONSULTA
09 C	ROTOR 91-100 JM 50,0CV FF 217MM	60560049P	1		3,25%	SOB CONSULTA
09 D	ROTOR 91-100 JM 60,0CV FF 228MM	60560048P	1		3,25%	SOB CONSULTA
09 E	ROTOR 91-100 JM 75,0CV FF 242MM	60560047P	1		3,25%	SOB CONSULTA
10	ARRUELA DE FIXACAO DO ROTOR - (20CV JM)	60550194P	5		3,25%	1 ATÉ 7 DIAS
11	PARAFUSO SEXTAVADO 1/2 X 1 UNC ACO INOX	60700620P	10		6,50%	SOB CONSULTA
12	O RING 247,24MM X 3.53MM DUREZA SHOREA 70 2-273	60700754P	5		5,20%	SOB CONSULTA
13 A	CARCACA 17-120 6" X 4" FF	60380007P	1		3,25%	SOB CONSULTA
13 B	CARCACA 17-120 6" X 4" FF FLG	60380027P	1		3,25%	SOB CONSULTA
14/15	PLUG DE ESCORVA LATAO 3/8 COM ARRUELA	60550217P	5		3,25%	1 ATÉ 7 DIAS

Série CAM-Padrão - 89-62 JM / Incêndio

DANCOR® BOMBAS & FILTROS

Ø	Suc.: 2½''	*Elev.: 2''
Modelo	Mono.	Tri.
89-62 JM	--	20,0cv
	--	25,0cv
	--	30,0cv
	--	40,0cv
	--	50,0cv

*Elevação: Padrão incêndio 2½''

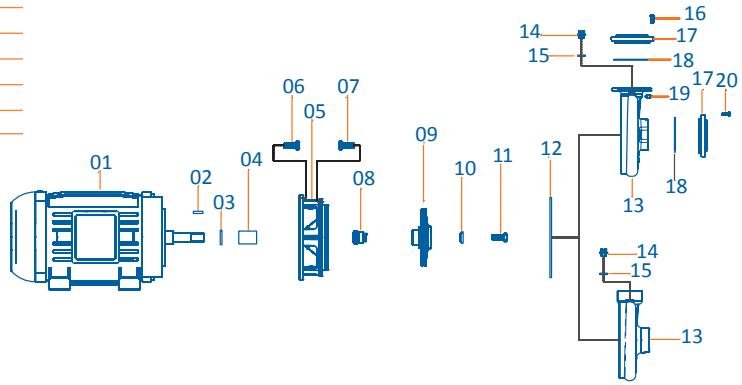

ITEM	COMPONENTE - DESCRIÇÃO	CÓDIGO	QUANT. POR EMB	PREÇO	I.P.I	DISPONIBILIDADE
01 A	MOTOR ELETRICO IP55 ST JM 20,0CV T 4V 2P 60HZ FC184 160M IR3	14820093P	1	SOB CONSULTA	0,00%	SOB CONSULTA
01 B	MOTOR ELETRICO IP55 ST JM 25,0CV T 4V 2P 60HZ FC184 160M IR3	14820100P	1	SOB CONSULTA	0,00%	SOB CONSULTA
01 C	MOTOR ELETRICO IP55 ST JM 30,0CV T 4V 2P 60HZ FC279 180M IR3	14820098P	1	SOB CONSULTA	0,00%	SOB CONSULTA
01 D	MOTOR ELETRICO IP55 ST JM 40,0CV T 4V 2P 60HZ FC279 200M IR3	14820101P	1	SOB CONSULTA	0,00%	1 ATÉ 7 DIAS
01 E	MOTOR ELETRICO IP55 ST JM 50,0CV T 4V 2P 60 HZ FC279 200L IR3	14820106P	1	SOB CONSULTA	0,00%	SOB CONSULTA
2	CHAVETA - 1/4'' X 2.7/16'' (PARALELA) MOD.: 695	60700295P	5		6,50%	SOB CONSULTA
3	O RING 29.00MM X 4.50MM DUREZA SHORE A70	70780086P	5		5,20%	SOB CONSULTA
4	BUCHA DO EIXO JM 34.92MM	60550193P	1		3,25%	1 ATÉ 7 DIAS
05 A	INTERMEDIARIA 89-62 FC184	60460003P	1		3,25%	SOB CONSULTA
05 B	INTERMEDIARIA 89-62 FC279	60460002P	1		3,25%	SOB CONSULTA
6	PARAFUSO SEXTAVADO - 1/2 X 1 UNC	60700041P	10		6,50%	SOB CONSULTA
07 A	PARAFUSO SEXTAVADO 5/8'' X 1'' UNC (30CV)	60700167P	10		6,50%	SOB CONSULTA
07 B	PARAFUSO SEXTAVADO 3/8" X 1" UNC 4.0 A 7.5CV	60700183P	10		6,50%	SOB CONSULTA
8	SELO MECANICO 1.3/4"	60700482P	1		6,50%	SOB CONSULTA
09 A	ROTOR 89-62 20,0CV FF 190MM	60560001P	1		3,25%	SOB CONSULTA
09 B	ROTOR 89-62 25,0CV FF 208MM	60560002P	1		3,25%	SOB CONSULTA
09 C	ROTOR 89-62 30,0CV FF 220MM	60560003P	1		3,25%	SOB CONSULTA
09 D	ROTOR 89-62 JM 40.0CV FF 234MM	60561168P	1		3,25%	SOB CONSULTA
09 E	ROTOR 89-62 JM 50,0CV FF 248MM	60561167P	1		3,25%	SOB CONSULTA
10	ARRUELA DE FIXACAO DO ROTOR - (20CV JM)	60550194P	5		3,25%	1 ATÉ 7 DIAS
11	PARAFUSO SEXTAVADO 1/2 X 1 UNC ACO INOX	60700620P	10		6,50%	SOB CONSULTA
12	O RING 247,24MM X 3.53MM DUREZA SHOREA 70 2-273	60700754P	5		5,20%	SOB CONSULTA
13 A	CARCACA 89-62 2.1/2" X 2"	60380001P	1		3,25%	SOB CONSULTA
13 B	CARCACA 89-62 2.1/2" X 2.1/2"	60380002P	1		3,25%	SOB CONSULTA
13 C	CARCACA 89-62 FLG	60380003P	1		3,25%	SOB CONSULTA
14/15	PLUG DE ESCORVA LATAO 3/8 COM ARRUELA	60550217P	5		3,25%	1 ATÉ 7 DIAS
16	PARAFUSO SEXTAVADO - 1/2'' X 1¾'' UNC	60700603P	10		6,50%	SOB CONSULTA
17	FLANGE FF 2.1/2"	60550073P	1		3,25%	SOB CONSULTA
18	O RING 75.79MM X 3.53MM DUREZA SHORE A70 2-234	60700605P	5		5,20%	SOB CONSULTA
19	PORCA SEXTAVADA 1/2'' UNC	60700042P	10		6,50%	SOB CONSULTA
20	PARAFUSO SEXTAVADO - 1/2 X 1 UNC	60700041P	10		6,50%	SOB CONSULTA

Série CAM-Padrão - 105-50 JM / Incêndio

Ø	Suc.: 2½''	*Elev.: 2''
Modelo	Mono.	Tri.
105-50 JM	--	20,0cv
	--	25,0cv
	--	30,0cv

*Elevação: Padrão incêndio 2½''

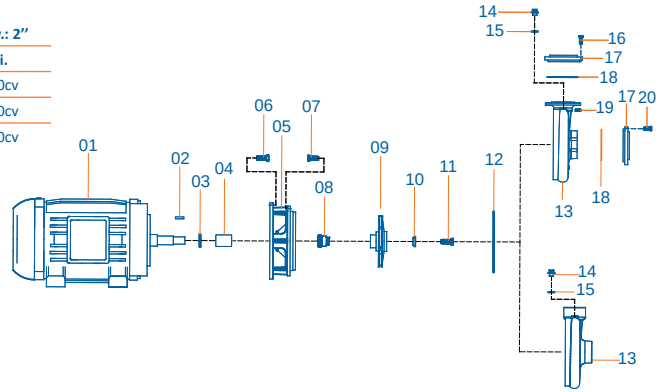

ITEM	COMPONENTE - DESCRIÇÃO	CÓDIGO	QUANT. POR EMB	PREÇO	I.P.I	DISPONIBILIDADE
01 A	MOTOR ELETRICO IP55 ST JM 20,0CV T 4V 2P 60HZ FC184 160M IR3	14820093P	1	SOB CONSULTA	0,00%	SOB CONSULTA
01 B	MOTOR ELETRICO IP55 ST JM 25,0CV T 4V 2P 60HZ FC184 160M IR3	14820100P	1	SOB CONSULTA	0,00%	SOB CONSULTA
01 C	MOTOR ELETRICO IP55 ST JM 30,0CV T 4V 2P 60HZ FC279 180M IR3	14820098P	1	SOB CONSULTA	0,00%	SOB CONSULTA
02	CHAVETA - 1/4'' X 2.7/16'' (PARALELA) MOD.: 695	60700295P	5		6,50%	SOB CONSULTA
03	O RING 29.00MM X 4.50MM DUREZA SHORE A70	70780086P	5		5,20%	SOB CONSULTA
04	BUCHA DO EIXO JM 34.92MM	60550193P	1		3,25%	1 ATÉ 7 DIAS
05 A	INTERMEDIARIA 89-62 FC184	60460003P	1		3,25%	SOB CONSULTA
05 B	INTERMEDIARIA 89-62 FC279	60460002P	1		3,25%	SOB CONSULTA
06 A	PARAFUSO SEXTAVADO - 1/2 X 1 UNC	60700041P	10		6,50%	SOB CONSULTA
06 B	PARAFUSO SEXTAVADO 5/8'' X 1'' UNC (30CV)	60700167P	10		6,50%	SOB CONSULTA
07	PARAFUSO SEXTAVADO 3/8" X 1" UNC 4.0 A 7.5CV	60700183P	10		6,50%	SOB CONSULTA
08	SELO MECANICO 1.3/4"	60700482P	1		6,50%	SOB CONSULTA
09 A	ROTOR 105-50 20,0CV FF 203MM	60560007P	1		3,25%	SOB CONSULTA
09 B	ROTOR 105-50 25,0CV FF 220MM	60560008P	1		3,25%	SOB CONSULTA
09 C	ROTOR 105-50 30,0CV FF 232MM	60560009P	1		3,25%	SOB CONSULTA
10	ARRUELA DE FIXACAO DO ROTOR - (20CV JM)	60550194P	5		3,25%	1 ATÉ 7 DIAS
11	PARAFUSO SEXTAVADO 1/2 X 1 UNC ACO INOX	60700620P	10		6,50%	SOB CONSULTA
12	O RING 247,24MM X 3.53MM DUREZA SHOREA 70 2-273	60700754P	5		5,20%	SOB CONSULTA
13 A	CARCACA 89-62 2.1/2" X 2"	60380001P	1		3,25%	SOB CONSULTA
13 B	CARCACA 89-62 2.1/2" X 2.1/2"	60380002P	1		3,25%	SOB CONSULTA
13 C	CARCACA 89-62 FLG	60380003P	1		3,25%	SOB CONSULTA
14/15	PLUG DE ESCORVA LATAO 3/8 COM ARRUELA	60550217P	5		3,25%	1 ATÉ 7 DIAS
16	PARAFUSO SEXTAVADO - 1/2'' X 1¾'' UNC	60700603P	10		6,50%	SOB CONSULTA
17	FLANGE FF 2.1/2"	60550073P	1		3,25%	SOB CONSULTA
18	O RING 75.79MM X 3.53MM DUREZA SHORE A70 2-234	60700605P	5		5,20%	SOB CONSULTA
19	PORCA SEXTAVADA 1/2'' UNC	60700042P	10		6,50%	SOB CONSULTA
20	PARAFUSO SEXTAVADO - 1/2 X 1 UNC	60700041P	10		6,50%	SOB CONSULTA

MEF +55 11 2574-9203

Série CAM-Padrão - 109-40 / Incêndio

DANCOR® BOMBAS & FILTROS

Ø	Suc.: 2½''	*Elev.: 2''
Modelo	Mono.	Tri.
109-40 JM	--	20,0cv
	--	25,0cv
	--	30,0cv

*Elevação: Padrão incêndio 2½''

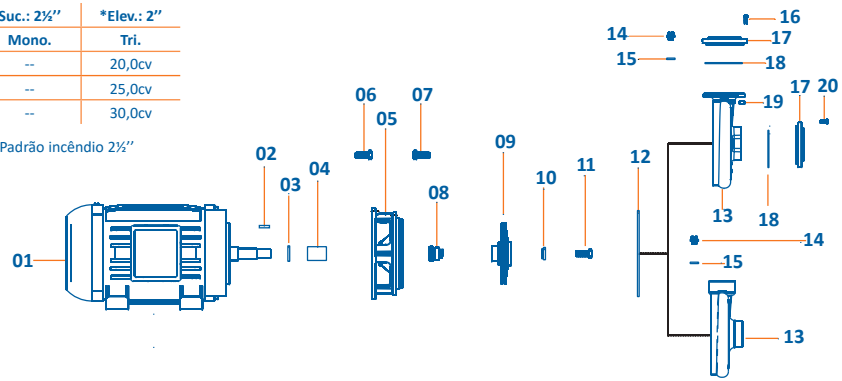

ITEM	COMPONENTE - DESCRIÇÃO	CÓDIGO	QUANT. POR EMB.	PREÇO	I.P.I	DISPONIBILIDADE
01 A	MOTOR ELETRICO IP55 ST JM 20,0CV T 4V 2P 60HZ FC184 160M IR3	14820093P	1	SOB CONSULTA	0,00%	SOB CONSULTA
01 B	MOTOR ELETRICO IP55 ST JM 25,0CV T 4V 2P 60HZ FC184 160M IR3	14820100P	1	SOB CONSULTA	0,00%	SOB CONSULTA
01 C	MOTOR ELETRICO IP55 ST JM 30,0CV T 4V 2P 60HZ FC279 180M IR3	14820098P	1	SOB CONSULTA	0,00%	SOB CONSULTA
02	CHAVETA - 1/4'' X 2.7/16'' (PARALELA) MOD.: 695	60700295P	5		6,50%	SOB CONSULTA
03	O RING 29.00MM X 4.50MM DUREZA SHORE A70	70780086P	5		5,20%	SOB CONSULTA
04	BUCHA DO EIXO JM 34.92MM	60550193P	1		3,25%	1 ATÉ 7 DIAS
05 A	INTERMEDIARIA 89-62 FC184	14820106P	1		3,25%	SOB CONSULTA
05 B	INTERMEDIARIA 89-62 FC279	60460002P	1		3,25%	SOB CONSULTA
06 A	PARAFUSO SEXTAVADO - 1/2 X 1 UNC	60700041P	10		6,50%	SOB CONSULTA
06 B	PARAFUSO SEXTAVADO 5/8'' X 1'' UNC (30CV)	60700167P	10		6,50%	SOB CONSULTA
07	PARAFUSO SEXTAVADO 3/8" X 1" UNC 4.0 A 7.5CV	60700183P	10		6,50%	SOB CONSULTA
08	SELO MECANICO 1.3/4"	60700482P	1		6,50%	SOB CONSULTA
09 A	ROTOR 109-40 20,0CV FF 217MM	60560004P	1		3,25%	SOB CONSULTA
09 B	ROTOR 109-40 25,0CV FF 235MM	60560005P	1		3,25%	SOB CONSULTA
09 C	ROTOR 109-40 30,0CV FF 250MM	60560006P	1		3,25%	SOB CONSULTA
10	ARRUELA DE FIXACAO DO ROTOR - (20CV JM)	60550194P	5		3,25%	1 ATÉ 7 DIAS
11	PARAFUSO SEXTAVADO 1/2 X 1 UNC ACO INOX	60700620P	10		6,50%	SOB CONSULTA
12	O RING 247,24MM X 3.53MM DUREZA SHOREA 70 2-273	60700754P	5		5,20%	SOB CONSULTA
13 A	CARCACA 89-62 2.1/2" X 2"	60380001P	1		3,25%	SOB CONSULTA
13 B	CARCACA 89-62 2.1/2" X 2.1/2"	60380002P	1		3,25%	SOB CONSULTA
13 C	CARCACA 89-62 FLG	60380003P	1		3,25%	SOB CONSULTA
14/15	PLUG DE ESCORVA LATAO 3/8 COM ARRUELA	60550217P	5		3,25%	1 ATÉ 7 DIAS
16	PARAFUSO SEXTAVADO - 1/2'' X 1¾'' UNC	60700603P	10		6,50%	SOB CONSULTA
17	FLANGE FF 2.1/2"	60550073P	1		3,25%	SOB CONSULTA
18	O RING 85.32MM X 3.53MM DUREZA SHORE A70 2-237	80760524P	5		5,20%	SOB CONSULTA
19	PORCA SEXTAVADA 1/2'' UNC	60700042P	10		6,50%	SOB CONSULTA
20	PARAFUSO SEXTAVADO - 1/2'' X 1¾'' UNC	60700603P	10		6,50%	SOB CONSULTA

Série CAM-Incêndio

Ø	Suc.: 2½''	*Elev.: 2½''
Modelos		
Monofásico	Trifásico	
416 MJM - 4cv	416 TJM - 4,0cv	
616 MJM - 5cv	616 TJM - 5,0cv	
646 MJM - 7½cv	646 TJM - 7,5cv	
666 MJM - 10cv	666 TJM - 10,0cv	

*Elevação: Padrão incêndio 2½''

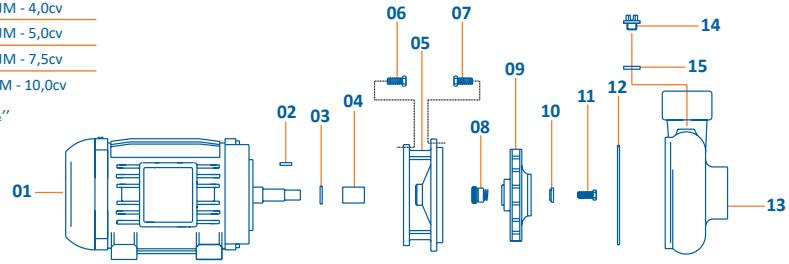

ITEM	COMPONENTE - DESCRIÇÃO	CÓDIGO	QUANT. POR EMB.	PREÇO	I.P.I	DISPONIBILIDADE
01 A	MOTOR ELETRICO IP55 ST JM 4,0CV M 220/440V 2P 60HZ FC149 112M	14820016P	1	SOB CONSULTA	6,50%	SOB CONSULTA
01 B	MOTOR ELETRICO IP55 ST JM 5,0CV M 220/440V 2P 60HZ FC149 112M	14820006P	1	SOB CONSULTA	6,50%	SOB CONSULTA
01 C	MOTOR ELETRICO IP55 ST JM 7.1/2CV M 220/440V 2P 60HZ FC184 132S/M	14820007P	1	SOB CONSULTA	6,50%	SOB CONSULTA
01 D	MOTOR ELETRICO IP55 ST JM 10,0CV M 220/440V 2P 60HZ FC184 132M	14820008P	1	SOB CONSULTA	6,50%	SOB CONSULTA
01 E	MOTOR ELETRICO IP55 ST JM 4,0CV T 4V 2P 60HZ FC149 90L IR3	14820088P	1	SOB CONSULTA	0,00%	SOB CONSULTA
01 F	MOTOR ELETRICO IP55 ST JM 5,0CV T 4V 2P 60HZ FC149 100L IR3	14820089P	1	SOB CONSULTA	0,00%	SOB CONSULTA
01 G	MOTOR ELETRICO IP55 ST JM 7,5CV T 4V 2P 60HZ FC149 112M IR3	14820086P	1	SOB CONSULTA	0,00%	SOB CONSULTA
01 H	MOTOR ELETRICO IP55 ST JM 10,0CV T 4V 2P 60HZ FC184 132S IR3	14820090P	1	SOB CONSULTA	0,00%	SOB CONSULTA
02	CHAVETA PARALELA 3/16 X 1.9/16 ACO INOX AISI 304	60700395P	5		6,50%	1 ATÉ 7 DIAS
03	O RING 23.52MM X 1.78MM DUREZA SHORE A70 2-021	60700378P	5		5,20%	SOB CONSULTA
04	BUCHA DO EIXO JM 25.40MM	60550192P	1		3,25%	1 ATÉ 7 DIAS
05 A	INTERMEDIARIA 645 JM	60460645P	1		3,25%	1 ATÉ 7 DIAS
05 B	INTERMEDIARIA 667 JM	60460667P	1		3,25%	1 ATÉ 7 DIAS
06 A	PARAFUSO SEXTAVADO 3/8'' X 3/4'' UNC	60700307P	10		6,50%	SOB CONSULTA
06 B	PARAFUSO SEXTAVADO - 1/2 X 1 UNC	60700041P	10		6,50%	SOB CONSULTA
07	PARAFUSO SEXTAVADO UNC 5/16" X 3/4" SALT SPRAY 96H	60700020P	10		6,50%	SOB CONSULTA
08	SELO MECANICO 1.1/4" TIPO 01/21	60700481P	1		6,50%	SOB CONSULTA
09 A	ROTOR 415 JM 4,0CV AL 135MM	60540415P	1		3,25%	SOB CONSULTA
09 B	ROTOR 615 JM 5,0CV AL 145MM	60540615P	1		3,25%	1 ATÉ 7 DIAS
09 C	ROTOR 645 JM 7.5CV AL 155MM	60540645P	1		3,25%	1 ATÉ 7 DIAS
09 D	ROTOR 667 JM 10,0CV AL 180MM	60540667P	1		3,25%	1 ATÉ 7 DIAS
10	ARRUELA LISA 10.00MM X 28.00MM X 4.50MM	60550191P	5		3,25%	SOB CONSULTA
11	PARAFUSO SEXTAVADO UNC 3/8" X 5/8" ACO INOX AISI 304	60700619P	10		6,50%	SOB CONSULTA
12	O RING 177.42MM X 2.62MM DUREZA SHORE A70 2-167	60700468P	5		5,20%	SOB CONSULTA
13	CARCACA 646	60380646P	1		3,25%	1 ATÉ 7 DIAS
14/15	PLUG DE ESCORVA LATAO 3/8 COM ARRUELA	60550217P	5		3,25%	1 ATÉ 7 DIAS

MEF +55 11 2574-9203

Série CAM-Padrão - 15-70 4 Polos

DANCOR® BOMBAS & FILTROS

Ø	Suc.: 4''	Elev.: 3''
Modelo	Trifásico	
15-70	2,0cv	
	3,0cv	
	4,0cv	
	5,0cv	
	6,0cv	

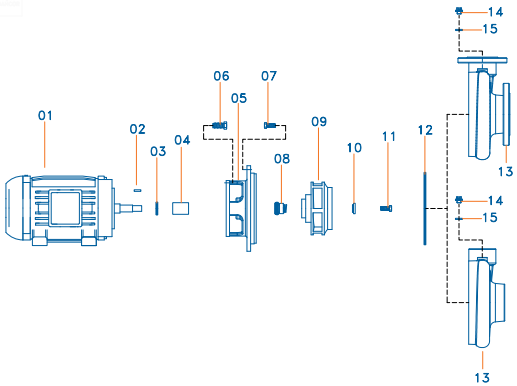

ITEM	COMPONENTE - DESCRIÇÃO	CÓDIGO	QUANT. POR EMB.	PREÇO	I.P.I	DISPONIBILIDADE
01 A	MOTOR ELETRICO IP55 ST JJ 2,0CV T 220/380V 4P 60HZ FC149 IR3	14908130P	1	SOB CONSULTA	0,00%	SOB CONSULTA
01 B	MOTOR ELETRICO IP55 ST JJ 3,0CV T 220/380V 4P 60HZ FC149 IR3	14908125P	1	SOB CONSULTA	0,00%	SOB CONSULTA
01 C	MOTOR ELETRICO IP55 ST JM 4,0CV T 4V 4P 60HZ FC149 100L IR3	14820105P	1	SOB CONSULTA	0,00%	SOB CONSULTA
01 D	MOTOR ELETRICO IP55 ST JM 5,0CV T 4V 4P 60HZ FC149 100L IR3	14820096P	1	SOB CONSULTA	0,00%	SOB CONSULTA
01 E	MOTOR ELETRICO IP55 ST JM 6,0CV T 4V 4P 60HZ FC149 112M IR3	14820097P	1	SOB CONSULTA	0,00%	SOB CONSULTA
02	CHAVETA PARALELA 3/16 X 1.9/16 ACO INOX AISI 304	60700395P	5		6,50%	1 ATÉ 7 DIAS
03 A	O RING 23.52MM X 1.78MM DUREZA SHORE A70 2-021	60700378P	5		5,20%	SOB CONSULTA
03 B	DEFLETOR 7/16"	60550008P	10		6,50%	1 ATÉ 7 DIAS
04	BUCHA DO EIXO JM 25.40MM	60550192P	1		3,25%	1 ATÉ 7 DIAS
05 A	INTERMEDIARIA 27-50 7/16" FC149	60460007P	1		3,25%	SOB CONSULTA
05 B	INTERMEDIARIA 27-50 JM FC149	60460008P	1		3,25%	1 ATÉ 7 DIAS
06 A	PARAFUSO SEXTAVADO 3/8" X 1" UNC 4.0 A 7.5CV	60700183P	10		6,50%	SOB CONSULTA
06 B	PARAFUSO SEXTAVADO 3/8'' X 3/4'' UNC	60700307P	10		6,50%	SOB CONSULTA
07	PARAFUSO SEXTAVADO 3/8" X 1" UNC 4.0 A 7.5CV	60700183P	10		6,50%	SOB CONSULTA
08 A	SELO MECANICO 1.1/4" TIPO 01/21	60700481P	1		6,50%	SOB CONSULTA
08 B	SELO MECANICO 5/8" TIPO 16	60700478P	2		6,50%	SOB CONSULTA
09 A	ROTOR 15-70 2,0CV FF 153MM	60560021P	1		3,25%	SOB CONSULTA
09 B	ROTOR 15-70 3,0CV FF 167MM	60560022P	1		3,25%	SOB CONSULTA
09 C	ROTOR 15-70 4,0CV FF 182MM	60560023P	1		3,25%	SOB CONSULTA
09 D	ROTOR 15-70 5,0CV FF 194MM	60560024P	1		3,25%	SOB CONSULTA
09 E	ROTOR 15-70 6,0CV FF 203MM	60560025P	1		3,25%	SOB CONSULTA
10 A	ARRUELA LISA 1/4" DIAMETRO EXTERNO 17.00MM ACO INOX AISI 304	60700533P	5		6,50%	SOB CONSULTA
10 B	ARRUELA LISA 10.00MM X 28.00MM X 4.50MM	60550191P	5		3,25%	SOB CONSULTA
11 A	PARAFUSO SEXTAVADO UNF 1/4" X 3/4" 28 FIOS ACO INOX AISI 304	60700268P	10		6,50%	SOB CONSULTA
11 B	PARAFUSO SEXTAVADO UNC 3/8" X 5/8" ACO INOX AISI 304	60700619P	10		6,50%	SOB CONSULTA
12	O RING 209.14MM X 3.53MM DUREZA SHORE A70 2-267	60700727P	5		5,20%	SOB CONSULTA
13A	CARCACA 15-70 4" X 3"	60380006P	1		3,25%	1 ATÉ 7 DIAS
13B	CARCACA 15-70 4" X 3" AL FLG	60380017P	1		3,25%	SOB CONSULTA
14/15	PLUG DE ESCORVA LATAO 3/8 COM ARRUELA	60550217P	5		3,25%	1 ATÉ 7 DIAS

Série CAM-Padrão - 17-120 4 Polos

Ø	Suc.: 6''	Elev.: 4''
Modelo	Trifásico	
17-120	5,0cv	
	6,0cv	
	7,5cv	
	10,0cv	

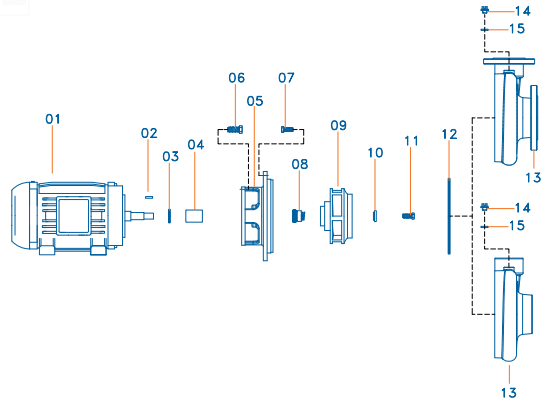

ITEM	COMPONENTE - DESCRIÇÃO	CÓDIGO	QUANT. POR EMB.	PREÇO	I.P.I	DISPONIBILIDADE
01 A	MOTOR ELETRICO IP55 ST JM 5,0CV T 4V 4P 60HZ FC149 100L IR3	14820096P	1	SOB CONSULTA	0,00%	SOB CONSULTA
01 B	MOTOR ELETRICO IP55 ST JM 6,0CV T 4V 4P 60HZ FC149 112M IR3	14820097P	1	SOB CONSULTA	0,00%	SOB CONSULTA
01 C	MOTOR ELETRICO IP55 ST JM 7,5CV T 4V 4P 60HZ FC184 132S IR3	14820099P	1	SOB CONSULTA	0,00%	SOB CONSULTA
01 D	MOTOR ELETRICO IP55 ST JM 10,0CV T 4V 4P 60HZ FC184 132S IR3	14820094P	1	SOB CONSULTA	0,00%	SOB CONSULTA
02	CHAVETA PARALELA 3/16 X 1.9/16 ACO INOX AISI 304	60700395P	5		6,50%	1 ATÉ 7 DIAS
03	O RING 23.52MM X 1.78MM DUREZA SHORE A70 2-021	60700378P	5		5,20%	SOB CONSULTA
04	BUCHA DO EIXO JM 25.40MM	60550192P	1		3,25%	1 ATÉ 7 DIAS
05 A	INTERMEDIARIA 17-120 5,0 A 6,0CV FC149	60460012P	1		3,25%	SOB CONSULTA
05 B	INTERMEDIARIA 17-120 7,5 A 10,0CV FC184	60460013P	1		3,25%	SOB CONSULTA
06 A	PARAFUSO SEXTAVADO 3/8" X 1" UNC 4.0 A 7.5CV	60700183P	10		6,50%	SOB CONSULTA
06 B	PARAFUSO SEXTAVADO - 1/2 X 1 UNC	60700041P	10		6,50%	SOB CONSULTA
07	PARAFUSO SEXTAVADO 3/8" X 1" UNC 4.0 A 7.5CV	60700183P	10		6,50%	SOB CONSULTA
08	SELO MECANICO 1.1/4" TIPO 01/21	60700481P	1		6,50%	SOB CONSULTA
09 A	ROTOR 17-120 5,0CV FF 180MM	60560026P	1		3,25%	SOB CONSULTA
09 B	ROTOR 17-120 6,0CV FF 184MM	60560027P	1		3,25%	SOB CONSULTA
09 C	ROTOR 17-120 7,5CV FF 194MM	60560028P	1		3,25%	SOB CONSULTA
09 D	ROTOR 17-120 10,0CV FF 215MM	60560029P	1		3,25%	1 ATÉ 7 DIAS
10	ARRUELA LISA 10.00MM X 28.00MM X 4.50MM	60550191P	5		3,25%	SOB CONSULTA
11	PARAFUSO SEXTAVADO UNC 3/8" X 5/8" ACO INOX AISI 304	60700619P	10		6,50%	SOB CONSULTA
12	O RING 247,24MM X 3.53MM DUREZA SHOREA 70 2-273	60700754P	5		5,20%	SOB CONSULTA
13A	CARCACA 17-120 6" X 4" FF	60380007P	1		3,25%	SOB CONSULTA
13B	CARCACA 17-120 6' X 4' AL FLG	60380008P	1		3,25%	SOB CONSULTA
14/15	PLUG DE ESCORVA LATAO 3/8 COM ARRUELA	60550217P	5		3,25%	1 ATÉ 7 DIAS

MEF +55 11 2574-9203

DANCOR® BOMBAS & FILTROS

Ejetoras / Injetoras para Poços Profundos

SÉRIE EP - Ejetor 0 - Poços 3''

Ø	Suc.	1¼''	Pressão 1''
	Elev.	3/4''	

MODELOS			
Mono.		Tri.	
EP 1-0 M Ejetor n°0	1/3cv	EP 1-0 T Ejetor n°0	--
	1/2cv		--
	3/4cv		0.75cv
	1cv		1.0cv
	1½cv		1.5cv
	2cv		2.0cv
	3cv		3.0cv
EP 2-0 M Ejetor n°2-0	1/3cv	EP 2-0 T Ejetor n°2-0	--
	1/2cv		--
	3/4cv		0.75cv
	1cv		1.0cv
	1½cv		1.5cv
	2cv		2.0cv
	3cv		3.0cv

SÉRIE EP - Ejetor 1 - Poços 4''

Ø	Suc.	1¼''	Pressão 1''
	Elev.	3/4''	

MODELOS			
Mono.		Tri.	
EP 2-1 M Ejetor n°1	1/3cv	EP 2-1 T Ejetor n°0	--
	1/2cv		--
	3/4cv		0.75cv
	1cv		1.0cv
	1½cv		1.5cv
	2cv		2.0cv
	3cv		3.0cv
EP 3-1 M Ejetor n°3-1	1/3cv	EP 3-1 T Ejetor n°2-0	--
	1/2cv		--
	3/4cv		0.75cv
	1cv		1.0cv
	1½cv		1.5cv
	2cv		2.0cv
	3cv		3.0cv

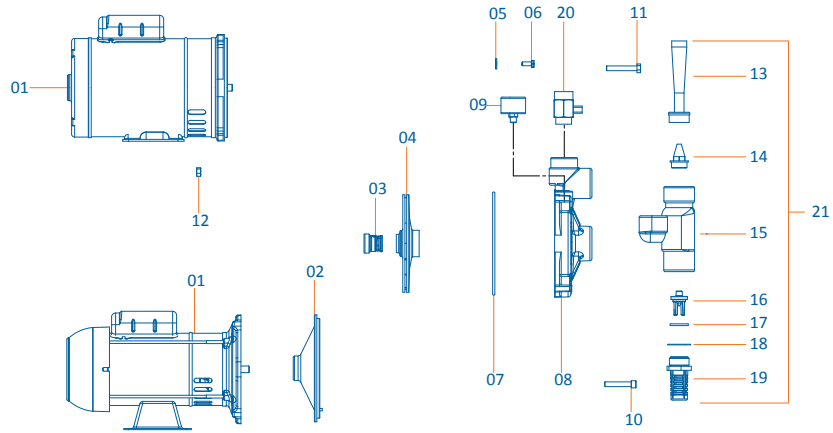

OBS: Os itens 05, 06 e 12 são utilizados somente nos motores trifásicos.
O ítem 02 somente nos motores monofásicos. Motores trifásicos não possuem capacitor.

ITEM	COMPONENTE - DESCRIÇÃO	CÓDIGO	QUANT. POR EMB.	PREÇO	I.P.I	DISPONIBILIDADE
01 A	MOTOR ELETRICO IP21 ST JJ 1/3CV M 127/220/254V 2P 50/60HZ FC165 W48J	14800250P	1	SOB CONSULTA	6,50%	SOB CONSULTA
01 B	MOTOR ELETRICO IP21 ST JJ 1/2CV M 127/220/254V 2P 50/60HZ FC165 W48J	14800251P	1	SOB CONSULTA	6,50%	SOB CONSULTA
01 C	MOTOR ELETRICO IP21 ST JJ 3/4CV M 127/220/254V 2P 50/60HZ FC165 W48J	14800252P	1	SOB CONSULTA	6,50%	SOB CONSULTA
01 D	MOTOR ELETRICO IP21 ST JJ 1,0CV M 127/220/254V 2P 50/60HZ FC165 W48J	14800253P	1	SOB CONSULTA	6,50%	SOB CONSULTA
01 E	MOTOR ELETRICO IP21 ST JJ 1.1/2CV M 127/220/254V 2P 50/60HZ FC165FF F56H	14801108P	1	SOB CONSULTA	6,50%	SOB CONSULTA
01 F	MOTOR ELETRICO IP21 ST JJ 2,0CV M 127/220/254V 2P 50/60HZ FC165FF E56	14801107P	1	SOB CONSULTA	6,50%	SOB CONSULTA
01 G	MOTOR ELETRICO IP21 ST JJ 3,0CV M 127/220/254V 2P 60HZ FC165FF E56	14801073P	1	SOB CONSULTA	6,50%	SOB CONSULTA
01 H	MOTOR ELETRICO IP21 ST JJ 0,75CV T 220/380V 2P 50/60HZ FC165 E56 IR3	14801112P	1	SOB CONSULTA	3,25%	SOB CONSULTA
01 I	MOTOR ELETRICO IP21 ST JJ 1,0CV T 220/380V 2P 50/60HZ FC165 D56 IR3	14801111P	1	SOB CONSULTA	3,25%	SOB CONSULTA
01 J	MOTOR ELETRICO IP21 ST JJ 1,5CV T 220/380V 2P 60HZ FC165FF E56 IR3	14801093P	1	SOB CONSULTA	0,00%	SOB CONSULTA
01 K	MOTOR ELETRICO IP21 ST JJ 2,0CV T 220/380V 2P 60HZ FC165FF E56 IR3	14801094P	1	SOB CONSULTA	0,00%	SOB CONSULTA
01 L	MOTOR ELETRICO IP21 ST JJ 3,0CV T 220/380V 2P 60HZ FC165FF E56 IR3	14801095P	1	SOB CONSULTA	0,00%	SOB CONSULTA
02	INTERMEDIARIA INTERNA AP-3	60433088P	3		3,25%	1 ATÉ 7 DIAS
03	SELO MECANICO 5/8" TIPO 16	60700478P	2		6,50%	SOB CONSULTA
04 A	ROTOR CAM-W10 1/2CV AL 120MM	60501012P	1		3,25%	1 ATÉ 7 DIAS
04 B	ROTOR CAM-W10 1/3CV AL 112MM	60501013P	1		3,25%	SOB CONSULTA
04 C	ROTOR CAM-W10 1,0CV AL 133MM	60501010P	1		3,25%	1 ATÉ 7 DIAS
04 D	ROTOR CAM-W10 1.5CV AL 143MM	60501015P	1		3,25%	1 ATÉ 7 DIAS
04 E	ROTOR CAM-W10 2,0CV AL 153MM	60501020P	1		3,25%	1 ATÉ 7 DIAS
04 F	ROTOR CAM-W10 3/4CV AL125MM	60501007P	1		3,25%	1 ATÉ 7 DIAS
04 G	ROTOR CAM-W10 3,0CV AL 162MM	60501000P	1		3,25%	1 ATÉ 7 DIAS
05	ARRUELA LISA 1/4" DIAMETRO EXTERNO 17.00MM ACO INOX AISI 304	60700533P	5		6,50%	SOB CONSULTA
06	PARAFUSO SEXTAVADO UNF 1/4" X 5/8" ACO INOX AISI 304	60700564P	10		6,50%	SOB CONSULTA
07 A	O RING 28.24MM X 2.62MM DUREZA SHORE A70 2-122	80760333P	5		5,2%	SOB CONSULTA
07 B	O RING 164.69MM X 3.53MM DUREZA SHORE A70 2-260	80760334P	5		5,2%	SOB CONSULTA
08	CARCACA EP	60351080P	1		3,25%	1 ATÉ 7 DIAS
09	MANOMETRO RADIAL 100MCA 1/8NPT	60700424P	2		0,00%	SOB CONSULTA

ITEM	COMPONENTE - DESCRIÇÃO	CÓDIGO	QUANT. POR EMB.	PREÇO	I.P.I.	DISPONIBILI-DADE
10	PARAFUSO ALLEN COM CABECA UNC 5/16" X 1.3/4" SALT SPRAY 96H	60700643P	10		6,50%	SOB CONSULTA
11	PARAFUSO SEXTAVADO - 5/16'' X 2'' UNC	60700050P	10		6,50%	SOB CONSULTA
12	PORCA SEXTAVADO UNC 5/16" CH-1/2" SALT SPRAY 96H	60700052P	10		6,50%	SOB CONSULTA
13 A	DIFUSOR DO EJETOR EP-1-0	60550070P	1		3,25%	SOB CONSULTA
13 B	DIFUSOR DO EJETOR EP-2-1	60550039P	1		3,25%	SOB CONSULTA
13 C	DIFUSOR DO EJETOR EP-2-0	60550314P	1		3,25%	SOB CONSULTA
13 D	DIFUSOR PLASTICO DO EJETOR N° 3-1	60550313P	3		3,25%	SOB CONSULTA
14 A	BICO DO EJETOR NO.0	60550069P	3		3,25%	1 ATÉ 7 DIAS
14 B	BICO DO EJETOR N°1	60550038P	3		3,25%	SOB CONSULTA
15 A	CORPO DO EJETOR EP NO.0	60550248P	1		3,25%	1 ATÉ 7 DIAS
15 B	CORPO DO EJETOR EP NO.1	60550227P	1		3,25%	1 ATÉ 7 DIAS
16	GUIA DO EJETOR NO.0	60550072P	4		3,25%	SOB CONSULTA
17	ANEL DE VEDACAO 30.00MM X 17.50MM X 3.00MM DUREZA SHORE A55	60700096P	5		5,20%	SOB CONSULTA
18	ARRUELA DE VEDACAO 38.00MM X 29.00MM X 1.00MM DUREZA SHORE A55	60700720P	5		5,20%	SOB CONSULTA
19	RALO PLASTICO EJETOR NO.0	60550071P	2		3,25%	1 ATÉ 7 DIAS
20	ESTRANGULADOR DE VAZAO EP	60700817P	3		3,25%	SOB CONSULTA
21 A	EJETOR EP-1-0	60550247P	1		3,25%	1 ATÉ 7 DIAS
21 B	EJETOR EP-2-1	60550228P	1		3,25%	1 ATÉ 7 DIAS
21 C	EJETOR EP-2-0	60550316P	1		3,25%	1 ATÉ 7 DIAS
21 D	EJETOR EP-3-1	60550315P	1		3,25%	SOB CONSULTA

MEF +55 11 5574-9803

Série EP

ø	Bocal de sucção: 1''
	Recalque 3/4"

Modelos	
Monofásico	Trifásico
EP-0 1/2cv	

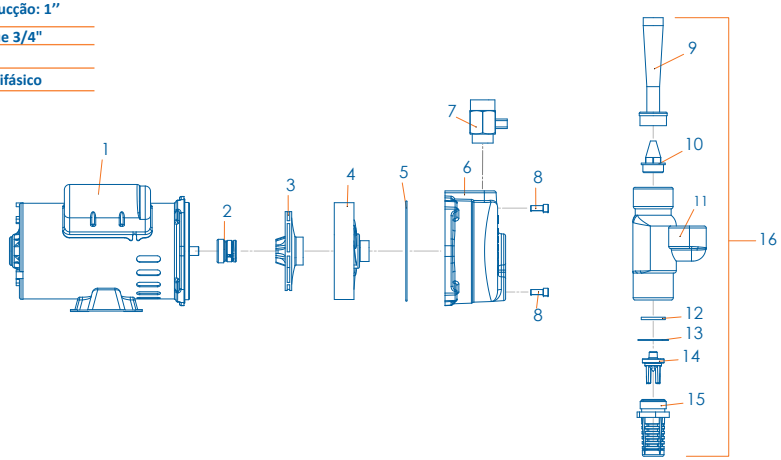

ITEM	COMPONENTE - DESCRIÇÃO	CÓDIGO	QUANT. POR EMB.	PREÇO	I.P.I	DISPONIBILIDADE
01	MOTOR ELETRICO IP21 ST JJ 1/2CV M 127/220/254V 2P 60HZ FC122FF W48J CPE	14800065P	1	SOB CONSULTA	6,50%	SOB CONSULTA
02	SELO MECANICO 5/8" TIPO 16	60700478P	2		6,50%	SOB CONSULTA
03	ROTOR 110S M	60501110P	2		3,25%	1 ATÉ 7 DIAS
04	DIFUSOR AP-2	60551022P	4		3,25%	1 ATÉ 7 DIAS
05	O RING 120.32MM X 2.62MM DUREZA SHORE A70 2-158	60700547P	5		5,2%	SOB CONSULTA
06	CARCACA EP-0	60351081P	1		3,25%	SOB CONSULTA
07	ESTRANGULADOR DE VAZAO EP	60700817P	3		3,25%	SOB CONSULTA
08	PARAF. ALLEN C/C NC-ZB -(MONO 3/4 E 1CV)	60700460P	10		6,50%	SOB CONSULTA
09	DIFUSOR DO EJETOR EP-1-0	60550070P	1		3,25%	SOB CONSULTA
10	BICO DO EJETOR NO.0	60550069P	3		3,25%	1 ATÉ 7 DIAS
11	CORPO DO EJETOR EP NO.0	60550248P	1		3,25%	1 ATÉ 7 DIAS
12	ANEL DE VEDACAO 30.00MM X 17.50MM X 3.00MM DUREZA SHORE A55	60700096P	5		5,20%	SOB CONSULTA
13	O RING 28.24MM X 2.62MM DUREZA SHORE A70 2-122	80760333P	5		5,2%	SOB CONSULTA
14	GUIA DO EJETOR NO.0 EMB. C/ 4 UNID.	60550072P	4		3,25%	SOB CONSULTA
15	RALO PLASTICO EJETOR NO.0 EMB. C/ 2 UNID.	60550071P	2		3,25%	1 ATÉ 7 DIAS
16	EJETOR EP-1-0	60550247P	1		3,25%	1 ATÉ 7 DIAS

MEF
+55 11 2574-9203

DANCOR®
BOMBAS & FILTROS

Série SDE - Submersíveis p/ Drenagem e Esgotamento

ø	Bocal de saída: 2''

Modelos	
Monofásico	Trifásico
2050 SDE - 1/2cv	2053 SDE - 0,5cv
2060 SDE - 1cv**	2063 SDE - 1,0cv**
2101 SDE - 1cv	2103 - 1,0cv
2201 SDE - 2cv	2203 SDE - 2,0cv
2211 SDE - 2cv	2213 SDE - 2,0cv
2301 SDE - 3cv*	2303 SDE - 3,0cv

* Somente em 220V
**Motores em 4 Polos - 1.750 rpm

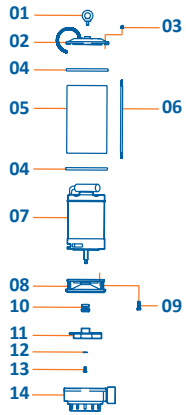

ITEM	COMPONENTE - DESCRIÇÃO	CÓDIGO	QUANT. POR EMB.	PREÇO	I.P.I	DISPONIBILIDADE
01 + 02 A	TAMPA DA CARCACA 2060 SDE COMPLETA	60550231P	1		3,25%	SOB CONSULTA
01 + 02 B	TAMPA DA CARCACA 2063 SDE COMPLETA	60550237P	1		3,25%	SOB CONSULTA
03	PORCA CEGA UNC 5/16" SALT SPRAY 96H	60700436P	10		6,50%	SOB CONSULTA
04	ANEL U 180.80MM X 169.60MM X 10.00MM DUREZA SHORE A70	80760347P	5		5,20%	SOB CONSULTA
05 A	CILINDRO 2050 SDE 257.00MM	60550236P	1		3,25%	1 ATÉ 7 DIAS
05 B	CILINDRO 2201 SDE 377.00MM	60550239P	1		3,25%	1 ATÉ 7 DIAS
05 C	CILINDRO 2060 SDE 332.00MM	60550232P	1		3,25%	1 ATÉ 7 DIAS
06 A	TIRANTE UNC 5/16" X 430.00MM	60700431P	4		6,50%	SOB CONSULTA
06 B	TIRANTE 5/16" X 300.00MM ACO SAE 1020	60700438P	4		6,50%	SOB CONSULTA
06 C	TIRANTE UNC 5/16" X 380.00MM	60700430P	4		6,50%	SOB CONSULTA
07 A	MOTOR ELETRICO IP21 ST JJ 1/2CV M 127/220/254V 2P 50/60HZ FC149 56J SDE	14800205P	1	SOB CONSULTA	6,50%	SOB CONSULTA
07 B	MOTOR ELETRICO IP21 ST JJ 1,0CV M 127/220V 4P 60HZ FC149 D56J	14800008P	1	SOB CONSULTA	6,50%	SOB CONSULTA
07 C	MOTOR ELETRICO IP21 ST JJ 1,0CV M 110/220/254V 2P 50/60HZ FC149 SDE	14800206P	1	SOB CONSULTA	6,50%	SOB CONSULTA
07 D	MOTOR ELETRICO IP21 ST JJ 2,0CV M 127/220/254V 2P 50/60HZ FC165FF E56	14801107P	1	SOB CONSULTA	6,50%	SOB CONSULTA
07 E	MOTOR ELETRICO IP21 ST JJ 3,0CV M 127/220/254V 2P 60HZ FC149 G56H	14801067P	1	SOB CONSULTA	6,50%	SOB CONSULTA
07 F	MOTOR ELETRICO IP21 ST JJ 0,5CV T 220/380V 2P 50/60HZ FC149 A56J SDE IR3	14801124P	1	SOB CONSULTA	3,25%	SOB CONSULTA
07 G	MOTOR ELETRICO IP21 ST JJ 1,0CV T 220/380V 4P 60HZ FC149 B56 SUB	14800022P	1	SOB CONSULTA	3,25%	SOB CONSULTA
07 H	MOTOR ELETRICO IP21 ST JJ 1,0CV T 220/380V 2P 50/60HZ FC149 B56 SDE IR3	14801114P	1	SOB CONSULTA	3,25%	SOB CONSULTA
07 I	MOTOR ELETRICO IP21 ST JJ 2,0CV T 220/380V 2P 60HZ FC149 56D SDE IR3	14801106P	1	SOB CONSULTA	0,00%	SOB CONSULTA
07 J	MOTOR ELETRICO IP21 ST JJ 3,0CV T 220/380V 2P 60HZ FC149 F56H SDE IR3	14801105P	1	SOB CONSULTA	0,00%	SOB CONSULTA
08	INTERMEDIARIA SDE	60432000P	1		3,25%	1 ATÉ 7 DIAS
09	PARAFUSO SEXTAVADO UNC 3/8" X 5/8" SALT SPRAY 96H	60700033P	10		6,50%	SOB CONSULTA
10	SELO MECANICO 5/8" TIPO 06 LONGO	60700156P	1		6,50%	SOB CONSULTA
11 A	ROTOR 2050 SDE 1/2CV FF 95MM	60512050P	1		3,25%	1 ATÉ 7 DIAS
11 B	ROTOR 2060 SDE 1,0CV FF 142MM	60512063P	1		3,25%	1 ATÉ 7 DIAS
11 C	ROTOR 2103 SDE 1,0CV FF 104MM	60512103P	1		3,25%	1 ATÉ 7 DIAS
11 D	ROTOR 2203 SDE 2,0CV FF 125MM	60512203P	1		3,25%	1 ATÉ 7 DIAS
11 E	ROTOR 2303 SDE 3,0CV FF 139MM	60512303P	1		3,25%	1 ATÉ 7 DIAS
11 F	ROTOR 2213 SDE 2,0CV FF 144MM	60512213P	1		3,25%	1 ATÉ 7 DIAS
12	ARRUELA LISA 1/4" DIAMETRO EXTERNO 17.00MM ACO INOX AISI 304	60700533P	5		6,50%	SOB CONSULTA
13	PARAFUSO SEXTAVADO UNF 1/4" X 5/8" ACO INOX AISI 304	60700564P	10		6,50%	SOB CONSULTA
14 A	CARCACA SDE COMPLETA 38.00MM	60551038P	1		3,25%	1 ATÉ 7 DIAS
14 B	CARCACA SDE COMPLETA 50.00MM	60551050P	1		3,25%	1 ATÉ 7 DIAS
14 C	CARCACA SDE COMPLETA 60.00MM	60551060P	1		3,25%	1 ATÉ 7 DIAS

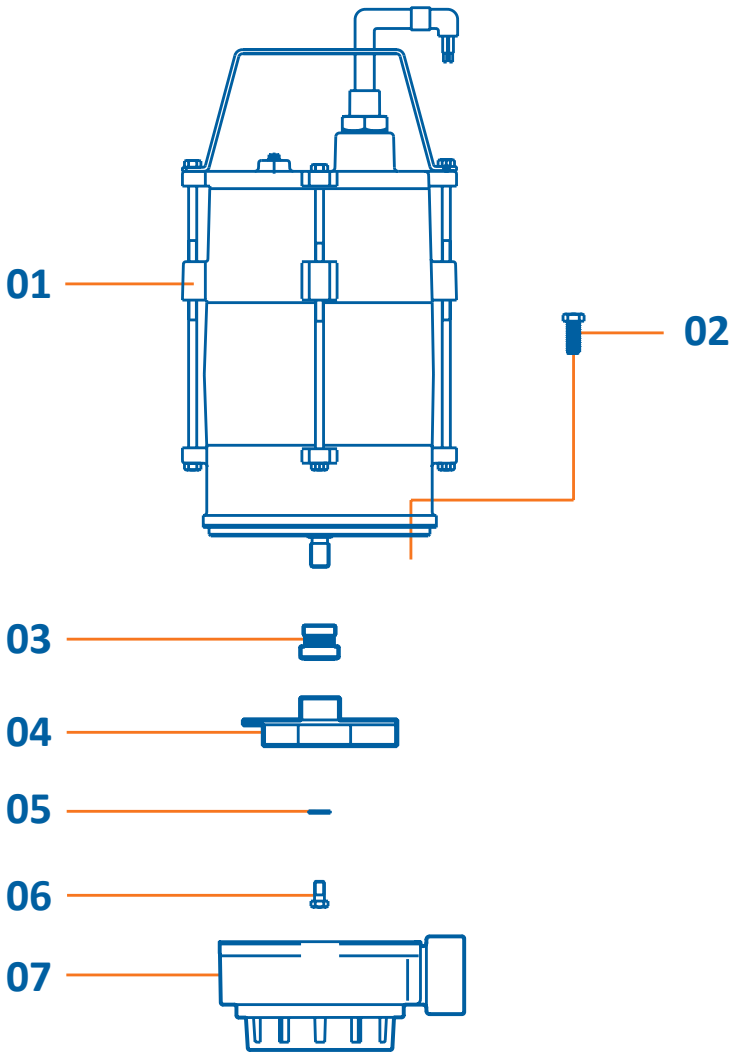

Ø	Bocal de saída: 2''
Modelos	
Monofásico	Trifásico
2050 SDE Óleo - 1/2cv	2053 SDE Óleo - 0,5cv
2060 SDE Óleo - 1cv**	2063 SDE Óleo - 1,0cv**
2101 SDE Óleo - 1cv	2103 SDE Óleo - 1,0cv
2201 SDE Óleo - 2cv	2203 SDE Óleo - 2,0cv
2211 SDE Óleo - 2cv	2213 SDE Óleo - 2,0cv
2301 SDE Óleo - 3cv*	2303 SDE Óleo - 3,0cv

* Somente em 220V
**Motores em 4 Polos - 1.750 rpm

ITEM	COMPONENTE - DESCRIÇÃO	CÓDIGO	QUANT. POR EMB.	PREÇO	I.P.I	DISPONIBILIDADE
01 A	MOTOR ELETRICO IP68 ST JJ 1/2CV M 110/220V 2P 60HZ FC149 E56BS	14800095P	1	SOB CONSULTA	6,50%	SOB CONSULTA
01 B	MOTOR ELETRICO IP68 ST JJ 1,0CV M 110/220V 4P 60HZ FC149 E56BS	14800097P	1	SOB CONSULTA	6,50%	SOB CONSULTA
01 C	MOTOR ELETRICO IP68 ST JJ 1,0CV M 110/220V 2P 60HZ FC149 E56BS	14800096P	1	SOB CONSULTA	6,50%	SOB CONSULTA
01 D	MOTOR ELETRICO IP68 ST JJ 2,0CV M 127/220V 2P 60HZ FC149 E56BS	14800103P	1	SOB CONSULTA	6,50%	SOB CONSULTA
01 E	MOTOR ELETRICO IP68 ST JJ 3,0CV M 110/220V 2P 60HZ FC149 E56BS	14800104P	1	SOB CONSULTA	6,50%	SOB CONSULTA
01 F	MOTOR ELETRICO IP68 ST JJ 0,5CV T 220/380V 2P 60HZ FC149 E56BS	14800098P	1	SOB CONSULTA	3,25%	SOB CONSULTA
01 G	MOTOR ELETRICO IP68 ST JJ 1,0CV T 220/380V 4P 60HZ FC149 E56BS	14800102P	1	SOB CONSULTA	3,25%	SOB CONSULTA
01 H	MOTOR ELETRICO IP68 ST JJ 1,0CV T 220/380V 2P 60HZ FC149 E56BS	14800099P	1	SOB CONSULTA	3,25%	SOB CONSULTA
01 I	MOTOR ELETRICO IP68 ST JJ 2,0CV T 220/380V 2P 60HZ FC149 E56BS	14800100P	1	SOB CONSULTA	0,00%	SOB CONSULTA
01 J	MOTOR ELETRICO IP68 ST JJ 3,0CV T 220/380V 2P 60HZ FC149 E56BS	14800101P	1	SOB CONSULTA	0,00%	SOB CONSULTA
02	PARAFUSO SEXTAVADO UNC 5/16" X 1" SALT SPRAY 96H	60700155P	10		6,50%	SOB CONSULTA
03	SELO MECANICO 5/8" TIPO 06 LONGO	60700156P	1		6,50%	SOB CONSULTA
04 A	ROTOR 2050 SDE 1/2CV FF 95MM	60512050P	1		3,25%	1 ATÉ 7 DIAS
04 B	ROTOR 2060 SDE 1,0CV FF 142MM	60512063P	1		3,25%	1 ATÉ 7 DIAS
04 C	ROTOR 2103 SDE 1,0CV FF 104MM	60512103P	1		3,25%	1 ATÉ 7 DIAS
04 D	ROTOR 2203 SDE 2,0CV FF 125MM	60512203P	1		3,25%	1 ATÉ 7 DIAS
04 E	ROTOR 2303 SDE 3,0CV FF 139MM	60512303P	1		3,25%	1 ATÉ 7 DIAS
04 F	ROTOR 2213 SDE 2,0CV FF 144MM	60512213P	1		3,25%	1 ATÉ 7 DIAS
05	ARRUELA LISA 1/4" DIAMETRO EXTERNO 17.00MM ACO INOX AISI 304	60700533P	5		6,50%	SOB CONSULTA
06	PARAFUSO SEXTAVADO UNF 1/4" X 5/8" ACO INOX AISI 304	60700564P	10		6,50%	SOB CONSULTA
07 A	CARCACA SDE COMPLETA 38.00MM	60551038P	1		3,25%	1 ATÉ 7 DIAS
07 B	CARCACA SDE COMPLETA 50.00MM	60551050P	1		3,25%	1 ATÉ 7 DIAS
07 C	CARCACA SDE COMPLETA 60.00MM	60551060P	1		3,25%	1 ATÉ 7 DIAS

Ø	Bocal de saída: 1¼''
Modelos	
Monofásico	Trifásico
DS-9 - 1/2cv	DS-9 - 0,5cv

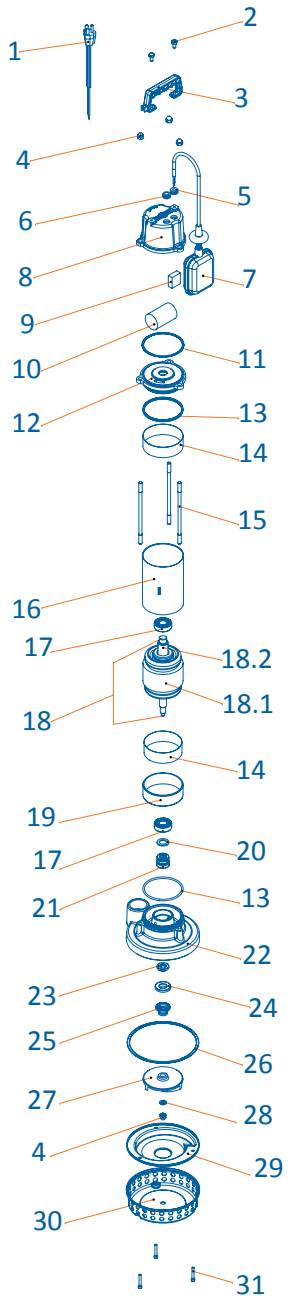

ITEM	COMPONENTE - DESCRIÇÃO	CÓDIGO	QUANT. POR EMB.	PREÇO	I.P.I	DISPONIBILIDADE
01A**	CABO MONOFASICO PRETO 14AWG X 5000MM COM TOMADA 3 POLOS	70780134P	1		3,25%	SOB CONSULTA
01B***	CABO PP 4 X 1.50MM2	60700092P	1		0,00%	SOB CONSULTA
02	PARAFUSO SEXTAVADO 1/4 1/2 UNC ACO INOX	60700647P	10		6,50%	SOB CONSULTA
03	ALCA DS-9	60550132P	1		3,25%	1 ATÉ 7 DIAS
04	PORCA CEGA 5/16" UNC INOX	60700820P	10		6,50%	SOB CONSULTA
05	BORRACHA ISOLANTE MED. 17.0X7.0X8.0MM	60700970P	3		5,20%	SOB CONSULTA
06	BORRACHA ISOLANTE 17 X 7 X 8MM A70	60700717P	3		5,20%	SOB CONSULTA
07	AUTOMATICO DE NIVEL	60700671P	1		9,25%	SOB CONSULTA
08A	TAMPA DO CAPACITOR DS-9 M COM AUTOMATICO	60550134P	1		3,25%	SOB CONSULTA
08B	TAMPA DO CAPACITOR DS-9 M SEM AUTOMATICO	60550139P	1		3,25%	SOB CONSULTA
08C	TAMPA DO CAPACITOR DS-9 T COM AUTOMATICO	60550133P	1		3,25%	SOB CONSULTA
08D	TAMPA DO CAPACITOR DS-9 T SEM AUTOMATICO	60550138P	1		3,25%	SOB CONSULTA
09A	RELE DE INTERFACE 220V T PRE-MONTAGEM	60550208P	1		3,25%	SOB CONSULTA
09B	RELE DE INTERFACE 380V T PRE-MONTAGEM	60550226P	1		3,25%	SOB CONSULTA
10**	CAPACITOR PERMANENTE 50UF 250V	80760680P	1		6,50%	SOB CONSULTA
11	O RING 93.81MM X 88.57MM X 2.62MM DUREZA SHORE A70 2-153	80760799P	5		5,20%	SOB CONSULTA
12	FLANGE SUPERIOR DS-9 EMB	60550125P	1		3,25%	1 ATÉ 7 DIAS
13	O RING 85.32MM X 3.53MM DUREZA SHORE A70 2-237	80760524P	5		5,20%	SOB CONSULTA
14	FILME ISOLANTE DELTERM 0.30MM X 29.00MM CLAS:F 155G	80760808P	1		9,75%	SOB CONSULTA
15A	TIRANTE UNC 5/16"X170 INOX	80760804P	4		3,25%	SOB CONSULTA
15B	TIRANTE UNC 5/16"X190 INOX	80760805P	4		3,25%	SOB CONSULTA
16A	CARCACA DS-9 1/2CV M 154,0MM	80560486P	1		3,25%	SOB CONSULTA
16B	CARCACA DS-9 1/2CV T 134,0MM	80560485P	1		3,25%	SOB CONSULTA
17	ROLAMENTO 6203	60770295P	4		7,80%	SOB CONSULTA
18A	CONJUNTO ELETRICO WEG DS-9 1/2CV M 110/220V	80761183P	1		6,50%	SOB CONSULTA
18B	CONJUNTO ELETRICO WEG DS-9 0,5CV T 220/380V	80761184P	1		6,50%	SOB CONSULTA
18.1A	CONJUNTO ELETRICO WEG DS-9 1/2CV M 110/220V	80761183P	1		6,50%	SOB CONSULTA
18.1B	CONJUNTO ELETRICO WEG DS-9 0,5CV T 220/380V	80761184P	1		6,50%	SOB CONSULTA
18.2A	CONJUNTO ELETRICO WEG DS-9 1/2CV M 110/220V	80761183P	1		6,50%	SOB CONSULTA
18.2B	CONJUNTO ELETRICO WEG DS-9 0,5CV T 220/380V	80761184P	1		6,50%	SOB CONSULTA
19	ESPACADOR DS-9	60550127P	3		3,25%	1 ATÉ 7 DIAS
20	ARRUELA DE APOIO LISA ACO INOX AISI 304 17.20MM X 27.00MM 2.00MM	80560017P	5		3,25%	SOB CONSULTA
21	SELO MECANICO FP16 93121/96259	60700591P	1		6,50%	SOB CONSULTA
22	CARCACA SUBMERSIVEL DS-9	60550131P	1		3,25%	1 ATÉ 7 DIAS
23	RETENTOR BRG 15.90MM X 26.93MM X 5.50MM	80760653P	1		5,20%	SOB CONSULTA
24	BASE DEFLETORA DE AREIA ACO INOX AISI 304	80560904P	5		6,50%	SOB CONSULTA
25	DEFLETOR DE AREIA SUBMERSIVEL 32.50MM X 15.20MM X 19.00MM	60700644P	1		3,25%	SOB CONSULTA
26	O RING 152.07MM X 2.62MM DUREZA SHORE A70 2-163	60700629P	5		5,20%	SOB CONSULTA
27	ROTOR DS-9 NORYL 91MM	60500009P	1		3,25%	1 ATÉ 7 DIAS
28	ARRUELA DE PRESSAO 5/16" ACO INX 304	80760001P	5		6,50%	SOB CONSULTA
29	VOLUTA DS	60550325P	2		3,25%	SOB CONSULTA
30	RALO DS	60550326P	1		3,25%	SOB CONSULTA
31	PARAFUSO ALLEN 10 UNC X 1.3/4" ACO INOX AISI 304	60700646P	10		6,50%	SOB CONSULTA

* SOB CONSULTA
** Somente para motores monofásicos
*** Somente para motores trifásicos
OBS: Tampa monofásica com cabo de 5mm e plug 2P+T
Tampa trifásica com cabos expostos em 100mm para ligação elétrica

MEF +55 11 5574-9803

DS 56-40 Submersíveis p/ Drenagem e Esgotamento

DANCOR® BOMBAS & FILTROS

Ø	Sucção: 3"
Modelos	
Monofásico	Trifásico
DS 56-40 - 2cv	DS 56-40 - 2cv
DS 56-40 - 3cv	DS 56-40 - 3cv
	DS 56-40 - 4cv

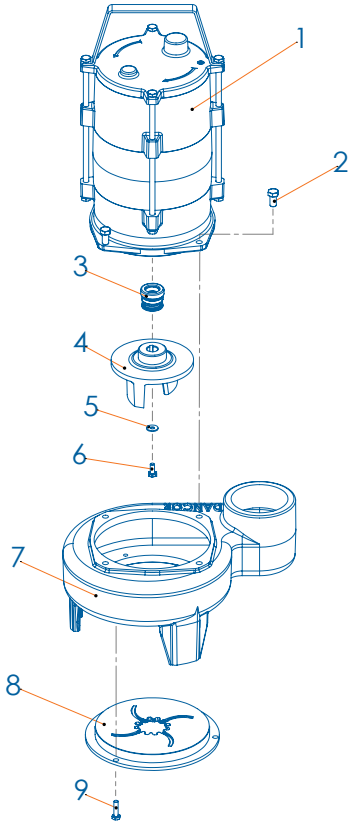

ITEM	COMPONENTE - DESCRIÇÃO	CÓDIGO	QUANT. POR EMB	PREÇO	I.P.I	DISPONIBILIDADE
01 A	MOTOR ELETRICO IP68 ST 4,0CV T 220/380V 2P 60HZ FC149 E56BS CHT	14800190P	1	SOB CONSULTA	0,00%	SOB CONSULTA
01 B	MOTOR ELETRICO IP68 ST 3,0CV T 220/380V 2P 60HZ FC149 E56BS CHT	14800189P	1	SOB CONSULTA	0,00%	SOB CONSULTA
01 C	MOTOR ELETRICO IP68 ST 2,0CV T 220/380V 2P 60HZ FC149 E56BS CHT	14800188P	1	SOB CONSULTA	0,00%	SOB CONSULTA
01 D	MOTOR ELETRICO IP68 ST 3,0CV M 127/220V 2P 60HZ FC149 E56BS CHT	14800187P	1	SOB CONSULTA	6,50%	SOB CONSULTA
01 E	MOTOR ELETRICO IP68 ST 2,0CV M 127/220V 2P 60HZ FC149 E56BS CHT	14800186P	1	SOB CONSULTA	6,50%	SOB CONSULTA
02	PARAFUSO SEXTAVADO UNC 5/16" X 3/4" SALT SPRAY 96H	60700020P	10		6,50%	SOB CONSULTA
03	SELO MECANICO 3/4" TIPO 16 BUNA/SILICIO	60700447P	1		6,50%	SOB CONSULTA
04 A	ROTOR DS 56-40 4,0CV 123MM	60510020P	1		3,25%	1 ATÉ 7 DIAS
04 B	ROTOR DS 56-40 3,0CV 116MM	60510021P	1		3,25%	1 ATÉ 7 DIAS
04 C	ROTOR DS 56-40 2,0CV 103MM	60510022P	1		3,25%	1 ATÉ 7 DIAS
05	ARRUELA LISA 1/4" DIAMETRO EXTERNO 17.00MM ACO INOX AISI 304	60700533P	5		6,50%	SOB CONSULTA
06	PARAFUSO SEXTAVADO UNF 1/4" X 5/8" ACO INOX AISI 304	60700564P	10		6,50%	SOB CONSULTA
07	CARCACA DS 76-50	60400003P	1		3,25%	1 ATÉ 7 DIAS
08	PLACA DE DESGASTE DS 56-40	60550355P	1		3,25%	1 ATÉ 7 DIAS
09	PARAFUSO SEXTAVADO UNC 1/4" X 5/8" SALT SPRAY 96H	60700005P	10		6,50%	SOB CONSULTA

DS 76-50 Submersíveis p/ Drenagem e Esgotamento

Ø	Sucção: 3"
Modelos	
Monofásico	Trifásico
DS 76-50 - 1/2cv	DS 76-50 - 0,5cv
DS 76-50 - 1cv	DS 76-50 - 1,0cv
DS 76-50 - 2cv	DS 76-50 - 2,0cv
DS 76-50 - 3cv	DS 76-50 - 3,0cv

***Motores em 4 Polos - 1.750 rpm**

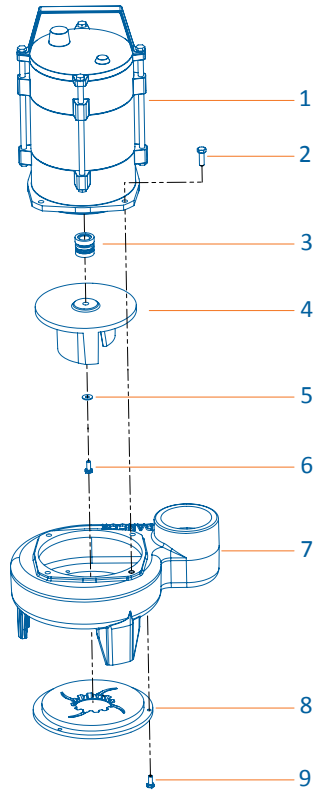

ITEM	COMPONENTE - DESCRIÇÃO	CÓDIGO	QUANT. POR EMB.	PREÇO	I.P.I	DISPONIBILIDADE
01 A	MOTOR ELETRICO IP68 ST 1/2CV M 127/220V 4P 60HZ FC149 E56BS CHT	14800179P	1	SOB CONSULTA	6,50%	SOB CONSULTA
01 B	MOTOR ELETRICO IP68 ST 1,0CV M 127/220V 4P 60HZ FC149 E56BS CHT	14801045P	1	SOB CONSULTA	6,50%	SOB CONSULTA
01 C	MOTOR ELETRICO IP68 ST 2,0CV M 127/220V 4P 60HZ FC149 E56BS CHT	14800180P	1	SOB CONSULTA	6,50%	SOB CONSULTA
01 D	MOTOR ELETRICO IP68 ST 3,0CV M 127/220V 4P 60HZ FC149 E56BS CHT	14800181P	1	SOB CONSULTA	6,50%	SOB CONSULTA
01 E	MOTOR ELETRICO IP68 ST 0,5CV T 220/380V 4P 60HZ FC149 E56BS CHT	14800182P	1	SOB CONSULTA	3,25%	SOB CONSULTA
01 F	MOTOR ELETRICO IP68 ST 1,0CV T 220/380V 4P 60HZ FC149 E56BS CHT	14801044P	1	SOB CONSULTA	3,25%	SOB CONSULTA
01 G	MOTOR ELETRICO IP68 ST 2,0CV T 220/380V 4P 60HZ FC149 E56BS CHT	14800183P	1	SOB CONSULTA	0,00%	SOB CONSULTA
01 H	MOTOR ELETRICO IP68 ST 3,0CV T 220/380V 4P 60HZ FC149 E56BS CHT	14800184P	1	SOB CONSULTA	0,00%	SOB CONSULTA
02	PARAFUSO SEXTAVADO UNC 5/16" X 3/4" SALT SPRAY 96H	60700020P	10		6,50%	SOB CONSULTA
03	SELO MECANICO 3/4" TIPO 16	60700479P	1		6,50%	SOB CONSULTA
04 A	ROTOR DS 76-50 1/2CV 126MM	60510013P	1		3,25%	SOB CONSULTA
04 B	ROTOR DS 76-50 1,0CV 158MM	60510012P	1		3,25%	SOB CONSULTA
04 C	ROTOR DS 76-50 2,0CV 162MM	60510011P	1		3,25%	SOB CONSULTA
04 D	ROTOR DS 76-50 3,0CV 169MM	60510010P	1		3,25%	1 ATÉ 7 DIAS
05	ARRUELA LISA 1/4" DIAMETRO EXTERNO 17.00MM ACO INOX AISI 304	60700533P	5		6,50%	SOB CONSULTA
06	PARAFUSO SEXTAVADO UNF 1/4" X 5/8" ACO INOX AISI 304	60700564P	10		6,50%	SOB CONSULTA
07	CARCACA DS 76-50	60400003P	1		3,25%	1 ATÉ 7 DIAS
08	PLACA DE DESGASTE DS 76-50.	60550353P	1		3,25%	1 ATÉ 7 DIAS
09	PARAFUSO SEXTAVADO UNC 1/4" X 5/8" SALT SPRAY 96H	60700005P	10		6,50%	SOB CONSULTA

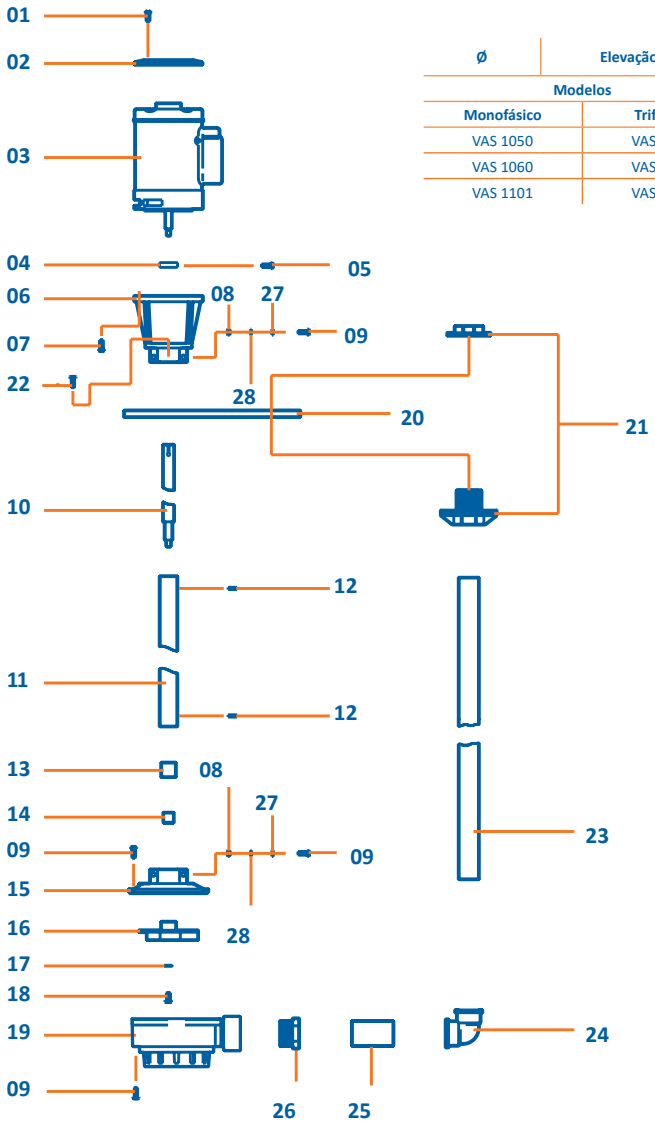

Ø	Elevação: 2''
Modelos	
Monofásico	Trifásico
VAS 1050	VAS 1053
VAS 1060	VAS 1063
VAS 1101	VAS 1103

ITEM	COMPONENTE - DESCRIÇÃO	CÓDIGO	QUANT. POR EMB.	PREÇO	I.P.I	DISPONIBILIDADE
01	PARAFUSO FENDA - 3/16'' X 1/2'' BSW	60700083P	10		6,50%	SOB CONSULTA
02	TAMPA DO MOTOR VAS ABS	60551048P	1		3,25%	1 ATÉ 7 DIAS
03 A	MOTOR ELETRICO IP21 ST JJ 1/2CV M 110/220V 4P 60HZ FC149 C56J SUB	14800050P	1	SOB CONSULTA	6,50%	SOB CONSULTA
03 B	MOTOR ELETRICO IP21 ST JJ 1,0CV M 127/220V 4P 60HZ FC149 D56J	14800008P	1	SOB CONSULTA	6,50%	SOB CONSULTA
03 C	MOTOR ELETRICO IP21 ST JJ 0,5CV T 220/380V 4P 60HZ FC149 A56J SUB	14800051P	1	SOB CONSULTA	3,25%	SOB CONSULTA
03 D	MOTOR ELETRICO IP21 ST JJ 1,0CV T 220/380V 4P 60HZ FC149 B56 SUB	14800022P	1	SOB CONSULTA	3,25%	SOB CONSULTA
04	BUCHA DO EIXO VAS	60550047P	5		3,25%	1 ATÉ 7 DIAS
05	PARAFUSO SEXTAVADO UNC 5/16" X 5/8" ACO INOX AISI 304	60700121P	10		6,50%	SOB CONSULTA
06	INTERMEDIARIA VAS 1060	60431060P	1		3,25%	1 ATÉ 7 DIAS
07	PARAFUSO SEXTAVADO 3/8" X 1" UNC 4.0 A 7.5CV	60700183P	10		6,50%	SOB CONSULTA
08	PORCA SEXTAVADO UNC 5/16" CH-1/2" SALT SPRAY 96H	60700052P	10		6,50%	SOB CONSULTA
09	PARAFUSO SEXTAVADO UNC 5/16" X 1" SALT SPRAY 96H	60700155P	10		6,50%	SOB CONSULTA
10	EIXO VAS 1060/1101 ACO SAE 1045	60550181P	1		3,25%	1 ATÉ 7 DIAS
11	TUBO ESPACADOR VAS	60550246P	1		3,25%	1 ATÉ 7 DIAS
12	PINO DE TRAVAMENTO 4.00MM X 12.00MM	60700451P	3		3,25%	1 ATÉ 7 DIAS
13	BUCHA VAS 1.1/2" 25.40MM X 25.00MM CELCON	60550284P	5		3,25%	1 ATÉ 7 DIAS
14	BUCHA VAS 1.1/8" 35.40MM X 35.00MM CELCON	60550285P	5		3,25%	1 ATÉ 7 DIAS
15	TAMPA DA CARCACA VAS 1060	60550242P	1		3,25%	1 ATÉ 7 DIAS
16 A	ROTOR 1050	60511050P	1		3,25%	SOB CONSULTA
16 B	ROTOR 2060 SDE 1,0CV FF 142MM	60512063P	1		3,25%	1 ATÉ 7 DIAS
17	ARRUELA LISA 1/4" DIAMETRO EXTERNO 17.00MM ACO INOX AISI 304	60700533P	5		6,50%	SOB CONSULTA
18	PARAFUSO SEXTAVADO UNF 1/4" X 5/8" ACO INOX AISI 304	60700564P	10		6,50%	SOB CONSULTA
19 A	CARCACA SDE COMPLETA 38.00MM	60551038P	1		3,25%	1 ATÉ 7 DIAS
19 B	CARCACA SDE COMPLETA 60.00MM	60551060P	1		3,25%	1 ATÉ 7 DIAS
20	PLACA BASE VAS	60550243P	1		3,25%	SOB CONSULTA
21	ADAPTADOR SOLDAVEL COM FLANGE FIXO 60.00MM	60700448P	1		3,25%	1 ATÉ 7 DIAS
22	PARAFUSO SEXTAVADO 5/16" X 1.3/4" - PARA MOTORES TRIFASICOS	60700086P	10		6,50%	SOB CONSULTA
23	TUBO DE PVC 60.00MM X 888.00MM	60550245P	1		3,25%	SOB CONSULTA
24	JOELHO 90 GRAUS SOLDAVEL 60.00MM	60700445P	1		0,00%	1 ATÉ 7 DIAS
25	TUBO DE PVC COM ACOPLAMENTO 60.00MM X 65.00MM	60550244P	1		3,25%	SOB CONSULTA
26	ADAPTADOR SOLDAVEL COM BOLSA ROSCA 60.00MM	60700446P	1		3,25%	1 ATÉ 7 DIAS
27	ARRUELA ESPACADORA VAS	60550253P	5		3,25%	1 ATÉ 7 DIAS
28	ARRUELA DE PRESSAO 5/16" ACO INX 304	80760001P	5		6,50%	SOB CONSULTA

MEF +55 11 2574-9203

Ø	*Suc./Elev.:1½"	**Suc./Elev.: 2"
Modelos		
Monofásico	Trifásico	
706 S*	711 S*	
709 S*	715 S*	
712 S**	717 S**	

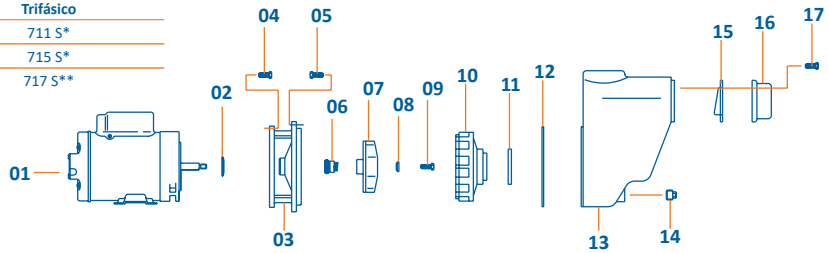

ITEM	COMPONENTE - DESCRIÇÃO	CÓDIGO	QUANT. POR EMB.	PREÇO	I.P.I	DISPONIBILIDADE
01 A	MOTOR ELETRICO IP21 ST JJ 1/2CV M 127/220/254V 2P 50/60HZ FC149 W48J	14800004P	1	SOB CONSULTA	6,50%	SOB CONSULTA
01 B	MOTOR ELETRICO IP21 ST JJ 1,0CV M 127/220/254V 2P 50/60HZ FC149 W48	14800006P	1	SOB CONSULTA	6,50%	SOB CONSULTA
01 C	MOTOR ELETRICO IP21 ST JJ 2,0CV M 127/220/254V 2P 60HZ FC149 F56H	14801066P	1	SOB CONSULTA	6,50%	SOB CONSULTA
01 D	MOTOR ELETRICO IP21 ST JJ 0,5CV T 220/380V 2P 50/60HZ FC149 W48J IR3	14801096P	1	SOB CONSULTA	3,25%	SOB CONSULTA
01 E	MOTOR ELETRICO IP21 ST JJ 1,0CV T 220/380V 2P 50/60HZ FC149 W48J IR3	14801098P	1	SOB CONSULTA	3,25%	SOB CONSULTA
01 F	MOTOR ELETRICO IP21 ST JJ 2,0CV T 220/380V 2P 50/60HZ FC149 56D IR3	14801100P	1	SOB CONSULTA	0,00%	SOB CONSULTA
02	DEFLETOR 7/16"	60550008P	10		6,50%	1 ATÉ 7 DIAS
03 A	INTERMEDIARIA 706 FC149	60431706P	1		3,25%	1 ATÉ 7 DIAS
03 B	INTERMEDIARIA 709	60430709P	1		3,25%	1 ATÉ 7 DIAS
03 C	INTERMEDIARIA 717	60430717P	1		3,25%	1 ATÉ 7 DIAS
04	PARAFUSO SEXTAVADO UNC 3/8" X 5/8" SALT SPRAY 96H	60700033P	10		6,50%	SOB CONSULTA
05 A	PARAFUSO SEXTAVADO UNC 5/16" X 5/8" ZB SALT SPREY 96H	60700021P	10		6,50%	SOB CONSULTA
05 B	PARAFUSO SEXTAVADO UNC 5/16" X 3/4" SALT SPRAY 96H	60700020P	10		6,50%	SOB CONSULTA
06	SELO MECANICO 5/8" TIPO 16	60700478P	2		6,50%	SOB CONSULTA
07 A	ROTOR 706 1/2CV AL 96MM	60500706P	1		3,25%	1 ATÉ 7 DIAS
07 B	ROTOR 709 1,0CV AL 114MM	60500709P	1		3,25%	1 ATÉ 7 DIAS
07 C	ROTOR 717 2,0CV FF 119MM	60510717P	1		3,25%	1 ATÉ 7 DIAS
08	ARRUELA LISA 1/4" DIAMETRO EXTERNO 17.00MM ACO INOX AISI 304	60700533P	5		6,50%	SOB CONSULTA
09	PARAFUSO SEXTAVADO UNF 1/4" X 5/8" ACO INOX AISI 304	60700564P	10		6,50%	SOB CONSULTA
10 A	DIFUSOR 706	60550023P	1		3,25%	1 ATÉ 7 DIAS
10 B	DIFUSOR 709	60550026P	1		3,25%	1 ATÉ 7 DIAS
10 C	DIFUSOR 717 FF	60550028P	1		3,25%	1 ATÉ 7 DIAS
11 A	ANEL DE VEDACAO 50.00MM X 41.50MM X 5.00MM DUREZA SHORE A70	60700056P	5		5,20%	SOB CONSULTA
11 B	ANEL DE VEDACAO 64.50MM X 54.50MM X 5.00MM DUREZA SHORE A70	60700062P	5		5,20%	SOB CONSULTA
12 A	O RING 120.32MM X 2.62MM DUREZA SHORE A70 2-158	60700547P	5		5,2%	SOB CONSULTA
12 B	O RING 133.02MM X 2.62MM DUREZA SHORE A70 2-160	60700630P	5		5,20%	SOB CONSULTA
12 C	O RING 152.07MM X 2.62MM DUREZA SHORE A70 2-163	60700629P	5		5,20%	SOB CONSULTA
13 A	CARCACA 706	60380706P	1		3,25%	1 ATÉ 7 DIAS
13 B	CARCACA 709	60380709P	1		3,25%	1 ATÉ 7 DIAS
13 C	CARCACA 717	60380717P	1		3,25%	1 ATÉ 7 DIAS
14	BUJAO DE LIMPEZA 3/4	60700018P	2		3,25%	1 ATÉ 7 DIAS
15 A	VALVULA DE RETENCAO 706/709 DUREZA SHORE A60	60550095P	1		0%	SOB CONSULTA
15 B	VALVULA DE RETENCAO 712/717 DUREZA SHORE A60	60550096P	1		0%	SOB CONSULTA
16 A	FLANGE 709 FF	60550024P	1		3,25%	1 ATÉ 7 DIAS
16 B	FLANGE 717 FF	60550029P	1		3,25%	1 ATÉ 7 DIAS
17 A	PARAFUSO SEXTAVADO 3/8" X 1" UNC 4.0 A 7.5CV	60700183P	10		6,50%	SOB CONSULTA
17 B	PARAFUSO SEXTAVADO UNC 5/16" X 5/8" ZB SALT SPREY 96H	60700021P	10		6,50%	SOB CONSULTA

Ø	Suc. / Elev.: 3"
Modelos	
Monofásico	Trifásico
720 MJM	720 TJM
722 MJM	722 TJM
--	725 TJM

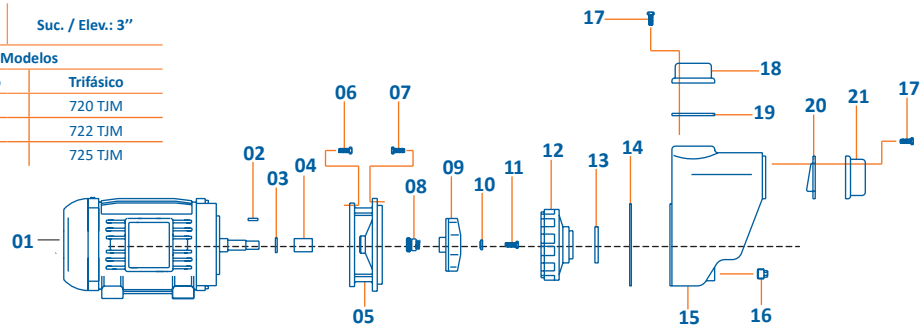

ITEM	COMPONENTE - DESCRIÇÃO	CÓDIGO	QUANT. POR EMB.	PREÇO	I.P.I	DISPONIBILIDADE
01 A	MOTOR ELETRICO IP55 ST JM 4,0CV M 220/440V 2P 60HZ FC149 112M	14820016P	1	SOB CONSULTA	6,50%	SOB CONSULTA
01 B	MOTOR ELETRICO IP55 ST JM 5,0CV M 220/440V 2P 60HZ FC149 112M	14820006P	1	SOB CONSULTA	6,50%	SOB CONSULTA
01 C	MOTOR ELETRICO IP55 ST JM 4,0CV T 4V 2P 60HZ FC149 90L IR3	14820088P	1	SOB CONSULTA	0,00%	SOB CONSULTA
01 D	MOTOR ELETRICO IP55 ST JM 5,0CV T 4V 2P 60HZ FC149 100L IR3	14820089P	1	SOB CONSULTA	0,00%	SOB CONSULTA
01 E	MOTOR ELETRICO IP55 ST JM 7,5CV T 4V 2P 60HZ FC149 112M IR3	14820086P	1	SOB CONSULTA	0,00%	SOB CONSULTA
02	CHAVETA PARALELA 3/16 X 1.9/16 ACO INOX AISI 304	60700395P	5		6,50%	1 ATÉ 7 DIAS
03	O RING 23.52MM X 1.78MM DUREZA SHORE A70 2-021	60700378P	5		5,20%	SOB CONSULTA
04	BUCHA DO EIXO JM 25.40MM	60550192P	1		3,25%	1 ATÉ 7 DIAS
05	INTERMEDIARIA 725 JM	60460725P	1		3,25%	1 ATÉ 7 DIAS
06	PARAFUSO SEXTAVADO 3/8'' X 3/4'' UNC	60700307P	10		6,50%	SOB CONSULTA
07	PARAFUSO SEXTAVADO UNC 5/16" X 3/4" SALT SPRAY 96H	60700020P	10		6,50%	SOB CONSULTA
08	SELO MECANICO 1.1/4" TIPO 01/21	60700481P	1		6,50%	SOB CONSULTA
09 A	ROTOR 720 JM 4,0CV FF 141MM	60560720P	1		3,25%	SOB CONSULTA
09 B	ROTOR 722 JM 5,0CV FF 146MM	60560722P	1		3,25%	SOB CONSULTA
09 C	ROTOR 725 JM 7.5CV FF 148MM	60560725P	1		3,25%	SOB CONSULTA
10	ARRUELA LISA 10.00MM X 28.00MM X 4.50MM	60550191P	5		3,25%	SOB CONSULTA
11	PARAFUSO SEXTAVADO UNC 3/8" X 5/8" ACO INOX AISI 304	60700619P	10		6,50%	SOB CONSULTA
12	DIFUSOR 725 FF	60550032P	1		3,25%	1 ATÉ 7 DIAS
13	ANEL DE VEDACAO 100.00MM X 79.00MM X 5.00MM DUREZA SHORE A70	60700064P	5		5,20%	SOB CONSULTA
14	O RING 196.52MM X 2.62MM DUREZA SHORE A70 2-170	60700631P	5		5,20%	SOB CONSULTA
15	CARCACA 725	60380725P	1		3,25%	1 ATÉ 7 DIAS
16	BUJAO DE LIMPEZA 3/4	60700018P	2		3,25%	1 ATÉ 7 DIAS
17	PARAFUSO SEXTAVADO 3/8" X 1" UNC 4.0 A 7.5CV	60700183P	10		6,50%	SOB CONSULTA
18	FLANGE 725 AL RECALQUE	60550034P	1		3,25%	1 ATÉ 7 DIAS
19	JUNTA DE BORRACHA 132.00MM X 132.00MM X 3.00MM DUREZA SHORE A60	60700065P	1		5,20%	SOB CONSULTA
20	VALVULA DE RETENCAO 720/722/725 DUREZA SHORE A60	60550097P	1		0%	SOB CONSULTA
21	FLANGE 725 FF SUCCAO	60550033P	1		3,25%	1 ATÉ 7 DIAS

Ø	Suc.: 1''	Elev.: 3/4''
Modelos		
Monofásico	Trifásico	
4-MS-02 - 1cv	4-MS-02 - 1,0cv	
4-MS-03 - 1½cv	4-MS-03 - 1,5cv	
4-MS-04 - 2cv	4-MS-04 - 2,0cv	
4-MS-06 - 3cv	4-MS-06 - 3,0cv	
4-MS-08 - 4cv	4-MS-08 - 4,0cv	
4-MS-09 - 5cv	4-MS-09 - 5,0cv	

OBS: Todos os modelos com rotor em Alumínio ou Bronze.

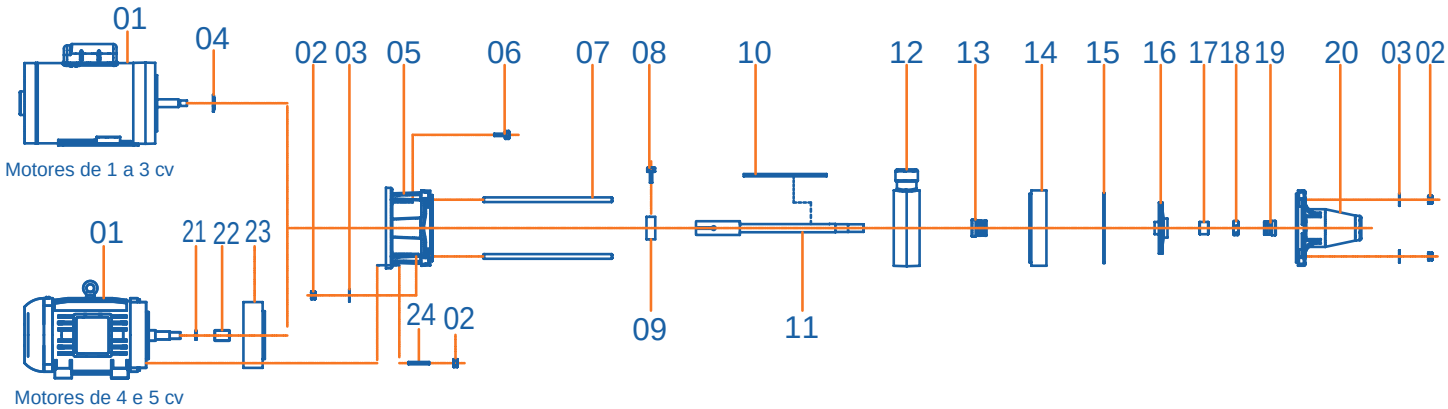

ITEM	COMPONENTE - DESCRIÇÃO	CÓDIGO	QUANT. POR EMB.	PREÇO	I.P.I	DISPONIBILIDADE
01 A	MOTOR ELETRICO IP21 ST JJ 1,0CV M 127/220/254V 2P 50/60HZ FC149 W48	14800006P	1	SOB CONSULTA	6,50%	SOB CONSULTA
01 B	MOTOR ELETRICO IP21 ST JJ 1.1/2CV M 127/220/254V 2P 50/60HZ FC165FF F56H	14801108P	1	SOB CONSULTA	6,50%	SOB CONSULTA
01 C	MOTOR ELETRICO IP21 ST JJ 2,0CV M 127/220/254V 2P 50/60HZ FC165FF E56	14801107P	1	SOB CONSULTA	6,50%	SOB CONSULTA
01 D	MOTOR ELETRICO IP21 ST JJ 3,0CV M 127/220/254V 2P 60HZ FC149 G56H	14801067P	1	SOB CONSULTA	6,50%	SOB CONSULTA
01 E	MOTOR ELETRICO IP55 ST JM 4,0CV M 220/440V 2P 60HZ FC149 112M	14820016P	1	SOB CONSULTA	6,50%	SOB CONSULTA
01 F	MOTOR ELETRICO IP55 ST JM 5,0CV M 220/440V 2P 60HZ FC149 112M	14820006P	1	SOB CONSULTA	6,50%	SOB CONSULTA
01 G	MOTOR ELETRICO IP21 ST JJ 1,0CV T 220/380V 2P 50/60HZ FC149 W48J IR3	14801098P	1	SOB CONSULTA	3,25%	SOB CONSULTA
01 H	MOTOR ELETRICO IP21 ST JJ 1,5CV T 220/380V 2P 60HZ FC149 56D IR3	14801099P	1	SOB CONSULTA	0,00%	SOB CONSULTA
01 I	MOTOR ELETRICO IP21 ST JJ 2,0CV T 220/380V 2P 50/60HZ FC149 56D IR3	14801100P	1	SOB CONSULTA	0,00%	SOB CONSULTA
01 J	MOTOR ELETRICO IP21 ST JJ 3,0CV T 220/380V 2P 60HZ FC149 F56H IR3	14801101P	1	SOB CONSULTA	0,00%	SOB CONSULTA
01 K	MOTOR ELETRICO IP55 ST JM 4,0CV T 4V 2P 60HZ FC149 90L IR3	14820088P	1	SOB CONSULTA	0,00%	SOB CONSULTA
01 L	MOTOR ELETRICO IP55 ST JM 5,0CV T 4V 2P 60HZ FC149 100L IR3	14820089P	1	SOB CONSULTA	0,00%	SOB CONSULTA
02	PORCA SEXTAVADA 3/8'' UNC	60700036P	10		6,50%	SOB CONSULTA
03	ARRUELA LISA 3/8'' (INT.) X 1'' (EXT.) 1020	60700060P	5		6,50%	SOB CONSULTA
04	DEFLETOR 7/16"	60550008P	10		6,50%	1 ATÉ 7 DIAS
05	INTERMEDIARIA 4-MS FC149 7/16"	80561008P	1		3,25%	1 ATÉ 7 DIAS
06	PARAFUSO SEXTAVADO 3/8" X 1" UNC 4.0 A 7.5CV	60700183P	10		6,50%	SOB CONSULTA
07 A	TIRANTE 02 MS - 3/8'' UNC PARA MODS. 4-MS-02 - 3/8 X 140MM	80760613P	4		3,25%	SOB CONSULTA
07 B	TIRANTE 03 MS - 3/8'' UNC PARA MODS. 4-MS-03 - 3/8 X 171MM	80760614P	4		3,25%	SOB CONSULTA
07 C	TIRANTE 03 MS - 3/8'' UNC PARA MODS. 4-MS-04 - 3/8 X 205MM	80760469P	4		6,50%	SOB CONSULTA
07 D	TIRANTE 06 MS - 3/8'' UNC PARA MODS. 4-MS-06 - 3/8 X 265MM	80760615P	4		3,25%	SOB CONSULTA
07 E	TIRANTE 08 MS - 3/8'' UNC PARA MODS. 4-MS-08 - 3/8 X 340MM	80760047P	4		6,50%	SOB CONSULTA
07 F	TIRANTE 09 MS - 3/8'' UNC PARA MODS. 4-MS-09 - 3/8 X 380MM	80761170P	4		6,50%	SOB CONSULTA
8	PARAFUSO SEXTAVADO UNC 5/16" X 5/8" ACO INOX AISI 304	60700121P	10		6,50%	SOB CONSULTA
09 A	BUCHA DO EIXO 5/8' ACO INOX 304	60550083P	1		3,25%	1 ATÉ 7 DIAS
09 B	BUCHA DO EIXO 7/8' ACO INOX 304	60550082P	1		3,25%	1 ATÉ 7 DIAS

ITEM	COMPONENTE - DESCRIÇÃO	CÓDIGO	QUANT. POR EMB.	PREÇO	I.P.I	DISPONIBILIDADE
10 A	CHAVETA 02 MS 04 - ACO INOX 3/16'' MOD. 4-MS-02	80561020P	5		3,25%	SOB CONSULTA
10 B	CHAVETA 03 MS 04 - ACO INOX 3/16'' MOD. 4-MS-03	80561021P	5		3,25%	SOB CONSULTA
10 C	CHAVETA 04 MS 04 - ACO INOX 3/16'' MOD. 4-MS-04	80561022P	5		3,25%	1 ATÉ 7 DIAS
10 D	CHAVETA 06 MS 04 - ACO INOX 3/16'' MOD. 4-MS-06	80561023P	5		3,25%	1 ATÉ 7 DIAS
10 E	CHAVETA 09 MS 04 - ACO INOX 3/16'' MODS. 4-MS-08 E 4-MS-09	80561169P	5		3,25%	SOB CONSULTA
11 A	EIXO ACOPLADOR 02 MS 04	80560398P	1		3,25%	SOB CONSULTA
11 B	EIXO ACOPLADOR 03 MS 04	80560447P	1		3,25%	SOB CONSULTA
11 C	EIXO ACOPLADOR 04 MS 04.	80560449P	1		3,25%	1 ATÉ 7 DIAS
11 D	EIXO ACOPLADOR 06 MS 04	80560452P	1		3,25%	1 ATÉ 7 DIAS
11 E	EIXO ACOPLADOR 08 MS 04	80560453P	1		3,25%	SOB CONSULTA
11 F	EIXO ACOPLADOR 09 MS 04	80560454P	1		3,25%	SOB CONSULTA
12	DIFUSOR COM ELEVACAO 4-MS	80561005P	1		3,25%	1 ATÉ 7 DIAS
13	SELO MECANICO 3/4" TIPO 16	60700479P	1		6,50%	SOB CONSULTA
14	DIFUSOR 4-MS	80561006P	1		3,25%	1 ATÉ 7 DIAS
15	O RING 139.37MM X 2.62MM DUREZA SHORE A70 2-161	80760345P	5		5,20%	SOB CONSULTA
16 A	ROTOR 4-MS AL 106,5MM	80561004P	1		3,25%	1 ATÉ 7 DIAS
16 B	ROTOR 4-MS BR 106,5MM	80561007P	1		3,25%	SOB CONSULTA
17 A	BUCHA 4-MS ESPACADORA BR	80561024P	3		3,25%	SOB CONSULTA
17 B	BUCHA 4-MS ESPACADORA AL	80561019P	3		3,25%	1 ATÉ 7 DIAS
18	PORCA DO EIXO MS	80560849P	4		3,25%	1 ATÉ 7 DIAS
19	SELO MECANICO 5/8" TIPO 01/21	60700483P	1		6,50%	SOB CONSULTA
20	FLANGE DE SUCCAO 4-MS COM BUCHA	80561010P	1		3,25%	1 ATÉ 7 DIAS
21	O RING 23.52MM X 1.78MM DUREZA SHORE A70 2-021	60700378P	5		5,20%	SOB CONSULTA
22	BUCHA DO EIXO JM 25.40MM	60550192P	1		3,25%	1 ATÉ 7 DIAS
23	ESPACADOR 4-MS	80561166P	1		3,25%	SOB CONSULTA
24	ESTOJO 3/8' X 85.00MM UNC SALT SPRAY 96H	60700059P	4		6,50%	SOB CONSULTA

MEF +55 11 5574-9203

Ø	Suc.: 1½"	Elev.: 1"
Modelos		
Mono.	Tri.	
9-MS-02 - 3CV	9-MS-02 - 3CV	
9-MS-03 - 5CV	9-MS-03 - 5CV	
9-MS-04 - 7.1/2CV	9-MS-04 - 7,5CV	
9-MS-06 - 10CV	9-MS-06 - 10CV	
10-MS-04 - 7.1/2CV	10-MS-04 - 7,5CV	
10-MS-05 - 10CV	10-MS-05 - 10CV	
11-MS-02 - 3CV	11-MS-02 - 3CV	
11-MS-03 - 5CV	11-MS-03 - 5CV	
11-MS-04 - 7.1/2CV	11-MS-04 - 7,5CV	
11-MS-05 - 10CV	11-MS-05 - 10CV	
11-MS-06 - 10CV	11-MS-06 - 10CV	

Ø	Suc.: 1½"	Elev.: 1"
Modelos		
Mono.	Tri.	
17-MS- 06 - 7.5CV	17-MS- 06 - 7.5CV	
17-MS- 03 - 10CV	17-MS- 03 - 10CV	
17-MS -04 - 15CV	17-MS -04 - 15CV	
18-MS-02 - 7.5CV	18-MS-02 - 7.5CV	
18-MS-03 - 10CV	18-MS-03 - 10CV	
18-MS-04 - 15CV	18-MS-04 - 15CV	

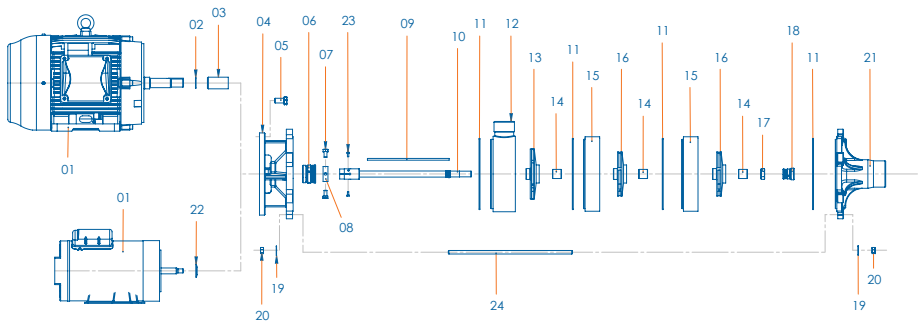

ITEM	COMPONENTE - DESCRIÇÃO	CÓDIGO	QUANT. POR EMB.	PREÇO	I.P.I	DISPONIBILIDADE
01 A	MOTOR ELETRICO IP21 ST JJ 3,0CV M 110/220V 2P 60HZ FC149 F56H MS	14800090P	1	SOB CONSULTA	6,50%	SOB CONSULTA
01 B	MOTOR ELETRICO IP55 ST JM 5,0CV M 220/440V 2P 60HZ FC149 112M	14820006P	1	SOB CONSULTA	6,50%	SOB CONSULTA
01 C	MOTOR ELETRICO IP55 ST JM 7.1/2CV M 220/440V 2P 60HZ FC184 132S/M	14820007P	1	SOB CONSULTA	6,50%	SOB CONSULTA
01 D	MOTOR ELETRICO IP55 ST JM 10,0CV M 220/440V 2P 60HZ FC184 132M	14820008P	1	SOB CONSULTA	6,50%	SOB CONSULTA
01 E	MOTOR ELETRICO IP21 ST JJ 3,0CV T 220/380V 2P 60HZ FC149 F56H MS IR3	14801123P	1	SOB CONSULTA	0,00%	SOB CONSULTA
01 F	MOTOR ELETRICO IP55 ST JM 5,0CV T 4V 2P 60HZ FC149 100L IR3	14820089P	1	SOB CONSULTA	0,00%	SOB CONSULTA
01 G	MOTOR ELETRICO IP55 ST JM 7,5CV T 4V 2P 60HZ FC149 112M IR3	14820086P	1	SOB CONSULTA	0,00%	SOB CONSULTA
01 H	MOTOR ELETRICO IP55 ST JM 10,0CV T 4V 2P 60HZ FC184 132S IR3	14820090P	1	SOB CONSULTA	0,00%	SOB CONSULTA
01 I	MOTOR ELETRICO IP55 ST JM 15,0CV T 4V 2P 60HZ FC184 132M IR3	14820092P	1	SOB CONSULTA	0,00%	SOB CONSULTA
02	O RING 23.52MM X 1.78MM DUREZA SHORE A70 2-021	60700378P	5		5,20%	SOB CONSULTA
03	BUCHA DO EIXO JM 25.40MM	60550192P	1		3,25%	1 ATÉ 7 DIAS
04 A	INTERMEDIARIA MS FC149 7/16"	80560822P	1		3,25%	SOB CONSULTA
04 B	INTERMEDIARIA MS FC149 JM	80560823P	1		3,25%	1 ATÉ 7 DIAS
04 C	INTERMEDIARIA MS FC184	80560824P	1		3,25%	SOB CONSULTA
05 A	PARAFUSO SEXTAVADO - 1/2 X 1 UNC	60700041P	10		6,50%	SOB CONSULTA
05 B	PARAFUSO SEXTAVADO 3/8'' X 3/4'' UNC	60700307P	10		6,50%	SOB CONSULTA
06 A	SELO MECANICO 5/8" TIPO 06 LONGO	60700156P	1		6,50%	SOB CONSULTA
06 B	SELO MECANICO 1.1/4" TIPO 01/21	60700481P	1		6,50%	SOB CONSULTA
07 A	PARAFUSO SEXTAVADO UNC 5/16" X 5/8" ACO INOX AISI 304	60700121P	10		6,50%	SOB CONSULTA
07 B	PARAFUSO SEXTAVADO 5/16" X 1/2" UNC ACO INOX	60700844P	10		6,50%	SOB CONSULTA
08 A	BUCHA DO EIXO 7/8' ACO INOX 304	60550082P	1		3,25%	1 ATÉ 7 DIAS
08 B	BUCHA DO EIXO 5/8' ACO INOX 304	60550083P	1		3,25%	1 ATÉ 7 DIAS
09 A	CHAVETA MS-02 3/16" ACO INOX	80560884P	2		3,25%	SOB CONSULTA
09 B	CHAVETA MS-03 3/16" ACO INOX	80560885P	2		3,25%	SOB CONSULTA
09 C	CHAVETA MS-04 3/16" ACO INOX	80560886P	2		3,25%	SOB CONSULTA
09 D	CHAVETA 05 MS ACO INOX - 3/16'' PARA 10-MS-05 E 11-MS-05	80560887P	2		3,25%	SOB CONSULTA
09 E	CHAVETA 06 MS ACO INOX - 3/16'' PARA 9-MS-06 E 11-MS-06	80560888P	2		3,25%	SOB CONSULTA
10 A	EIXO ACOPLADOR 02 MS 17	80560399P	1		3,25%	SOB CONSULTA
10 B	EIXO ACOPLADOR 03 MS	80560446P	1		3,25%	1 ATÉ 7 DIAS
10 C	EIXO ACOPLADOR 04 MS	80560448P	1		3,25%	SOB CONSULTA
10 D	EIXO ACOPLADOR 05 MS 10	80560450P	1		3,25%	SOB CONSULTA
10 E	EIXO ACOPLADOR 06 MS 09	80560451P	1		3,25%	SOB CONSULTA
10 F	EIXO ACOPLADOR 02 MS 09	80560397P	1		3,25%	SOB CONSULTA
11	O RING 190.17MM X 2.62MM DUREZA SHORE A70 2-169	60700464P	2		5,20%	SOB CONSULTA
12 A	DIFUSOR COM ELEVACAO MS	80560826P	1		3,25%	1 ATÉ 7 DIAS
12 B	DIFUSOR COM ELEVACAO 17-MS	80560874P	1		3,25%	SOB CONSULTA
12 C	DIFUSOR COM ELEVACAO 18-MS	80560842P	1		3,25%	SOB CONSULTA

ITEM	COMPONENTE - DESCRIÇÃO	CÓDIGO	QUANT. POR EMB.	PREÇO	I.P.I	DISPONIBILIDADE
13 A	ROTOR 9-MS AL 137MM	80560838P	1		3,25%	1 ATÉ 7 DIAS
13 B	ROTOR 10-MS AL 143MM	80560839P	1		3,25%	SOB CONSULTA
13 C	ROTOR 17-MS AL 135MM	80560880P	1		3,25%	SOB CONSULTA
13 D	ROTOR 9-MS BR 137MM	80560857P	1		3,25%	SOB CONSULTA
13 E	ROTOR 10-MS BR 143MM	80560855P	1		3,25%	SOB CONSULTA
13 F	ROTOR 17-MS BR 135MM	80560875P	1		3,25%	SOB CONSULTA
14 A	BUCHA MS ESPACADORA AL	80560847P	1		3,25%	1 ATÉ 7 DIAS
14 B	BUCHA MS ESPACADORA BR	80560859P	1		3,25%	SOB CONSULTA
15 A	DIFUSOR MS	80560825P	1		3,25%	1 ATÉ 7 DIAS
15 B	DIFUSOR 17-MS	80560881P	1		3,25%	SOB CONSULTA
15 C	DIFUSOR 18-MS	80560844P	1		3,25%	SOB CONSULTA
16 A	ROTOR 9-MS AL 137MM	80560838P	1		3,25%	1 ATÉ 7 DIAS
16 B	ROTOR 10-MS AL 143MM	80560839P	1		3,25%	SOB CONSULTA
16 C	ROTOR 11-MS AL 121MM	80560871P	1		3,25%	SOB CONSULTA
16 D	ROTOR 11-MS AL 121MM	80560871P	1		3,25%	SOB CONSULTA
16 E	ROTOR 17-MS AL 135MM	80560880P	1		3,25%	SOB CONSULTA
16 F	ROTOR 9-MS BR 137MM	80560857P	1		3,25%	SOB CONSULTA
16 G	ROTOR 10-MS BR 143MM	80560855P	1		3,25%	SOB CONSULTA
16 H	ROTOR 17-MS BR 135MM	80560875P	1		3,25%	SOB CONSULTA
16 I	ROTOR 18-MS BR 153MM	80560850P	1		3,25%	SOB CONSULTA
16 J	ROTOR 18-MS AL 153MM	80560851P	1		3,25%	SOB CONSULTA
16 K	ROTOR 18-MS BR 140MM	80560852P	1		3,25%	SOB CONSULTA
16 L	ROTOR 18-MS AL 140MM	80560860P	1		3,25%	SOB CONSULTA
17	PORCA DO EIXO MS EMB. C/ 4 UNID.	80560849P	4		3,25%	1 ATÉ 7 DIAS
18	SELO MECANICO 5/8" TIPO 01/21	60700483P	1		6,50%	SOB CONSULTA
19	ARRUELA LISA 3/8'' (INT.) X 1'' (EXT.) 1020 EMB. C/ 5 UNID.	60700060P	5		6,50%	SOB CONSULTA
20	PORCA SEXTAVADA 3/8'' UNC EMB. C/ 10 UNID.	60700036P	10		6,50%	SOB CONSULTA
21 A	FLANGE DE SUCCAO COM BUCHA	80560872P	1		3,25%	1 ATÉ 7 DIAS
21 B	FLANGE DE SUCCAO 17-MS COM BUCHA	80560883P	1		3,25%	SOB CONSULTA
21 C	FLANGE DE SUCCAO 18-MS COM BUCHA	80560862P	1		3,25%	SOB CONSULTA
22	DEFLETOR 7/16"	60550008P	10		6,50%	1 ATÉ 7 DIAS
23	PARAFUSO SEXTAVADO 1/4 1/2 UNC ACO INOX	60700647P	10		6,50%	SOB CONSULTA
24 A	TIRANTE 03 MS - 3/8'' UNC PARA MODS. 4-MS-03 - 3/8 X 171MM	80760614P	4		3,25%	SOB CONSULTA
24 B	TIRANTE 03 MS - 3/8'' UNC PARA MODS. 4-MS-04 - 3/8 X 205MM	80760469P	4		6,50%	SOB CONSULTA
24 C	TIRANTE 04 MS 3/8" X 245.00MM 9MS 10MS 17MS	80760470P	4		3,25%	SOB CONSULTA
24 D	TIRANTE 05 MS - 3/8'' X 285MM (10 MS E 11 MS)	80760471P	6		3,25%	SOB CONSULTA
24 E	TIRANTE 06 MS - 3/8'' X 325MM (9 MS E 11 MS)	80760472P	6		6,50%	SOB CONSULTA

MEF

Modelos			
Monofásico / Trifásico			
1.1 B-19 / 1.1 BHD-19	2.5-B-21	8.3 B-09 / 8.3 BHD-09	15.6 B-12 / 15.6 BHD-12
1.1 B-23 / 1.1 BHD-23	2.5-B-26	8.3 B-12 / 8.3 BHD-12	15.6 B-17 / 15.6 BHD-17
1.1 B-29 / 1.1 BHD-29*	3.2 B-09 / 3.2 BHD-09	8.3 B-16 / 8.3 BHD-16*	15.6 B-22
1.1-B-34/1.1-BHD-34	3.2 B-11 / 3.2 BHD-11	8.3 B-20 / 8.3 BHD-20*	--
2.1 B-11 / 2.1 BHD-11	3.2 B-15 / 3.2 BHD-15	8.3 B-25 / 8.3 BHD-25*	--
2.1 B-14 / 2.1 BHD-14	3.2 B-20 / 3.2 BHD-20	11.2 B-07 / 11.2 BHD-07	--
2.1 B-17/2.1 BHD-17	3.2 B-25 / 3.2 BHD-25*	11.2 B-09 / 11.2 BHD-09	--
2.1 B-21 / 2.1 BHD-21*	5.4 B-07 / 5.4 BHD-07	11.2 B-12 / 11.2 BHD-12	--
2.1 B-28 / 2.1 BHD-28*	5.4 B-09 / 5.4 BHD-09	11.2 B-14 / 11.2 BHD-14	--
2.5-B-5	5.4 B-12 / 5.4 BHD-12	11.2 B-20 / 11.2 BHD-20	--
2.5-B-8	5.4 B-16 / 5.4 BHD-16	11.2 B-27	--
2.5-B-11	5.4 B-20 / 5.4 BHD-20*	15.6 B-05 / 15.6 BHD-05	--
2.5-B-13	5.4 B-25 / 5.4 BHD-25	15.6 B-07 / 15.6 BHD-07	--
2.5-B-16	8.3 B-07 / 8.3 BHD-07	15.6 B-10 / 15.6 BHD-10	--

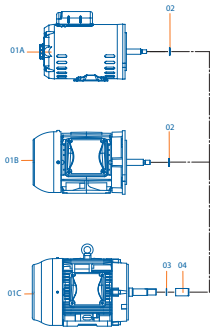

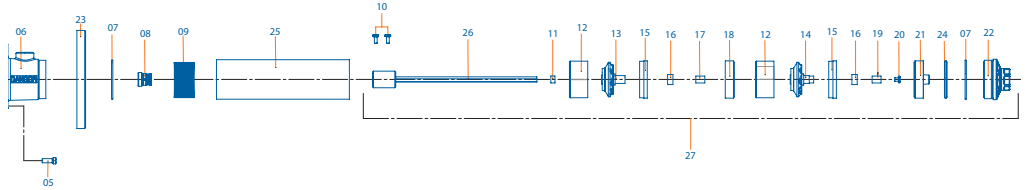

ITEM	COMPONENTE - DESCRIÇÃO	CÓDIGO	QUANT. POR EMB.	PREÇO	I.P.I	DISPONIBILIDADE
01 A-1	MOTOR ELETRICO IP21 ST JJ 3/4CV M 127/220/254V 2P 50/60HZ FC149 W48J	14800005P	1	SOB CONSULTA	6,50%	SOB CONSULTA
01 A-2	MOTOR ELETRICO IP21 ST JJ 1,0CV M 127/220/254V 2P 50/60HZ FC149 W48	14800006P	1	SOB CONSULTA	6,50%	SOB CONSULTA
01 A-3	MOTOR ELETRICO IP21 ST JJ 1.1/2CV M 127/220/254V 2P 50/60HZ FC165FF F56H	14801108P	1	SOB CONSULTA	6,50%	SOB CONSULTA
01 A-4	MOTOR ELETRICO IP21 ST JJ 2,0CV M 127/220/254V 2P 50/60HZ FC165FF E56	14801107P	1	SOB CONSULTA	6,50%	SOB CONSULTA
01 A-5	MOTOR ELETRICO IP21 ST JJ 3,0CV M 127/220/254V 2P 60HZ FC149 G56H	14801067P	1	SOB CONSULTA	6,50%	SOB CONSULTA
01 A-6	MOTOR ELETRICO IP21 ST JJ 0,75CV T 220/380V 2P 50/60HZ FC149 42J IR3	14801097P	1	SOB CONSULTA	3,25%	SOB CONSULTA
01 A-7	MOTOR ELETRICO IP21 ST JJ 1,0CV T 220/380V 2P 50/60HZ FC149 W48J IR3	14801098P	1	SOB CONSULTA	3,25%	SOB CONSULTA
01 A-8	MOTOR ELETRICO IP21 ST JJ 1,5CV T 220/380V 2P 60HZ FC149 56D IR3	14801099P	1	SOB CONSULTA	0,00%	SOB CONSULTA
01 A-9	MOTOR ELETRICO IP21 ST JJ 2,0CV T 220/380V 2P 50/60HZ FC149 56D IR3	14801100P	1	SOB CONSULTA	0,00%	SOB CONSULTA
01 A-10	MOTOR ELETRICO IP21 ST JJ 3,0CV T 220/380V 2P 60HZ FC149 F56H MS IR3	14801123P	1	SOB CONSULTA	0,00%	SOB CONSULTA
01 B-1	MOTOR ELETRICO IP55 ST JJ 1,0CV M 127/220/254V 2P 60HZ FC149 80	14900022P	1	SOB CONSULTA	6,50%	SOB CONSULTA
01 B-2	MOTOR ELETRICO IP55 ST JJ 2,0CV M 127/220/254V 2P 60HZ FC149 90L	14900019P	1	SOB CONSULTA	6,50%	SOB CONSULTA
01 B-3	MOTOR ELETRICO IP55 ST JJ 3,0CV M 127/220/254V 2P 60HZ FC149 100L	14900021P	1	SOB CONSULTA	6,50%	SOB CONSULTA
01 B-4	MOTOR ELETRICO IP55 ST JJ 1,0CV T 220/380V 2P 60HZ FC149 71 IR3	14908118P	1	SOB CONSULTA	3,25%	SOB CONSULTA
01 B-5	MOTOR ELETRICO IP55 ST JJ 2,0CV T 220/380V 2P 60HZ FC149 80 IR3	14908120P	1	SOB CONSULTA	0,00%	SOB CONSULTA
01 B-6	MOTOR ELETRICO IP55 ST JJ 3,0CV T 220/380V 2P 60HZ FC149 90S IR3	14908121P	1	SOB CONSULTA	0,00%	SOB CONSULTA
01 C-1	MOTOR ELETRICO IP55 ST JM 4,0CV M 220/440V 2P 60HZ FC149 112M	14820016P	1	SOB CONSULTA	6,50%	SOB CONSULTA
01 C-2	MOTOR ELETRICO IP55 ST JM 5,0CV M 220/440V 2P 60HZ FC149 112M	14820006P	1	SOB CONSULTA	6,50%	SOB CONSULTA
01 C-3	MOTOR ELETRICO IP55 ST JM 7.1/2CV M 220/440V 2P 60HZ FC184 132S/M	14820007P	1	SOB CONSULTA	6,50%	SOB CONSULTA
01 C-4	MOTOR ELETRICO IP55 ST JM 4,0CV T 4V 2P 60HZ FC149 90L IR3	14820088P	1	SOB CONSULTA	0,00%	SOB CONSULTA
01 C-5	MOTOR ELETRICO IP55 ST JM 5,0CV T 4V 2P 60HZ FC149 100L IR3	14820089P	1	SOB CONSULTA	0,00%	SOB CONSULTA
01 C-6	MOTOR ELETRICO IP55 ST JM 7,5CV T 4V 2P 60HZ FC149 112M IR3	14820086P	1	SOB CONSULTA	0,00%	SOB CONSULTA
01 C-7	MOTOR ELETRICO IP55 ST JM 10,0CV T 4V 2P 60HZ FC184 132S IR3	14820090P	1	SOB CONSULTA	0,00%	SOB CONSULTA
02	DEFLETOR 7/16"	60550008P	10		6,50%	1 ATÉ 7 DIAS
03	O RING 23.52MM X 1.78MM DUREZA SHORE A70 2-021	60700378P	5		5,20%	SOB CONSULTA
04	BUCHA DO EIXO JM 25.40MM	60550192P	1		3,25%	1 ATÉ 7 DIAS
05 A	PARAFUSO SEXTAVADO 3/8'' X 3/4'' UNC	60700307P	10		6,50%	SOB CONSULTA
05 B	PARAFUSO SEXTAVADO - 1/2 X 1 UNC	60700041P	10		6,50%	SOB CONSULTA
06 A	INTERMEDIARIA BOOSTER 1.1/2" ACO INOX 304	80460080P	1		3,25%	SOB CONSULTA
06 B	INTERMEDIARIA BOOSTER 1.1/2"	80460070P	1		3,25%	SOB CONSULTA
06 C	INTERMEDIARIA BOOSTER 1' INOX	80460040P	1		3,25%	SOB CONSULTA
06 D	INTERMEDIARIA BOOSTER 1" FF Ø3 27/64" NF	80460071	1		3,25%	SOB CONSULTA
07	O RING 65106	80760063P	5		5,20%	SOB CONSULTA
08 A	SELO MECANICO 5/8" TIPO 06 LONGO	60700156P	1		6,50%	SOB CONSULTA
08 B	SELO MECANICO 1.1/4" TIPO 01/21	60700481P	1		6,50%	SOB CONSULTA
08 C	SELO MECANICO 5/8" TIPO 16 EPDM - 0,5 A 3CV	60700784P	1	SOB CONSULTA	6,50%	SOB CONSULTA
09	RALO BOOSTER INOX 304	80560820P	2		3,25%	SOB CONSULTA
10	PARAFUSO ALLEN COM CABECA BWS 3/16" X 1/2" ACO INX AISI 304	60700515P	10		6,50%	SOB CONSULTA

ITEM	COMPONENTE - DESCRIÇÃO	CÓDIGO	QUANT. POR EMB.	PREÇO	I.P.I	DISPONIBILIDADE
11 A	BUCHA ESPACADORA SPP 1.1 15.80MM X 13.20MM NORYL	80560594P	5		3,25%	SOB CONSULTA
11 B	BUCHA ESPACADORA SPP 2.1 15.80MM X 11.50MM NORYL	80560540P	5		3,25%	SOB CONSULTA
11 C	BUCHA ESPACADORA SPP 3.2 15.80MM X 12.00MM NORYL	80560704P	5		3,25%	SOB CONSULTA
11 D	BUCHA ESPACADORA SPP 5.4 15.80MM X 6.00MM NORYL	80560701P	5		3,25%	SOB CONSULTA
12 A	CORPO DO DIFUSOR SPP 1.1	80560288P	1		3,25%	SOB CONSULTA
12 B	CORPO DO DIFUSOR SPP 5.4	80560700P	1		3,25%	SOB CONSULTA
12 C	CORPO DO DIFUSOR SPP 11.2	80560659P	1		3,25%	SOB CONSULTA
12 D	CORPO DO DIFUSOR SPP 1.1 INX 430	80561289P	1		3,25%	SOB CONSULTA
13 A	IMPULSOR SPP-1.1	80560287P	4		3,25%	SOB CONSULTA
13 B	IMPULSOR SPP-2.1	80560290P	4		3,25%	SOB CONSULTA
13 C	IMPULSOR SPP-3.2	80560702P	4		3,25%	1 ATÉ 7 DIAS
13 D	IMPULSOR SPP-5.4	80560697P	4		3,25%	SOB CONSULTA
13 E	IMPULSOR SPP-8.3	80560698P	4		3,25%	SOB CONSULTA
13 F	IMPULSOR SPP-11.2	80560685P	4		3,25%	SOB CONSULTA
13 G	IMPULSOR SPP-15.6	80560660P	4		3,25%	SOB CONSULTA
13 H	IMPULSOR SPP-2.5 81,0MM	80561291P	3		3,25%	SOB CONSULTA
14 A	IMPULSOR SUPERIOR SPP-11.2	80560695P	4		3,25%	SOB CONSULTA
14 B	IMPULSOR SUPERIOR SPP-15.6	80560696P	2		3,25%	SOB CONSULTA
15 A	DIFUSOR SPP 1.1	80560285P	5		3,25%	SOB CONSULTA
15 B	DIFUSOR SPP 3.2	80560703P	5		3,25%	SOB CONSULTA
15 C	DIFUSOR SPP 5.4	80560699P	5		3,25%	SOB CONSULTA
15 D	DIFUSOR SPP 11.2	80560661P	5		3,25%	SOB CONSULTA
16 A	ANEL DO MANCAL SUPERIOR SPP 1.1	80760374P	5		5,20%	SOB CONSULTA
16 B	ANEL DO MANCAL SUPERIOR SPP 3.2	80760451P	5		5,20%	SOB CONSULTA
16 C	ANEL DO MANCAL SUPERIOR SPP 11.2	80760447P	5		5,20%	SOB CONSULTA
17	BUCHA INTERMEDIARIA	80560565P	5		3,25%	SOB CONSULTA
18	MANCAL INTERMEDIARIO SPP-1.1	80560566P	2		3,25%	SOB CONSULTA
19	BUCHA DO EIXO 15.80MM X 20.60MM ACO INOX 316	80760387P	5		7,80%	SOB CONSULTA
20	PARAFUSO COM CABECA DE PANELA 5/16" X 3/8"	95600294P	10		6,50%	SOB CONSULTA
21	MANCAL SUPERIOR SPP-1.1	80560289P	3		3,25%	SOB CONSULTA
22 A	BOCAL BOOSTER 1' INOX	80560490P	1		3,25%	SOB CONSULTA
22 B	BOCAL DE SAIDA 1.1/2' 22$100-6 SEM VALVULA RETENCAO	80560234P	1		3,25%	SOB CONSULTA
22 C	BOCAL BOOSTER 1" FF Ø3 27/64" NF	80561242P	1		3,25%	SOB CONSULTA
23	CONJUNTO ADAPTADOR BOOSTER FC184	80460120P	1		3,25%	SOB CONSULTA
24	TAMPA DO DIFUSOR 18$02-4	80560021P	1		3,25%	SOB CONSULTA
25	Carcaça (Ver página 34)					
26	Eixo com acoplamento (Ver página 34)					
27	KIT (Ver página 34)					

MEF

Carcaça

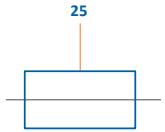

Eixo com acoplamento

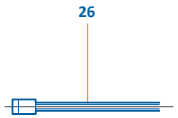

Bomba sem motor

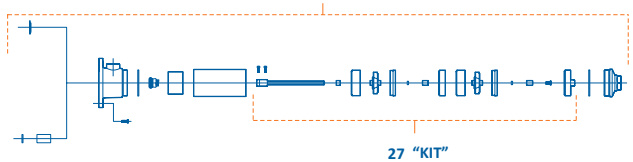

CARCAÇA

MODELO	CÓDIGO	QUANT. POR EMB.	PREÇO	I.P.I
1.1 B-19 / 1.1 BHD-19	80411019P	1		3,25%
1.1 B-23 / 1.1 BHD-23	80411023P	1		3,25%
1.1 B-29 / 1.1 BHD-29	80411029P	1		3,25%
1.1 B-34 / 1.1 BHD-34	80411034P	1		3,25%
2.1 B-11 / 2.1 BHD-11	80411011P	1		3,25%
2.1 B-14 / 2.1 BHD-14	80411014P	1		3,25%
2.1 B-21 / 2.1 BHD-21	80411021P	1	R$1.406,32	3,25%
2.1 B-28 / 2.1 BHD-28	80411028P	1	R$1.463,08	3,25%
2.5-B-05	80418343P	1	SOB CONSULTA	3,25%
2.5-B-08	80418344P	1	SOB CONSULTA	3,25%
2.5-B-11	80418342P	1	SOB CONSULTA	3,25%
2.5-B-13	80418345P	1	SOB CONSULTA	3,25%
2.5-B-16	80418347P	1	SOB CONSULTA	3,25%
2.5-B-21	80418341P	1	SOB CONSULTA	3,25%
2.5-B-26	80418346P	1	SOB CONSULTA	3,25%
3.2 B-09 / 3.2 BHD-09	80413209P	1		3,25%
3.2 B-11 / 3.2 BHD-11	80413211P	1		3,25%
3.2 B-15 / 3.2 BHD-15	80413215P	1		3,25%
3.2 B-20 / 3.2 BHD-20	80413220P	1		3,25%
3.2 B-25 / 3.2 BHD-25	80413225P	1		3,25%
5.4 B-07 / 5.4 BHD-07	80411013P	1		3,25%
5.4 B-09 / 5.4 BHD-09	80410014P	1		3,25%
5.4 B-12 / 5.4 BHD-12	80415412P	1		3,25%
5.4 B-16 / 5.4 BHD-16	80415416P	1		3,25%
5.4 B-20 / 5.4 BHD-20	80415420P	1		3,25%
5.4 B-25 / 5.4 BHD-25	80418325P	1		3,25%
8.3 B-07 / 8.3 BHD-07	80411013P	1		3,25%
8.3 B-09 / 8.3 BHD-09	80410014P	1		3,25%
8.3 B-12 / 8.3 BHD-12	80415412P	1		3,25%
8.3 B-16 / 8.3 BHD-16	80415416P	1		3,25%
8.3 B-20 / 8.3 BHD-20	80415420P	1		3,25%
8.3 B-25 / 8.3 BHD-25	80418325P	1		3,25%
11.2 B-07 / 11.2 BHD-07	80411000P	1		3,25%
11.2 B-09 / 11.2 BHD-09	80411001P	1		3,25%
11.2 B-12 / 11.2 BHD-12	80411512P	1		3,25%
11.2 B-14 / 11.2 BHD-14	80411002P	1		3,25%
11.2 B-20 / 11.2 BHD-20	80411003P	1		3,25%
11.2 B-27	80411027P	1		3,25%
15.2 B-05 / 15.2 BHD-05	80411004P	1		3,25%
15.2 B-07 / 15.2 BHD-07	80411000P	1		3,25%
15.2 B-10 / 15.2 BHD-10	80411510P	1		3,25%
15.6 B-12 / 15.6 BHD-12	80411512P	1		3,25%
15.6 B-17 / 15.6 BHD-17	80411517P	1		3,25%
15.6 B-22	80411122P	1		3,25%

EIXO COM ACOPLAMENTO

MODELO	CÓDIGO	QUANT. POR EMB.	PREÇO	I.P.I
1.1 B-19 / 1.1 BHD-19	80560632P	1	R$731,59	3,25%
1.1 B-23 / 1.1 BHD-23	80560633P	1	R$1.334,37	3,25%
1.1 B-29 / 1.1 BHD-29	80560634P	1	R$1.205,91	3,25%
1.1 B-34 / 1.1 BHD-34	80560635P	1	R$1.421,74	3,25%
2.1 B-11 / 2.1 BHD-11	80560636P	1	R$574,19	3,25%
2.1 B-14 / 2.1 BHD-14	80560637P	1	R$559,81	3,25%
2.1 B-21 / 2.1 BHD-21	80560638P	1	R$1.153,14	3,25%
2.1 B-28	80560639P	1	R$1.375,48	3,25%
2.1 BHD-28	80561038P	1	R$1.552,78	3,25%
2.5-B-05	80561298	1	SOB CONSULTA	3,25%
2.5-B-08	80561299	1	SOB CONSULTA	3,25%
2.5-B-11	80561297	1	SOB CONSULTA	3,25%
2.5-B-13	80561300	1	SOB CONSULTA	3,25%
2.5-B-16	80561302	1	SOB CONSULTA	3,25%
2.5-B-21	80561290	1	SOB CONSULTA	3,25%
2.5-B-26	80561301	1	SOB CONSULTA	3,25%
3.2 B-09 / 3.2 BHD-09	80560793P	1	R$594,39	3,25%
3.2 B-11 / 3.2 BHD-11	80560794P	1	R$717,59	3,25%
3.2 B-15 / 3.2 BHD-15	80560795P	1	R$647,36	3,25%
3.2 B-20 / 3.2 BHD-20	80560796P	1	R$1.006,06	3,25%
3.2 B-25	80560797P	1	R$658,22	3,25%
3.2 BHD-25	80560943P	1	R$1.141,62	3,25%
5.4 B-07 / 5.4 BHD-07	80560798P	1	R$1.005,89	3,25%
5.4 B-09 / 5.4 BHD-09	80560799P	1	R$898,85	3,25%
5.4 B-12 / 5.4 BHD-12	80560800P	1	R$1.147,76	3,25%
5.4 B-16 / 5.4 BHD-16	80560801P	1	R$822,02	3,25%
5.4 B-20	80560970P	1	R$1.233,23	3,25%
5.4 BHD-20	80561042P	1	R$1.755,79	3,25%
5.4 B-25 / 5.4 BHD-25	80560805P	1	R$1.322,55	3,25%
8.3 B-07 / 8.3 BHD-07	80560802P	1	R$856,00	3,25%
8.3 B-09 / 8.3 BHD-09	80560803P	1	R$1.080,29	3,25%
8.3 B-12 / 8.3 BHD-12	80560804P	1	R$1.147,76	3,25%
8.3 B-16	80560801P	1	R$822,02	3,25%
8.3 BHD-16	80561040P	1	R$1.557,24	3,25%
8.3 B-20 / 8.3 BHD-20	80561040P	1	R$1.557,24	3,25%
8.3 B-25 / 8.3 BHD-25	80560805P	1	R$1.322,55	3,25%
11.2 B-07 / 11.2 BHD-07	80561225P	1	R$1.380,29	3,25%
11.2 B-09	80561226P	1	R$969,10	3,25%
11.2 BHD-09	80561236P	1	R$690,68	3,25%
11.2 B-12 / 11.2 BHD-12	80560811P	1	R$1.503,13	3,25%
11.2 B-14 / 11.2 BHD-14	80561227P	1	R$1.512,64	3,25%
11.2 B-20 / 11.2 BHD-20	80561228P	1	R$1.438,93	3,25%
11.2 B-27	80561060P	1	R$1.512,05	3,25%
15.6 B-06 / 15.6 BHD-05	80561229P	1	R$2.159,83	3,25%
15.6 B-07	80561225P	1	R$1.380,29	3,25%
15.6 BHD-07	80561238P	1	R$2.159,83	3,25%
15.6 B-10 / 15.6 BHD-10	80560966P	1	R$1.644,27	3,25%
15.6 B-12 / 15.6 BHD-12	80560811P	1	R$1.503,13	3,25%
15.6 B-17 / 15.6 BHD-17	80561071P	1	R$1.663,32	3,25%
15.6 B-22	80560854P	1	R$1.146,49	3,25%

KIT

MODELO	CÓDIGO	QUANT. POR EMB.	PREÇO	I.P.I
1.1 B-19 / 1.1 BHD-19	80560640P	1		3,25%
1.1 B-23 / 1.1 BHD-23	80560641P	1		3,25%
1.1 B-29 / 1.1 BHD-29	80560642P	1		3,25%
1.1 B-34 / 1.1 BHD-34	80560643P	1		3,25%
2.1 B-11 / 2.1 BHD-11	80560644P	1		3,25%
2.1 B-14 / 2.1 BHD-14	80560645P	1		3,25%
2.1 B-21 / 2.1 BHD-21	80560646P	1		3,25%
2.1 B-28	80560647P	1		3,25%
2.1 BHD-28	80561037P	1		3,25%
3.2 B-09 / 3.2 BHD-09	80560774P	1		3,25%
3.2 B-11 / 3.2 BHD-11	80560775P	1		3,25%
3.2 B-15 / 3.2 BHD-15	80560776P	1		3,25%
3.2 B-20 / 3.2 BHD-20	80560777P	1		3,25%
3.2 B-25	80560778P	1		3,25%
3.2 BHD-25	80560942P	1		3,25%
5.4 B-07 / 5.4 BHD-07	80560779P	1		3,25%
5.4 B-09 / 5.4 BHD-09	80560780P	1		3,25%
5.4 B-12 / 5.4 BHD-12	80560781P	1		3,25%
5.4 B-16 / 5.4 BHD-16	80560782P	1		3,25%
5.4 B-20	80560969P	1		3,25%
5.4 BHD-20	80561039P	1		3,25%
5.4 B-25 / 5.4 BHD-25	80560968P	1		3,25%
8.3 B-07 / 8.3 BHD-07	80560783P	1		3,25%
8.3 B-09 / 8.3 BHD-09	80560784P	1		3,25%
8.3 B-12 / 8.3 BHD-12	80560785P	1		3,25%
8.3 B-16	80560761P	1		3,25%
8.3 BHD-16	80561041P	1		3,25%
8.3 B-20 / 8.3 BHD-20	80561035P	1		3,25%
8.3 B-25 / 8.3 BHD-25	80560786P	1		3,25%
11.2 B-07 / 11.2 BHD-07	80561230P	1		3,25%
11.2 B-09	80561231P	1		3,25%
11.2 BHD-09	80561237P	1		3,25%
11.2 B-12 / 11.2 BHD-12	80561240P	1		3,25%
11.2 B-14 / 11.2 BHD-14	80561232P	1		3,25%
11.2 B-20 / 11.2 BHD-20	80561233P	1		3,25%
11.2 B-27 / 11.2 BHD-27	80561057P	1		3,25%
15.6 B-05 / 15.6 BHD-05	80561234P	1		3,25%
15.6 B-07	80561235P	1		3,25%
15.6 BHD-07	80561239P	1		3,25%
15.6 B-10 / 15.6 BHD-10	80560965P	1		3,25%
15.6 B-12 / 15.6 BHD-12	80560792P	1		3,25%
15.6 B-17 / 15.6 BHD-17	80561070P	1		3,25%
15.6 B-22	80561058P	1		3,25%

DANCOR® BOMBAS & FILTROS

Filtros de Alta Vazão para Piscinas

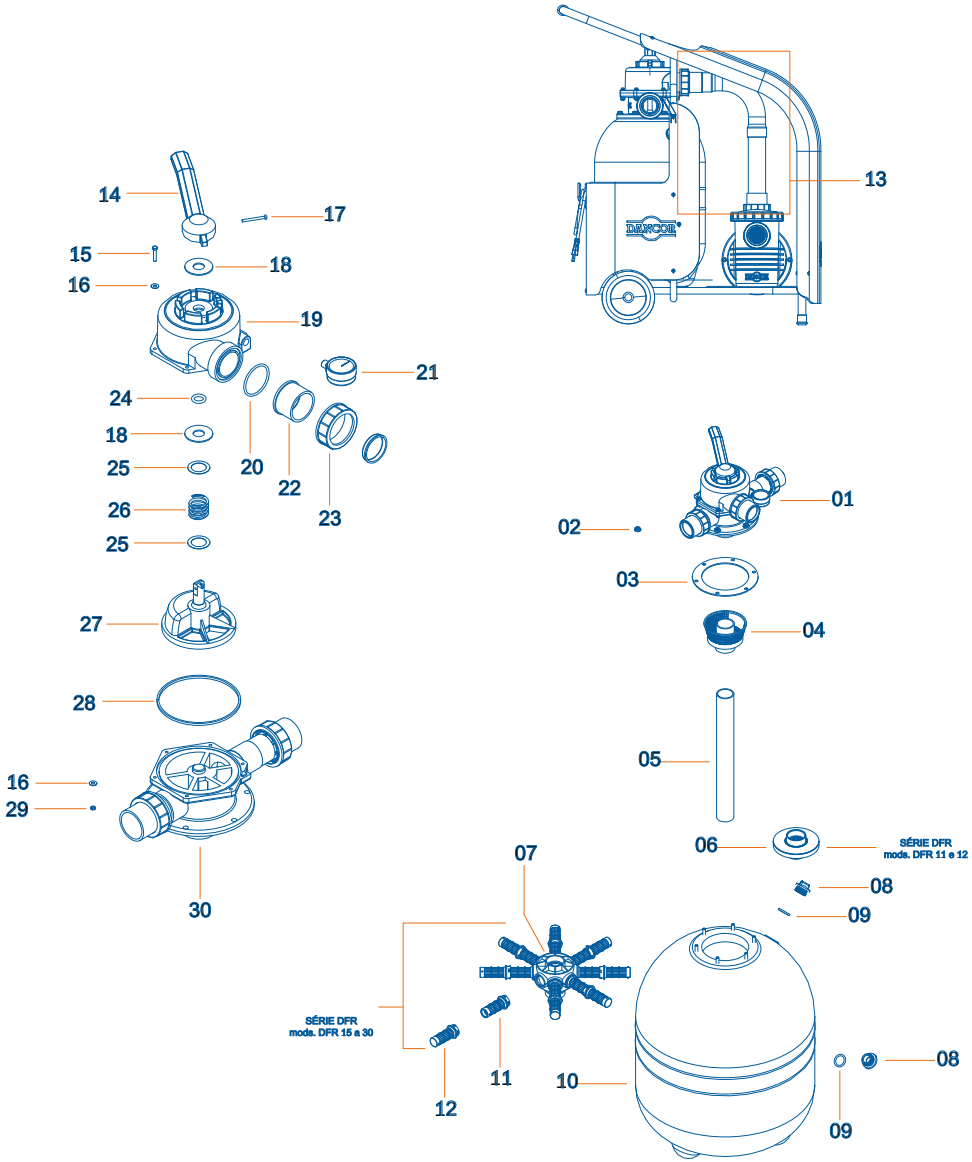

ITEM	COMPONENTE - DESCRIÇÃO	CÓDIGO	QUANT. POR EMB.	PREÇO	I.P.I	DISPONIBILIDADE
01	VALVULA SELETORA DFR	70570144P	1		5,20%	1 ATÉ 7 DIAS
02	PORCA SEXTAVADO FLANGEADA 5/16" ACO INOX AISI 304	60701161P	10		6,50%	SOB CONSULTA
03	GUARNICAO DUREZA SHORE A70	70780002P	4		5,20%	SOB CONSULTA
04	CESTO DEFLETOR DFR	70570135P	1		5,20%	1 ATÉ 7 DIAS
05 A	TUBO INTERNO DFR-11	70570106P	1		3,25%	SOB CONSULTA
05 B	TUBO INTERNO DFR-12	70570107P	1		3,25%	SOB CONSULTA
05 C	TUBO INTERNO DFR-15	70570111P	1		3,25%	SOB CONSULTA
05 D	TUBO INTERNO DFR-19	70570123P	1		3,25%	SOB CONSULTA
05 E	TUBO INTERNO DFR-22	70570138P	1		3,25%	SOB CONSULTA
05 F	TUBO INTERNO DFR-24	70570139P	1		3,25%	SOB CONSULTA
05 G	TUBO INTERNO DFR-30	70570140P	1		3,25%	SOB CONSULTA
06	DISTRIBUIDOR DFR	70570101P	2		5,20%	1 ATÉ 7 DIAS
07	DISTRIBUIDOR DFF	70570019P	2		5,20%	1 ATÉ 7 DIAS
08	BUJAO DO FILTRO	70570109P	3		5,20%	1 ATÉ 7 DIAS
09	O RING 29.00MM X 4.50MM DUREZA SHORE A70	70780086P	5		5,20%	SOB CONSULTA
10 A	TANQUE ROTOMOLDADO DFR-11	70570104P	1		9,75%	SOB CONSULTA
10 B	TANQUE ROTOMOLDADO DFR-12	70570105P	1		9,75%	SOB CONSULTA
10 C	TANQUE ROTOMOLDADO DFR-15	70570110P	1		9,75%	SOB CONSULTA
10 D	TANQUE ROTOMOLDADO DFR-19	70570113P	1		9,75%	SOB CONSULTA
10 E	TANQUE ROTOMOLDADO DFR-22	70570126P	1		9,75%	SOB CONSULTA
10 F	TANQUE ROTOMOLDADO DFR-24	70570127P	1		9,75%	SOB CONSULTA
10 G	TANQUE ROTOMOLDADO DFR-30	70570128P	1		9,75%	SOB CONSULTA
11	PROLONGADOR	70570017P	8		5,20%	1 ATÉ 7 DIAS
12	EXTENSAO DF11 COM TAMPA	70570082P	8		5,20%	1 ATÉ 7 DIAS
13 A	KIT PARA CARRINHO DFR-11	70570136P	1		3,25%	SOB CONSULTA
13 B	KIT PARA CARRINHO DFR-12	70570137P	1		3,25%	SOB CONSULTA
14	MANIPULO DFR	70570149P	5		5,20%	1 ATÉ 7 DIAS
15 A	PARAFUSO SEXTAVADO FLANGEADO UNF 3/16" X 1" ACO INOX AISI 302	70780168P	10		6,50%	SOB CONSULTA
15 B	PARAFUSO SEXTAVADO UNF 3/16" ACO INOX AISI 304	70780174P	10		6,50%	SOB CONSULTA
16	ARRUELA LISA 3/16" DIAMETRO EXTERNO 12.00MM ACO INOX AISI 304	70780160P	5		6,50%	SOB CONSULTA
17	PARAFUSO PHILLIPS M4 X 40.00MM ACO INOX AISI 304	70780163P	10		6,50%	SOB CONSULTA
18	ARRUELA DE DESLIZAMENTO DFR	70570148P	5		5,20%	1 ATÉ 7 DIAS
19	TAMPA DA VALVULA DFR	70570145P	1		5,20%	1 ATÉ 7 DIAS
20	O RING 50.39MM X 3.53MM DUREZA SHORE A70 2-226	60700508P	5		5,20%	SOB CONSULTA
21	MANOMETRO 40MCA	70780157P	2		0,00%	SOB CONSULTA
22	ADAPTADOR EXTERNO SOLDAVEL DA UNIAO FEMEA 50.00MM	60550283P	2		3,25%	1 ATÉ 7 DIAS
23	PORCA DA UNIAO	60550266P	4		3,25%	1 ATÉ 7 DIAS
24	O RING 18.54MM X 3.53MM DUREZA SHORE A70 EPDM 2-210	70780165P	5		5,20%	SOB CONSULTA
25	ARRUELA ACO INOX DFR	70570151P	10		5,20%	SOB CONSULTA
26	MOLA 34.15MM X 29.50MM FIO 3.75 3.5 ESPIRAS ACO INOX AISI302	70780167P	4		9,75%	SOB CONSULTA
27	SELETOR DFR	70570147P	1		5,20%	1 ATÉ 7 DIAS
28	ANEL DE VEDACAO 143.50MM X 137.50MM X 4.00MM DUREZA SHORE A70	70780164P	5		5,20%	SOB CONSULTA
29	PORCA SEXTAVADO UNF 3/16" ACO INOX AISI 304	60700028P	10		6,50%	SOB CONSULTA
30	KIT CORPO DA VALVULA (CORPO+VISOR+ESTRANG+UNIOES)	60559909P	1		3,25%	1 ATÉ 7 DIAS

MEF +55 11 2574-9203

Ø	Suc./Elev.: 50mm	
Modelo	Mono.	Tri.
PF-17	1/4cv	--
	1/3cv	--
	1/2cv	0,5cv
	3/4cv	0,75cv
	1cv	1,0cv
	1½cv	1,5cv
	2cv	2,0cv

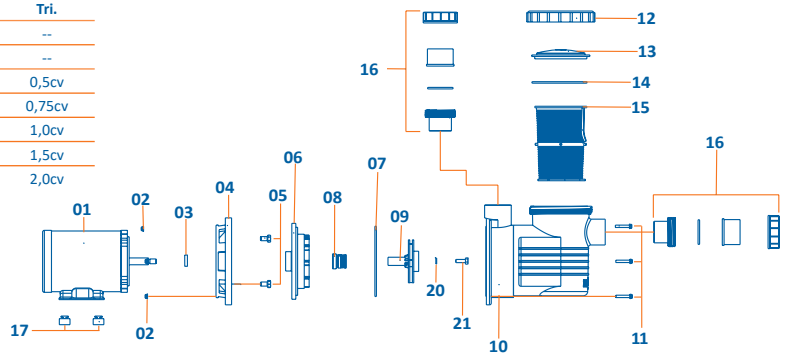

ITEM	COMPONENTE - DESCRIÇÃO	CÓDIGO	QUANT. POR EMB.	PREÇO	I.P.I	DISPONIBILIDADE
01 A	MOTOR ELETRICO IP21 ST JJ 1/4CV M 127/220/254V 2P 50/60HZ FC149 56	14800002P	1	SOB CONSULTA	6,50%	SOB CONSULTA
01 B	MOTOR ELETRICO IP21 ST JJ 1/3CV M 127/220/254V 2P 50/60HZ FC149 56	14800003P	1	SOB CONSULTA	6,50%	SOB CONSULTA
01 C	MOTOR ELETRICO IP21 ST JJ 1/2CV M 127/220/254V 2P 50/60HZ FC149 W48J	14800004P	1	SOB CONSULTA	6,50%	SOB CONSULTA
01 D	MOTOR ELETRICO IP21 ST JJ 3/4CV M 127/220/254V 2P 50/60HZ FC149 W48J	14800005P	1	SOB CONSULTA	6,50%	SOB CONSULTA
01 E	MOTOR ELETRICO IP21 ST JJ 1,0CV M 127/220/254V 2P 50/60HZ FC149 W48	14800006P	1	SOB CONSULTA	6,50%	SOB CONSULTA
01 F	MOTOR ELETRICO IP21 ST JJ 1.1/2CV M 127/220/254V 2P 50/60HZ FC165FF F56H	14801108P	1	SOB CONSULTA	6,50%	SOB CONSULTA
01 G	MOTOR ELETRICO IP21 ST JJ 2,0CV M 127/220/254V 2P 50/60HZ FC165FF E56	14801107P	1	SOB CONSULTA	6,50%	SOB CONSULTA
01 H	MOTOR ELETRICO IP21 ST JJ 3,0CV M 127/220/254V 2P 60HZ FC149 G56H	14801067P	1	SOB CONSULTA	6,50%	SOB CONSULTA
01 I	MOTOR ELETRICO IP21 ST JJ 0,5CV T 220/380V 2P 50/60HZ FC149 W48J IR3	14801096P	1	SOB CONSULTA	3,25%	SOB CONSULTA
01 J	MOTOR ELETRICO IP21 ST JJ 0,75CV T 220/380V 2P 50/60HZ FC149 42J IR3	14801097P	1	SOB CONSULTA	3,25%	SOB CONSULTA
01 K	MOTOR ELETRICO IP21 ST JJ 1,0CV T 220/380V 2P 50/60HZ FC149 W48J IR3	14801098P	1	SOB CONSULTA	3,25%	SOB CONSULTA
01 L	MOTOR ELETRICO IP21 ST JJ 1,5CV T 220/380V 2P 60HZ FC149 56D IR3	14801099P	1	SOB CONSULTA	0,00%	SOB CONSULTA
01 M	MOTOR ELETRICO IP21 ST JJ 2,0CV T 220/380V 2P 50/60HZ FC149 56D IR3	14801100P	1	SOB CONSULTA	0,00%	SOB CONSULTA
01 N	MOTOR ELETRICO IP21 ST JJ 3,0CV T 220/380V 2P 60HZ FC149 F56H MS IR3	14801123P	1	SOB CONSULTA	0,00%	SOB CONSULTA
02 A	PORCA SEXTAVADO FLANGEADA UNF 3/16" SALT SPRAY 96H	70780145P	10		6,50%	SOB CONSULTA
02 B	PORCA SEXTAVADO UNF 1/4" ACO INOX AISI 304	60700738P	10		6,50%	SOB CONSULTA
03	DEFLETOR 7/16"	60550008P	10		6,50%	1 ATÉ 7 DIAS
04 A	INTERMEDIARIA 807 EXTERNA	60430807P	4		3,25%	1 ATÉ 7 DIAS
04 B	INTERMEDIARIA EXTERNA PF/CHS-22	60430222P	3		3,25%	1 ATÉ 7 DIAS
05	PARAFUSO SEXTAVADO UNC 3/8" X 5/8" SALT SPRAY 96H	60700033P	10		6,50%	SOB CONSULTA
06 A	INTERMEDIARIA 803 INTERNA	60430803P	3		3,25%	1 ATÉ 7 DIAS
06 B	INTERMEDIARIA 815 INTERNA	60430815P	5		3,25%	1 ATÉ 7 DIAS
06 C	INTERMEDIARIA INTERNA PF/CHS-17 2,0CV	60430820P	3		3,25%	1 ATÉ 7 DIAS
06 D	INTERMEDIARIA INTERNA PF/CHS-22	60430122P	2		3,25%	1 ATÉ 7 DIAS
07 A	ORING 156,70 X 163,76 X 3,53 DUREZA SHORE A70 ESPECIAL	60701386P	5		5,20%	SOB CONSULTA
07 B	O RING 190.09MM X 3.35MM DUREZA SHORE A70 2-264	60700905P	5		5,20%	SOB CONSULTA
08	SELO MECANICO 3/4" TIPO 16	60700479P	1		6,50%	SOB CONSULTA
09 A	ROTOR 803 M	60500803P	4		3,25%	1 ATÉ 7 DIAS
09 B	ROTOR 804 M	60500804P	4		3,25%	1 ATÉ 7 DIAS
09 C	ROTOR 805 M	60500805P	3		3,25%	1 ATÉ 7 DIAS
09 D	ROTOR 807 M	60500807P	3		3,25%	1 ATÉ 7 DIAS
09 E	ROTOR 810 M	60500810P	2		3,25%	1 ATÉ 7 DIAS
09 F	ROTOR 815 M	60500815P	3		3,25%	1 ATÉ 7 DIAS
09 G	ROTOR PF/CHS-17 2,0CV M	60500820P	2		3,25%	1 ATÉ 7 DIAS
09 H	ROTOR PF/CHS-22 1.1/2CV M	60500122P	2		3,25%	1 ATÉ 7 DIAS

Ø	Suc./Elev.: 60mm	
Modelo	Mono.	Tri.
PF-22	1½cv	1,5cv
	2cv	2,0cv
	3cv	3,0cv

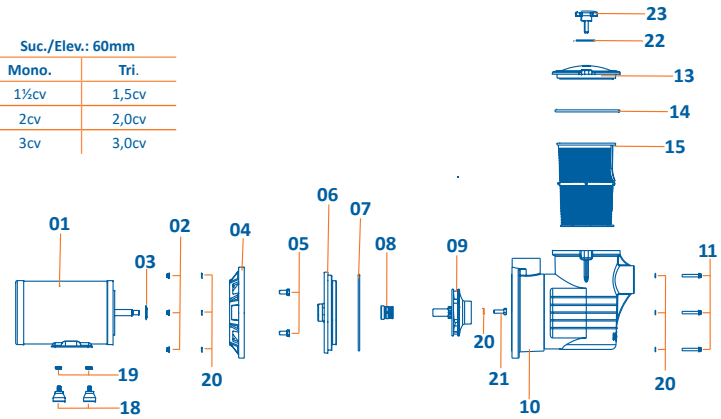

ITEM	COMPONENTE - DESCRIÇÃO	CÓDIGO	QUANT. POR EMB.	PREÇO	I.P.I	DISPONIBILIDADE
09 I	ROTOR PF/CHS-22 2,0CV M	60500222P	2		3,25%	1 ATÉ 7 DIAS
09 J	ROTOR PF/CHS-22 3,0CV M 121MM	60500322P	1		3,25%	1 ATÉ 7 DIAS
10 A	CARCACA COM PRE-FILTRO PF-17 1/4CV A 1,0CV	60384803P	1		3,25%	SOB CONSULTA
10 B	CARCACA COM PRE-FILTRO PF-17 1,5CV E 2,0CV	60384815P	1		3,25%	SOB CONSULTA
10 C	CARCACA COM PRE-FILTRO PF-22	60380222P	1		3,25%	SOB CONSULTA
11 A	PARAFUSO SEXTAVADO FLANGEADO UNF 3/16" X 1.1/4" SALT SPRAY 96H	60700498P	10		6,50%	SOB CONSULTA
11 B	PARAFUSO SEXTAVADO UNF 1/4" X 1.5/8" ACO INOX AISI 304	60700737P	10		6,50%	SOB CONSULTA
12	PORCA DO PRE-FILTRO PF-17	60550308P	4		9,75%	1 ATÉ 7 DIAS
13 A	VISOR DO PRE-FILTRO PF-17	60550310P	2		3,25%	1 ATÉ 7 DIAS
13 B	VISOR DO PRE-FILTRO PF-22	60550348P	3		3,25%	1 ATÉ 7 DIAS
14 A	O RING 113.89MM X 4.00MM DUREZA SHORE A70	60700673P	5		5,20%	SOB CONSULTA
14 B	O RING 151.77MM X 5.33MM DUREZA SHORE A70 2-361	60700043P	5		5,20%	SOB CONSULTA
15 A	CESTO DO PRE-FILTRO PF-17	60550306P	3		3,25%	1 ATÉ 7 DIAS
15 B	CESTO DO PRE-FILTRO PF-22	60550347P	2		3,25%	1 ATÉ 7 DIAS
16	UNIAO SOLDAVEL FEMEA-MACHO 40.00/50.00MM X FEMEA 50.00MM	60550281P	2		3,25%	1 ATÉ 7 DIAS
17	BASE DO MOTOR COM ENGATE	60550272P	4		3,25%	1 ATÉ 7 DIAS
18	AMORTECEDOR DE VIBRACAO COM PARAFUSO 5/16	60700706P	10		5,20%	SOB CONSULTA
19	PORCA SEXTAVADO UNC 5/16" CH-1/2" SALT SPRAY 96H	60700052P	10		6,50%	SOB CONSULTA
20	ARRUELA LISA 1/4" DIAMETRO EXTERNO 17.00MM ACO INOX AISI 304	60700533P	5		6,50%	SOB CONSULTA
21	PARAFUSO SEXTAVADO UNF 1/4" X 5/8" ACO INOX AISI 304	60700564P	10		6,50%	SOB CONSULTA
22	ARRUELA LISA 25.40MM X 8.30MM X 4.00MM ACO INOX AISI 304	60700087P	5		6,50%	SOB CONSULTA
23	MANOPLA DE FIXACAO	60700733P	4		3,25%	SOB CONSULTA

Série HAD - W7C - Auto-drenantes para Hidromassagem

DANCOR® BOMBAS & FILTROS

Ø	Sucção/Elevação	
	Interno=40mm	Externo=50mm
Modelo	Monofásico	
HAD-W7C	1/3cv	
	1/2cv	
	3/4cv	
	1cv	

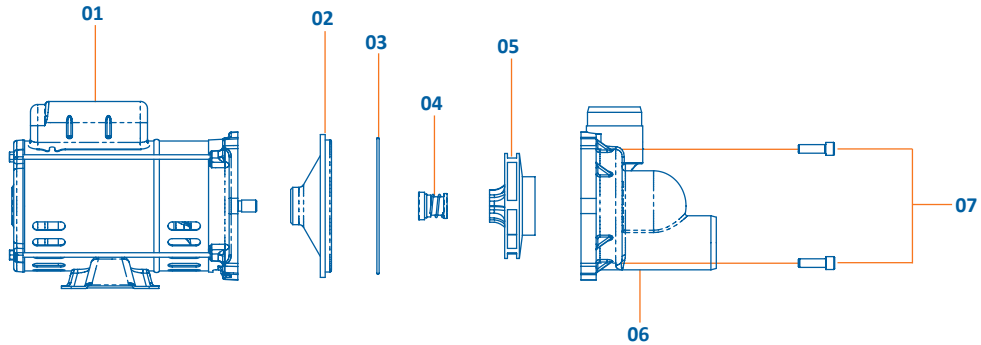

ITEM	COMPONENTE - DESCRIÇÃO	CÓDIGO	QUANT. POR EMB.	PREÇO	I.P.I	DISPONIBILIDADE
01 A	MOTOR ELETRICO IP21 ST JJ 1/3CV M 127/220/254V 2P 50/60HZ FC122 W48J	14800255P	1	SOB CONSULTA	6,50%	SOB CONSULTA
01 B	MOTOR ELETRICO IP21 ST JJ 1/2CV M 127/220/254V 2P 50/60HZ FC122 W48J	14800256P	1	SOB CONSULTA	6,50%	SOB CONSULTA
01 C	MOTOR ELETRICO IP21 ST JJ 3/4CV M 127/220/254V 2P 50/60HZ FC122 W48J	14800257P	1	SOB CONSULTA	6,50%	SOB CONSULTA
01 D	MOTOR ELETRICO IP21 ST JJ 1,0CV M 127/220/254V 2P 50/60HZ FC122 W48J	14800258P	1	SOB CONSULTA	6,50%	SOB CONSULTA
02	INTERMEDIARIA INTERNA AP-2	60432088P	3		3,25%	1 ATÉ 7 DIAS
03	O RING 120.32MM X 2.62MM DUREZA SHORE A70 2-158	60700547P	5		5,2%	SOB CONSULTA
04	SELO MECANICO 1/2 TIPO 16	60700558P	5		6,50%	SOB CONSULTA
05 A	ROTOR HAD-7 1/3CV M	60507102P	2		3,25%	SOB CONSULTA
05 B	ROTOR HAD-7 1/2CV M	60507112P	2		3,25%	1 ATÉ 7 DIAS
05 C	ROTOR HAD-7 1,0CV M	60507142P	3		3,25%	1 ATÉ 7 DIAS
06	CARCACA HAD-7 COM ELEVACAO CENTRAL	60386112P	1		3,25%	1 ATÉ 7 DIAS
07	PARAF. ALLEN C/C NC-ZB -(MONO 3/4 E 1CV)	60700460P	10		6,50%	SOB CONSULTA

Série HAD - 7 - Auto-drenantes para Hidromassagem

Ø	Sucção/Elevação	
	Interno=40mm	Externo=50mm
Modelo	Monofásico	Trifásico
HAD-7	1/3cv	--
	1/2cv	0,5cv
	3/4cv	0,75cv
	1cv	1,0cv

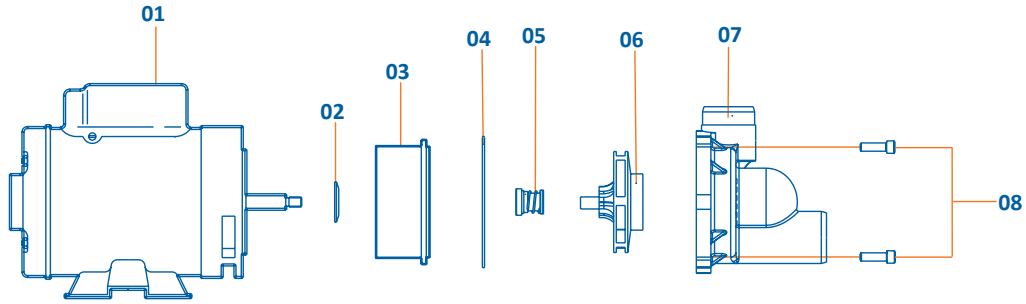

ITEM	COMPONENTE - DESCRIÇÃO	CÓDIGO	QUANT. POR EMB.	PREÇO	I.P.I	DISPONIBILIDADE
01 A	MOTOR ELETRICO IP21 ST JJ 1/3CV M 127/220/254V 2P 50/60HZ FC149 56	14800003P	1	SOB CONSULTA	6,50%	SOB CONSULTA
01 B	MOTOR ELETRICO IP21 ST JJ 1/2CV M 127/220/254V 2P 50/60HZ FC149 W48J	14800004P	1	SOB CONSULTA	6,50%	SOB CONSULTA
01 C	MOTOR ELETRICO IP21 ST JJ 3/4CV M 127/220/254V 2P 50/60HZ FC149 W48J	14800005P	1	SOB CONSULTA	6,50%	SOB CONSULTA
01 D	MOTOR ELETRICO IP21 ST JJ 1,0CV M 127/220/254V 2P 50/60HZ FC149 W48	14800006P	1	SOB CONSULTA	6,50%	SOB CONSULTA
01 E	MOTOR ELETRICO IP21 ST JJ 1,0CV T 220/380V 2P 50/60HZ FC149 W48J IR3	14801098P	1	SOB CONSULTA	3,25%	SOB CONSULTA
01 F	MOTOR ELETRICO IP21 ST JJ 0,5CV T 220/380V 2P 50/60HZ FC149 W48J IR3	14801096P	1	SOB CONSULTA	3,25%	SOB CONSULTA
01 G	MOTOR ELETRICO IP21 ST JJ 0,75CV T 220/380V 2P 50/60HZ FC149 42J IR3	14801097P	1	SOB CONSULTA	3,25%	SOB CONSULTA
02	DEFLETOR 7/16"	60550008P	10		6,50%	1 ATÉ 7 DIAS
03	INTERMEDIARIA CP-4 PARA SELO 3/4	60431020P	1		3,25%	1 ATÉ 7 DIAS
04	O RING 120.32MM X 2.62MM DUREZA SHORE A70 2-158	60700547P	5		5,2%	SOB CONSULTA
05	SELO MECANICO 3/4" TIPO 16	60700479P	1		6,50%	SOB CONSULTA
06 A	ROTOR HAD-7 1/3CV M PARA SELO 3/4"	60506102P	2		3,25%	SOB CONSULTA
06 B	ROTOR HAD-7 1/2CV M PARA SELO 3/4"	60506112P	2		3,25%	SOB CONSULTA
06 C	ROTOR HAD-7 1,0CV M PARA SELO 3/4"	60506142P	2		3,25%	1 ATÉ 7 DIAS
07	CARCACA HAD-7 COM ELEVACAO CENTRAL FC149	60387112P	1		3,25%	1 ATÉ 7 DIAS
08	PARAFUSO ALLEN C/C 3/8" X 2.3/4" UNC ZB S.SPRAY 96	60700471P	10		6,50%	SOB CONSULTA

MEF +55 11 2574-9203

Centrífugas p/ Hidromassagem e Produtos Químicos

Ø	Sucção/Elevação = 50mm
Modelos	
Monofásico	Trifásico
CHS-17 1/4cv	--
CHS-17 1/3cv	--
CHS-17 1/2cv	CHS-17 0,5cv
CHS-17 3/4cv	CHS-17 0,75cv
CHS-17 1cv	CHS-17 1,0cv
CHS-17 1½cv	CHS-17 1,5cv
CHS-17 2cv	CHS-17 2,0cv

Ø	Sucção/Elevação = 60mm
Modelos	
Monofásico	Trifásico
CHS-22 - 1½cv	CHS-22 - 1,5cv
CHS-22 - 2cv	CHS-22 - 2,0cv
CHS-22 - 3cv	CHS-22 - 3,0cv

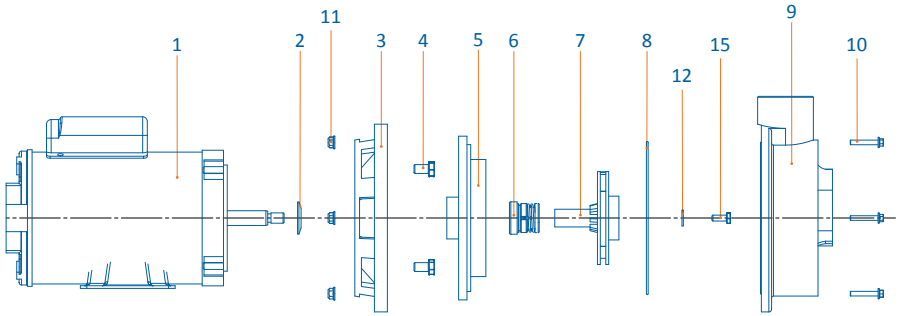

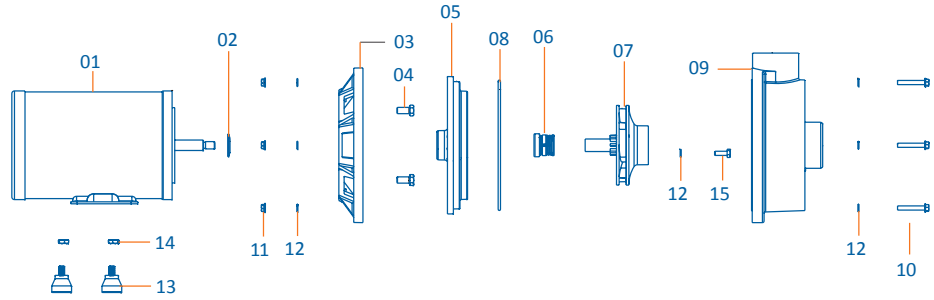

ITEM	COMPONENTE - DESCRIÇÃO	CÓDIGO	QUANT. POR EMB	PREÇO	I.P.I	DISPONIBILIDADE
01 A	MOTOR ELETRICO IP21 ST JJ 1/4CV M 127/220/254V 2P 50/60HZ FC149 56	14800002P	1	SOB CONSULTA	6,50%	SOB CONSULTA
01 B	MOTOR ELETRICO IP21 ST JJ 1/3CV M 127/220/254V 2P 50/60HZ FC149 56	14800003P	1	SOB CONSULTA	6,50%	SOB CONSULTA
01 C	MOTOR ELETRICO IP21 ST JJ 1/2CV M 127/220/254V 2P 50/60HZ FC149 W48J	14800004P	1	SOB CONSULTA	6,50%	SOB CONSULTA
01 D	MOTOR ELETRICO IP21 ST JJ 3/4CV M 127/220/254V 2P 50/60HZ FC149 W48J	14800005P	1	SOB CONSULTA	6,50%	SOB CONSULTA
01 E	MOTOR ELETRICO IP21 ST JJ 1,0CV M 127/220/254V 2P 50/60HZ FC149 W48	14800006P	1	SOB CONSULTA	6,50%	SOB CONSULTA
01 F	MOTOR ELETRICO IP21 ST JJ 1.1/2CV M 127/220/254V 2P 50/60HZ FC165FF F56H	14801108P	1	SOB CONSULTA	6,50%	SOB CONSULTA
01 G	MOTOR ELETRICO IP21 ST JJ 2,0CV M 127/220/254V 2P 50/60HZ FC165FF E56	14801107P	1	SOB CONSULTA	6,50%	SOB CONSULTA
01 H	MOTOR ELETRICO IP21 ST JJ 3,0CV M 127/220/254V 2P 60HZ FC149 G56H	14801067P	1	SOB CONSULTA	6,50%	SOB CONSULTA
01 I	MOTOR ELETRICO IP21 ST JJ 0,5CV T 220/380V 2P 50/60HZ FC149 W48J IR3	14801096P	1	SOB CONSULTA	3,25%	SOB CONSULTA
01 J	MOTOR ELETRICO IP21 ST JJ 0,75CV T 220/380V 2P 50/60HZ FC149 42J IR3	14801097P	1	SOB CONSULTA	3,25%	SOB CONSULTA
01 K	MOTOR ELETRICO IP21 ST JJ 1,0CV T 220/380V 2P 50/60HZ FC149 W48J IR3	14801098P	1	SOB CONSULTA	3,25%	SOB CONSULTA
01 L	MOTOR ELETRICO IP21 ST JJ 1,5CV T 220/380V 2P 60HZ FC149 56D IR3	14801099P	1	SOB CONSULTA	0,00%	SOB CONSULTA
01 M	MOTOR ELETRICO IP21 ST JJ 2,0CV T 220/380V 2P 50/60HZ FC149 56D IR3	14801100P	1	SOB CONSULTA	0,00%	SOB CONSULTA
01 N	MOTOR ELETRICO IP21 ST JJ 3,0CV T 220/380V 2P 60HZ FC149 F56H MS IR3	14801123P	1	SOB CONSULTA	0,00%	SOB CONSULTA
02	DEFLETOR 7/16"	60550008P	10		6,50%	1 ATÉ 7 DIAS
03 A	INTERMEDIARIA 807 EXTERNA	60430807P	4		3,25%	1 ATÉ 7 DIAS
03 B	INTERMEDIARIA EXTERNA PF/CHS-22	60430222P	3		3,25%	1 ATÉ 7 DIAS
04	PARAFUSO SEXTAVADO UNC 3/8" X 5/8" SALT SPRAY 96H	60700033P	10		6,50%	SOB CONSULTA
05 A	INTERMEDIARIA 815 INTERNA	60430815P	5		3,25%	1 ATÉ 7 DIAS
05 B	INTERMEDIARIA INTERNA PF/CHS-17 2,0CV	60430820P	3		3,25%	1 ATÉ 7 DIAS
05 C	INTERMEDIARIA 803 INTERNA	60430803P	3		3,25%	1 ATÉ 7 DIAS
05 D	INTERMEDIARIA INTERNA PF/CHS-22	60430122P	2		3,25%	1 ATÉ 7 DIAS
06	SELO MECANICO 3/4" TIPO 16	60700479P	1		6,50%	SOB CONSULTA
07 A	ROTOR 803 M	60500803P	4		3,25%	1 ATÉ 7 DIAS
07 B	ROTOR 804 M	60500804P	4		3,25%	1 ATÉ 7 DIAS
07 C	ROTOR 805 M	60500805P	3		3,25%	1 ATÉ 7 DIAS
07 D	ROTOR 807 M	60500807P	3		3,25%	1 ATÉ 7 DIAS
07 E	ROTOR 810 M	60500810P	2		3,25%	1 ATÉ 7 DIAS

ITEM	COMPONENTE - DESCRIÇÃO	CÓDIGO	QUANT. POR EMB	PREÇO	I.P.I	DISPONIBILIDADE
07 F	ROTOR 815 M	60500815P	3		3,25%	1 ATÉ 7 DIAS
07 G	ROTOR PF/CHS-17 2,0CV M	60500820P	2		3,25%	1 ATÉ 7 DIAS
07 H	ROTOR PF/CHS-22 1.1/2CV M	60500122P	2		3,25%	1 ATÉ 7 DIAS
07 I	ROTOR PF/CHS-22 2,0CV M	60500222P	2		3,25%	1 ATÉ 7 DIAS
07 J	ROTOR PF/CHS-22 3,0CV M 121MM	60500322P	1		3,25%	1 ATÉ 7 DIAS
08 A	ORING 156,70 X 163,76 X 3,53 DUREZA SHORE A70 ESPECIAL	60701386P	5		5,20%	SOB CONSULTA
08 B	O RING 190.09MM X 3.35MM DUREZA SHORE A70 2-264	60700905P	5		5,20%	SOB CONSULTA
09 A	CARCACA PF/CHS-17 1,5CV A 2,0CV	60383815P	1		3,25%	1 ATÉ 7 DIAS
09 B	CARCACA PF/CHS-17 1/4CV A 1,0CV	60383803P	1		3,25%	1 ATÉ 7 DIAS
09 C	CARCACA PF/CHS-22	60380122P	1		3,25%	1 ATÉ 7 DIAS
10 A	PARAFUSO SEXTAVADO FLANGEADO UNF 3/16" X 1.1/4" SALT SPRAY 96H	60700498P	10		6,50%	SOB CONSULTA
10 B	PARAFUSO SEXTAVADO UNF 1/4" X 1.5/8" ACO INOX AISI 304	60700737P	10		6,50%	SOB CONSULTA
11 A	PORCA SEXTAVADO FLANGEADA UNF 3/16" SALT SPRAY 96H	70780145P	10		6,50%	SOB CONSULTA
11 B	PORCA SEXTAVADO UNF 1/4" ACO INOX AISI 304	60700738P	10		6,50%	SOB CONSULTA
12	ARRUELA LISA 1/4" DIAMETRO EXTERNO 17.00MM ACO INOX AISI 304	60700533P	5		6,50%	SOB CONSULTA
13	AMORTECEDOR DE VIBRACAO COM PARAFUSO 5/16	60700706P	10		5,20%	SOB CONSULTA
14	PORCA SEXTAVADO UNC 5/16" CH-1/2" SALT SPRAY 96H	60700052P	10		6,50%	SOB CONSULTA
15	PARAFUSO SEXTAVADO UNF 1/4" X 5/8" ACO INOX AISI 304	60700564P	10		6,50%	SOB CONSULTA

BOMBA CHS-17 PLASTIK

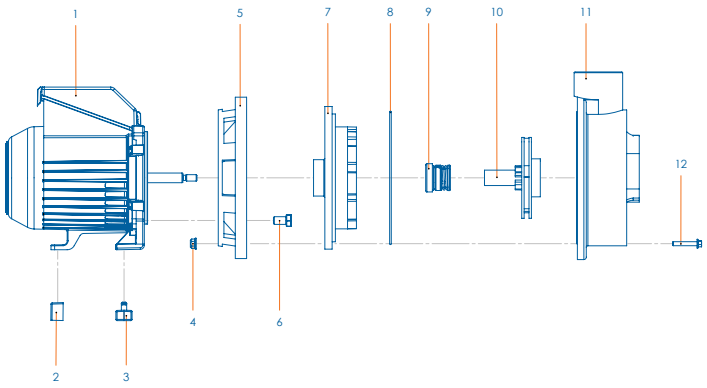

ITEM	COMPONENTE - DESCRIÇÃO	CÓDIGO	QUANT. POR EMB	PREÇO	I.P.I	DISPONIBILIDADE
01A	MOTOR WEG IP21 ST JJ - 1-4CV M 127-220-254V 2P 50-60HZ FC149 WMP	14801153P	1	SOB CONSULTA	6,50%	SOB CONSULTA
01B	MOTOR WEG IP21 ST JJ - 1-3CV M 127-220-254V 2P 50-60HZ FC149 WMP	14801154P	1	SOB CONSULTA	6,50%	SOB CONSULTA
01C	MOTOR WEG IP21 ST JJ - 1-2CV M 127-220-254V 2P 50-60HZ FC149 WMP	14801155P	1	SOB CONSULTA	6,50%	SOB CONSULTA
02	BASE TRASEIRA DO MOTOR WMP	60559960P	2	SOB CONSULTA	3,25%	SOB CONSULTA
03	BASE DIANTEIRA DO MOTOR WMP	60559959P	6	SOB CONSULTA	3,25%	SOB CONSULTA
04	PORCA SEXTAVADO FLANGEADA UNF 3-16'' SALT SPRAY 96H	70780145P	1		6,50%	SOB CONSULTA
05	INTERMEDIARIA 807 EXTERNA	60430807P	4		3,25%	1 ATÉ 7 DIAS
06	PARAFUSO SEXTAVADO UNC 3-8" X 5-8" SALT SPRAY 96H	60700033P	1		6,50%	SOB CONSULTA
07	INTERMEDIARIA 803 INTERNA	60430803P	1		3,25%	1 ATÉ 7 DIAS
08	ORING 156,7X163,76X3,53 DUREZA SHORE A70 ESPECIAL	60701386P	1		5,20%	SOB CONSULTA
09	SELO MECANICO 3-4'' TIPO 16	60700479P	1		6,50%	SOB CONSULTA
10A	ROTOR 803 M 92MM 5/16''	60508120P	1		3,25%	1 ATÉ 7 DIAS
10B	ROTOR 804 M 96MM 5/16''	60508121P	1		3,25%	1 ATÉ 7 DIAS
10C	ROTOR 805 M 96MM 5/16''	60508122P	1		3,25%	1 ATÉ 7 DIAS
11	CARCAÇA PF/CHS-17 1/4CV A 1,0CV	60383803P	1		3,25%	1 ATÉ 7 DIAS
12	PARAFUSO SEXTAVADO FLANGEADO UNF 3-16''X1 1-4'' SALT SPRAY 96H	60700498P	6		6,50%	SOB CONSULTA

BOMBA PRATIKA PF-17 PLASTIK

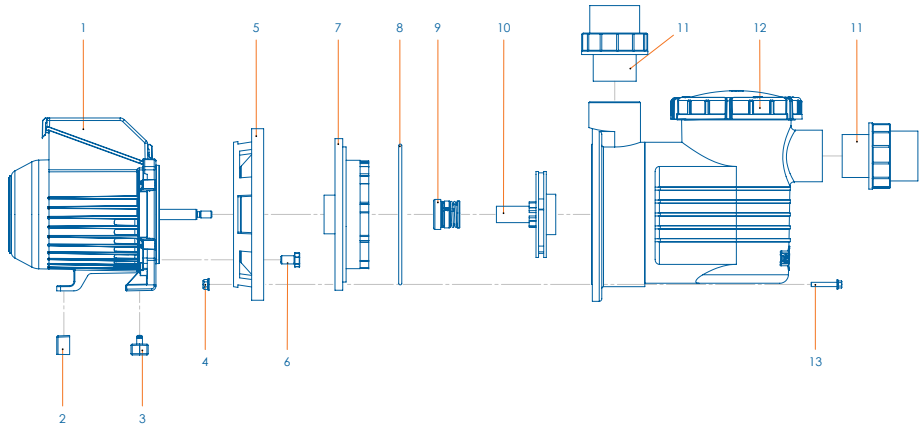

ITEM	COMPONENTE - DESCRIÇÃO	CÓDIGO	QUANT. POR EMB	PREÇO	I.P.I	DISPONIBILIDADE
01A	MOTOR WEG IP21 ST JJ - 1-4CV M 127-220-254V 2P 50-60HZ FC149 WMP	14801153P	1	SOB CONSULTA	6,50%	SOB CONSULTA
01B	MOTOR WEG IP21 ST JJ - 1-3CV M 127-220-254V 2P 50-60HZ FC149 WMP	14801154P	1	SOB CONSULTA	6,50%	SOB CONSULTA
01C	MOTOR WEG IP21 ST JJ - 1-2CV M 127-220-254V 2P 50-60HZ FC149 WMP	14801155P	1	SOB CONSULTA	6,50%	SOB CONSULTA
02	BASE TRASEIRA DO MOTOR WMP	60559960P	1	SOB CONSULTA	3,25%	SOB CONSULTA
03	BASE DIANTEIRA DO MOTOR WMP	60559959P	2	SOB CONSULTA	3,25%	SOB CONSULTA
04	PORCA SEXTAVADA FLANGEADA UNF 3-16'' SALT SPRAY 96H	70780145P	6		6,50%	SOB CONSULTA
05	INTERMEDIARIA 807 EXTERNA	60430807P	1		3,25%	1 ATÉ 7 DIAS
06	PARAFUSO SEXTAVADO UNC 3-8" X 5-8" SALT SPRAY 96H	60700033P	4		6,50%	SOB CONSULTA
07	INTERMEDIARIA 803 INTERNA	60430803P	1		3,25%	1 ATÉ 7 DIAS
08	O'RING 156,70mm X 163,76 X 3.53mm DUREZA SHORE A70 ESPECIAL	60701386P	1		5,20%	SOB CONSULTA
09	SELO MECANICO 3-4'' TIPO 16	60700479P	1		6,50%	SOB CONSULTA
10A	ROTOR 803 M 92MM 5/16''	60508120P	1		3,25%	1 ATÉ 7 DIAS
10B	ROTOR 804 M 96MM 5/16''	60508121P	1		3,25%	1 ATÉ 7 DIAS
10C	ROTOR 805 M 96MM 5/16''	60508122P	1		3,25%	1 ATÉ 7 DIAS
11	UNIÃO SOLDÁVEL FEMEA-MACHO 40.00/50.00MM X FEMEA 50.00MM	60550281P	2		3,25%	1 ATÉ 7 DIAS
12	CARCACA COM PRE-FILTRO PF-17 1/4CV A 1,0CV PRE-MONTAGEM	60385803P	1		3,25%	1 ATÉ 7 DIAS
13	PARAFUSO SEXTAVADO FLANGEADO UNF 3-16''X1 1-4'' SALT SPRAY 96H	60700498P	6		6,50%	SOB CONSULTA

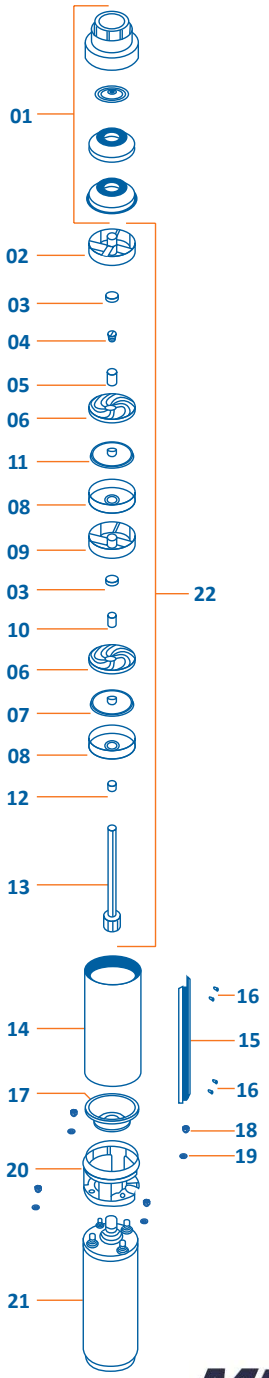

Modelos Monofásicos / Trifásicos		Potência (cv)
1.1-SSR-13	1.1-TSR-13	1/2
1.1-SSR-19	1.1-TSR-19	3/4
1.1-SSR-23	1.1-TSR-23	1
1.1-SSR-29*	1.1-TSR-29*	1½
2.1-SSR-08	2.1-TSR-08	1/2
2.1-SSR-11	2.1-TSR-11	3/4
2.1-SSR-14	2.1-TSR-14	1
2.1-SSR-19	2.1-TSR-19	1½
2.1-SSR-21*	2.1-TSR-21	2
2.1-SSR-28*	--	3
3.2-SSR-07	3.2-TSR-07	1/2
3.2-SSR-09	3.2-TSR-09	3/4
3.2-SSR-11	3.2-TSR-11	1
3.2-SSR-15	3.2-TSR-15	1½
3.2-SSR-20	3.2-TSR-20	2
5.4-SSR-07	5.4-TSR-07	3/4
5.4-SSR-09	5.4-TSR-07	1
5.4-SSR-12	5.4-TSR-12	1½
5.4-SSR-16*	5.4-TSR-16	2
8.3-SSR-07	8.3-TSR-07	1
8.3-SSR-09	8.3-TSR-09	1½
8.3-SSR-12	8.3-TSR-12	2
8.3-SSR-16*	--	3
11.2-SSR-06	--	1½
11.2-SSR-08	--	2
11.2-SSR-11	--	3
16.6-SSR-06	--	2
16.6-SSR-08	--	3
16.6-SSR-10	--	4
1.1-S-34*	--	2
2.1-S-34*	--	4
2.1-S-42*	--	5½
3.2-S-29*	--	3
3.2-S-35*	--	4
3.2-SSR-40*	--	5½
5.4-S-23*	--	3
5.4-S-29*	--	4
5.4-S-37*	--	5½
8.3-S-23*	--	4
8.3-S-29*	--	5½
8.3-S-40*	--	7½
11.2-S-13	--	4
11.2-S-15	--	5½
11.2-S-22	--	7½
15.6-S-12	--	5½
15.6-S-17	--	7½

MEF
+55 11 2574-9203

*** - Atenção:**
Estes modelos utilizam mancal intermediário SPP 1.1 (ítem 09) e bucha intermediária SPP (ítem 10).

ITEM	COMPONENTE - DESCRIÇÃO	CÓDIGO	QUANT. POR EMB.	PREÇO	I.P.I	DISPONIBILI-DADE
01 A	BOCAL DE SAIDA 1.1/2' 22$100-6 COM VALVULA RETENCAO	80560003P	1		3,25%	SOB CONSULTA
01 B	BOCAL DESCARGA DANCOR 2' ACO INOX COM VALVULA RETENCAO	80560679P	1		3,25%	SOB CONSULTA
01 C	BOCAL DE DESCARGA SSR 1.1/2' ACO INOX 304 COM VALVULA RETENCAO	80561054P	1		3,25%	SOB CONSULTA
01 D	BOCAL DE DESCARGA SSR 2' ACO INOX 304 COM VALVULA RETENCAO	80561050P	1		3,25%	SOB CONSULTA
01 E	BOCAL DE DESCARGA TSR 1.1/4' COM VALVULA DE RETENCAO	80561048P	1		3,25%	SOB CONSULTA
2	MANCAL SUPERIOR SPP-1.1	80560289P	3		3,25%	SOB CONSULTA
03 A	ANEL DO MANCAL SUPERIOR SPP 1.1	80760374P	5		5,20%	SOB CONSULTA
03 B	ANEL DO MANCAL SUPERIOR SPP 3.2	80760451P	5		5,20%	SOB CONSULTA
03 C	ANEL DO MANCAL SUPERIOR SPP 11.2	80760447P	5		5,20%	SOB CONSULTA
4	PARAFUSO COM CABECA DE PANELA 5/16" X 3/8"	95600294P	10		6,50%	SOB CONSULTA
5	BUCHA DO EIXO 15.80MM X 20.60MM ACO INOX 316	80760387P	5		9,75%	SOB CONSULTA
06 A	DIFUSOR SPP 1.1	80560285P	5		3,25%	SOB CONSULTA
06 B	DIFUSOR SPP 3.2	80560703P	5		3,25%	SOB CONSULTA
06 C	DIFUSOR SPP 5.4	80560699P	5		3,25%	SOB CONSULTA
06 D	DIFUSOR SPP 11.2	80560661P	5		3,25%	SOB CONSULTA
07 A	IMPULSOR SPP-1.1	80560287P	4		3,25%	SOB CONSULTA
07 B	IMPULSOR SPP-2.1	80560290P	4		3,25%	SOB CONSULTA
07 C	IMPULSOR SPP-3.2	80560702P	4		3,25%	1 ATÉ 7 DIAS
07 D	IMPULSOR SPP-5.4	80560697P	4		3,25%	SOB CONSULTA
07 E	IMPULSOR SPP-8.3	80560698P	4		3,25%	SOB CONSULTA
07 F	IMPULSOR SPP-11.2	80560685P	4		3,25%	SOB CONSULTA
07 G	IMPULSOR SPP-15.6	80560660P	4		3,25%	SOB CONSULTA
08 A	CORPO DO DIFUSOR SPP 1.1	80560288P	1		3,25%	SOB CONSULTA
08 B	CORPO DO DIFUSOR SPP 5.4	80560700P	1		3,25%	SOB CONSULTA
08 C	CORPO DO DIFUSOR SPP 11.2	80560659P	1		3,25%	SOB CONSULTA
9	MANCAL INTERMEDIARIO SPP-1.1	80560566P	2		3,25%	SOB CONSULTA
10	BUCHA INTERMEDIARIA	80560565P	5		3,25%	SOB CONSULTA
11 A	IMPULSOR SUPERIOR SPP-11.2	80560695P	4		3,25%	SOB CONSULTA
11 B	IMPULSOR SUPERIOR SPP-15.6	80560696P	2		3,25%	SOB CONSULTA
12 A	BUCHA ESPACADORA SPP 1.1 15.80MM X 13.20MM NORYL	80560594P	5		3,25%	SOB CONSULTA
12 B	BUCHA ESPACADORA SPP 2.1 15.80MM X 11.50MM NORYL	80560540P	5		3,25%	SOB CONSULTA
12 C	BUCHA ESPACADORA SPP 3.2 15.80MM X 12.00MM NORYL	80560704P	5		3,25%	SOB CONSULTA
12 D	BUCHA ESPACADORA SPP 5.4 15.80MM X 6.00MM NORYL	80560701P	5		3,25%	SOB CONSULTA
13	Eixo c/ acoplamento (conforme modelos abaixo)	--	--	--	--	SOB CONSULTA
14	Carcaça (conforme modelos abaixo)	--	--	--	--	SOB CONSULTA
15	Proteção do cabo (conforme modelos abaixo)	--	--		--	SOB CONSULTA
16 A	PARAFUSO SEXTAVADO COM FENDA M4 X 6 INOX	80760435P	10		6,50%	SOB CONSULTA
16 B	PARAFUSO SEXTAVADO COM FENDA M4 X 10 INOX (MODELO TS)	80760463P	10		6,50%	SOB CONSULTA
17	RALO SPP	80560310P	1		3,25%	SOB CONSULTA
18	PORCA SEXTAVADA - 5/16'' UNF - ACO INOX 304	80760002P	10		6,50%	SOB CONSULTA
19	ARRUELA DE PRESSAO 5/16" ACO INX 304	80760001P	5		6,50%	SOB CONSULTA
20 A	INTERMEDIARIA SPP	80460020P	1		3,25%	SOB CONSULTA
20 B	INTERMEDIARIA TSR	80460100P	1		3,25%	SOB CONSULTA
20 C	INTERMEDIARIA SSR	80460090P	1		3,25%	SOB CONSULTA
21	Motor elétrico submerso (conforme modelos abaixo)	--	--		--	SOB CONSULTA
22	Kit Conj. Impulsor Completo S/ Carcaça (conforme modelos abaixo)	--	--	--	--	SOB CONSULTA

"KIT"

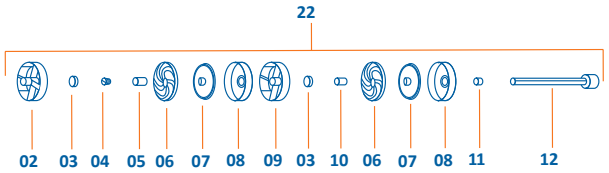

Carcaça

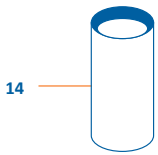

Eixo com acoplamento

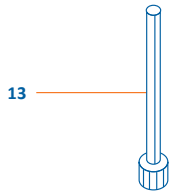

Proteção do cabo

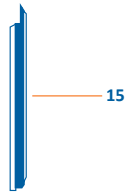

KIT - CONJ. IMPULSOR COMPLETO S/ CARCAÇA (ítem 22)					CARCAÇA (ítem 14)					
MODELO	CÓDIGO	QUANT. POR EMB.	PREÇO	I.P.I	MODELO	CÓDIGO	QUANT. POR EMB.	PREÇO	I.P.I	DISPONIBILIDADE
1.1-SSR-13*	80560541P	1		3,25%	1.1-SSR-13*	80411013P	1		3,25%	SOB CONSULTA
1.1-SSR-19*	80560542P	1		3,25%	1.1-SSR-19*	80411019P	1		3,25%	
1.1-SSR-23*	80560543P	1		3,25%	1.1-SSR-23*	80411023P	1		3,25%	
1.1-SSR-29*	80560544P	1		3,25%	1.1-SSR-29*	80411029P	1		3,25%	
1.1-S-34	80560545P	1		3,25%	1.1-S-34	80411034P	1		3,25%	
2.1-SSR-08*	80560546P	1		3,25%	2.1-SSR-08*	80411008P	1		3,25%	
2.1-SSR-11*	80560547P	1		3,25%	2.1-SSR-11*	80411011P	1		3,25%	
2.1-SSR-14*	80560548P	1		3,25%	2.1-SSR-14*	80411014P	1		3,25%	
2.1-SSR-19*	80560549P	1		3,25%	2.1-SSR-19*	80411019P	1		3,25%	
2.1-SSR-21*	80560550P	1		3,25%	2.1-SSR-21*	80411021P	1		3,25%	
2.1-SSR-28	80560551P	1		3,25%	2.1-SSR-28	80411028P	1		3,25%	
2.1-S-34	80560982P	1		3,25%	2.1-S-34	80411034P	1		3,25%	
2.1-S-42	80560552P	1		3,25%	2.1-S-42	80411042P	1		3,25%	
3.2-SSR-07*	80560705P	1		3,25%	3.2-SSR-07*	80413207P	1		3,25%	
3.2-SSR-09*	80560706P	1		3,25%	3.2-SSR-09*	80413209P	1		3,25%	
3.2-SSR-11*	80560707P	1		3,25%	3.2-SSR-11*	80413211P	1		3,25%	
3.2-SSR-15*	80560708P	1		3,25%	3.2-SSR-15*	80413215P	1		3,25%	
3.2-SSR-20*	80560709P	1		3,25%	3.2-SSR-20*	80413220P	1		3,25%	
3.2-S-29	80560710P	1		3,25%	3.2-S-29	80413229P	1		3,25%	
3.2-S-35	80560988P	1		3,25%	3.2-S-35	80413235P	1		3,25%	
3.2-S-40	80560711P	1		3,25%	3.2-S-40	80413240P	1		3,25%	
5.4-SSR-07*	80560712P	1		3,25%	5.4-SSR-07*	80411013P	1		3,25%	
5.4-SSR-09*	80560713P	1		3,25%	5.4-SSR-09*	80410014P	1		3,25%	
5.4-SSR-12*	80560714P	1		3,25%	5.4-SSR-12*	80415412P	1		3,25%	
5.4-SSR-16*	80560715P	1		3,25%	5.4-SSR-16*	80415416P	1		3,25%	
5.4-S-23	80560716P	1		3,25%	5.4-S-23	80415423P	1		3,25%	
5.4-S-29	80560984P	1		3,25%	5.4-S-29	80418329P	1		3,25%	
5.4-S-37	80560717P	1		3,25%	5.4-S-37	80415437P	1		3,25%	
8.3-SSR-07*	80560718P	1		3,25%	8.3-SSR-07*	80411013P	1		3,25%	
8.3-SSR-09*	80560719P	1		3,25%	8.3-SSR-09*	80410014P	1		3,25%	
8.3-SSR-12*	80560720P	1		3,25%	8.3-SSR-12*	80415412P	1		3,25%	
8.3-SSR-16	80560721P	1		3,25%	8.3-SSR-16	80415416P	1		3,25%	
8.3-S-23	80560985P	1		3,25%	8.3-S-23	80415423P	1		3,25%	
8.3-S-29	80560722P	1		3,25%	8.3-S-29	80418329P	1		3,25%	
8.3-S-40	80560723P	1		3,25%	8.3-S-40	80418340P	1		3,25%	
11.2-SSR-06	80560680P	1		3,25%	11.2-SSR-06	80411106P	1		3,25%	
11.2-SSR-08	80560681P	1		3,25%	11.2-SSR-08	80412108P	1		3,25%	
11.2-SSR-11	80560682P	1		3,25%	11.2-SSR-11	80411111P	1		3,25%	
11.2-S-13	80560989P	1		3,25%	11.2-S-13	80411113P	1		3,25%	
11.2-S-15	80560683P	1		3,25%	11.2-S-15	80411115P	1		3,25%	
11.2-S-22	80560684P	1		3,25%	11.2-S-22	80411122P	1		3,25%	
15.6-SSR-06	80560675P	1		3,25%	15.6-SSR-06	80411106P	1		3,25%	
15.6-SSR-08	80560676P	1		3,25%	15.6-SSR-08	80412108P	1		3,25%	
15.6-SSR-10	80560990P	1		3,25%	15.6-SSR-10	80411510P	1		3,25%	
15.6-S-12	80560677P	1		3,25%	15.6-S-12	80411512P	1		3,25%	
15.6-S-17	80560678P	1		3,25%	15.6-S-17	80411517P	1		3,25%	

EIXO COM ACOPLAMENTO (ítem 13)					PROTEÇÃO DO CABO (ítem 15)					
MODELO	CÓDIGO	QUANT. POR EMB.	PREÇO	I.P.I	MODELO	CÓDIGO	QUANT.POR EMB.	PREÇO	I.P.I	DISPONIBILIDADE
1.1-SSR-13*	80560528P	1	R$701,15	3,25%	1.1-SSR-13*	80560553P	1		3,25%	Sob encomenda
1.1-SSR-19*	80560529P	1	R$864,04	3,25%	1.1-SSR-19*	80560554P	1		3,25%	
1.1-SSR-23*	80560530P	1	R$1.280,37	3,25%	1.1-SSR-23*	80560555P	1		3,25%	
1.1-SSR-29*	80560531P	1	R$1.318,93	3,25%	1.1-SSR-29*	80560556P	1		3,25%	
1.1-S-34	80560532P	1	R$1.352,34	3,25%	1.1-S-34	80560557P	1		3,25%	
2.1-SSR-08*	80560533P	1	R$690,03	3,25%	2.1-SSR-08*	80560558P	1		3,25%	
2.1-SSR-11*	80560534P	1	R$665,18	3,25%	2.1-SSR-11*	80560559P	1		3,25%	
2.1-SSR-14*	80560535P	1	R$575,81	3,25%	2.1-SSR-14*	80560560P	1		3,25%	
2.1-SSR-19*	80560536P	1	R$917,58	3,25%	2.1-SSR-19*	80560554P	1		3,25%	
2.1-SSR-21*	80560537P	1	R$1.054,07	3,25%	2.1-SSR-21*	80560562P	1		3,25%	
2.1-SSR-28	80560538P	1	R$1.288,11	3,25%	2.1-SSR-28	80560563P	1		3,25%	
2.1-S-34	80560532P	1	R$1.352,34	3,25%	2.1-S-34	80560557P	1		3,25%	
2.1-S-42	80560539P	1	R$1.705,20	3,25%	2.1-S-42	80560564P	1		3,25%	
3.2-SSR-07*	80560739P	1	R$609,75	3,25%	3.2-SSR-07*	80560754P	1		3,25%	
3.2-SSR-09*	80560740P	1	R$690,03	3,25%	3.2-SSR-09*	80560755P	1		3,25%	
3.2-SSR-11*	80560741P	1	R$748,92	3,25%	3.2-SSR-11*	80560756P	1		3,25%	
3.2-SSR-15*	80560742P	1	R$837,24	3,25%	3.2-SSR-15*	80560757P	1		3,25%	
3.2-SSR-20*	80560743P	1	R$979,14	3,25%	3.2-SSR-20*	80560758P	1		3,25%	
3.2-S-29	80560744P	1	R$1.318,93	3,25%	3.2-S-29	80560759P	1		3,25%	
3.2-S-35	80560987P	1	R$1.403,74	3,25%	3.2-S-35	80560991P	1		3,25%	
3.2-S-40	80560745P	1	R$1.434,58	3,25%	3.2-S-40	80560760P	1		3,25%	
5.4-SSR-07*	80560746P	1	R$665,94	3,25%	5.4-SSR-07*	80560553P	1		3,25%	
5.4-SSR-09*	80560747P	1	R$690,03	3,25%	5.4-SSR-09*	80560073P	1		3,25%	
5.4-SSR-12*	80560748P	1	R$805,14	3,25%	5.4-SSR-12*	80560763P	1		3,25%	
5.4-SSR-16*	80560749P	1	R$1.264,98	3,25%	5.4-SSR-16*	80560764P	1		3,25%	
5.4-S-23	80560750P	1	R$1.265,93	3,25%	5.4-S-23	80560765P	1		3,25%	
5.4-S-29	80560752P	1	R$1.393,47	3,25%	5.4-S-29	80560771P	1		3,25%	
5.4-S-37	80560751P	1	R$1.562,22	3,25%	5.4-S-37	80560766P	1		3,25%	
8.3-SSR-07*	80560746P	1	R$665,94	3,25%	8.3-SSR-07*	80560553P	1		3,25%	
8.3-SSR-09*	80560747P	1	R$690,03	3,25%	8.3-SSR-09*	80560073P	1		3,25%	
8.3-SSR-12*	80560748P	1	R$805,14	3,25%	8.3-SSR-12*	80560763P	1		3,25%	
8.3-SSR-16	80560749P	1	R$1.264,98	3,25%	8.3-SSR-16	80560764P	1		3,25%	
8.3-S-23	80560750P	1	R$1.265,93	3,25%	8.3-S-23	80560765P	1		3,25%	
8.3-S-29	80560752P	1	R$1.393,47	3,25%	8.3-S-29	80560771P	1		3,25%	
8.3-S-40	80560753P	1	R$2.459,90	3,25%	8.3-S-40	80560772P	1		3,25%	
11.2-SSR-06	80560672P	1	R$703,41	3,25%	11.2-SSR-06	80560673P	1		3,25%	
11.2-SSR-08	80560670P	1	R$826,58	3,25%	11.2-SSR-08	80560674P	1		3,25%	
11.2-SSR-11	80560687P	1	R$979,14	3,25%	11.2-SSR-11	80560692P	1		3,25%	
11.2-S-13	80561045P	1	R$848,78	3,25%	11.2-S-13	80560992P	1		3,25%	
11.2-S-15	80560689P	1	R$1.001,54	3,25%	11.2-S-15	80560693P	1		3,25%	
11.2-S-22	80560691P	1	R$1.040,22	3,25%	11.2-S-22	80560694P	1		3,25%	
15.6-SSR-06	80560672P	1	R$703,41	3,25%	15.6-SSR-06	80560673P	1		3,25%	
15.6-SSR-08	80560670P	1	R$826,58	3,25%	15.6-SSR-08	80560674P	1		3,25%	
15.6-SSR-10	80560379P	1	R$882,77	3,25%	15.6-SSR-10	80560993P	1		3,25%	
15.6-S-12	80560667P	1	R$759,83	3,25%	15.6-S-12	80560666P	1		3,25%	
15.6-S-17	80560664P	1	R$1.288,11	3,25%	15.6-S-12	80560663P	1		3,25%	

MEF +55 11 2574-9203

MOTORES MONOFÁSICOS: 1/2 A 1CV TENSÕES: 127V / 1/2 A 5.1/2CV TENSÃO: 254/440V

ITEM	COMPONENTE - DESCRIÇÃO	CÓDIGO	QUANT. POR EMB.	PREÇO	I.P.I	DISPONIBILI-DADE
01	DEFLETOR DE AREIA SUBMERSO 32.50MM X 15.20MM X 33.50MM	60700593P	3		3,25%	SOB CONSULTA
02	PINO RECARTILHADO 6.00MM X 12.00MM ACO INOX AISI 304	80760523P	5		6,50%	SOB CONSULTA
03 A	FLANGE SUPERIOR MDS 92MM 1/2CV A 2,0CV FF	80560396P	2		3,25%	SOB CONSULTA
03 B	FLANGE SUPERIOR MDS 92MM 3,0CV A 7,5CV	80561162P	2		3,25%	SOB CONSULTA
04	SELO MECANICO FP16 93121/96259	60700591P	1		6,50%	SOB CONSULTA
05	ARRUELA DE APOIO LISA ACO INOX AISI 304 17.20MM X 27.00MM 2.00MM	80560017P	5		3,25%	SOB CONSULTA
06	ARRUELA ONDULADA 32 X 39 X 0.5MM	80760530P	5		5,20%	SOB CONSULTA
07	ROLAMENTO 6203	60770295P	4		7,80%	SOB CONSULTA
08	FILME ISOLAN. DELTERM-0 30 X 38MM CLAS: F155 G	80760526P	2		0,00%	SOB CONSULTA
09 A	CONJUNTO ELETRICO 92MM 1/2CV M 127V	80761173P	1		6,50%	SOB CONSULTA
09 B	CONJUNTO ELETRICO 92MM 1/2CV M 254V	80760728P	1		6,50%	SOB CONSULTA
09 C	CONJUNTO ELETRICO 92MM 1/2CV M 440V	80760729P	1		6,50%	SOB CONSULTA
09 D	CONJUNTO ELETRICO 92MM 3/4CV M 127V	80761174P	1		6,50%	SOB CONSULTA
09 E	CONJUNTO ELETRICO 92MM 3/4CV M 254V	80760737P	1		6,50%	SOB CONSULTA
09 F	CONJUNTO ELETRICO 92MM 3/4CV M 440V	80760738P	1		6,50%	SOB CONSULTA
09 G	CONJUNTO ELETRICO 92MM 1,0CV M 127V	80760760P	1		6,50%	SOB CONSULTA
09 H	CONJUNTO ELETRICO 92MM 1,0CV M 254V	80760720P	1		6,50%	SOB CONSULTA
9 I	CONJUNTO ELETRICO 92MM 1,0CV M 440V	80760721P	1		6,50%	SOB CONSULTA
09 J	CONJUNTO ELETRICO 92MM 1.1/2CV M 254V	80760724P	1		6,50%	SOB CONSULTA
09 K	CONJUNTO ELETRICO 92MM 1.1/2CV M 440V	80760725P	1		6,50%	SOB CONSULTA
09 L	CONJUNTO ELETRICO 92MM 2,0CV M 254V	80760732P	1		6,50%	SOB CONSULTA
09 M	CONJUNTO ELETRICO 92MM 2,0 M 440V	80760733P	1		6,50%	SOB CONSULTA
09 N	CONJUNTO ELETRICO 92MM 3,0CV M 254V	80760773P	1		6,50%	SOB CONSULTA
10 A	ROLAMENTO 7203 BEP	60770293P	1		7,80%	SOB CONSULTA
10 B	ROLAMENTO 7303 BEP	60770294P	4		7,80%	SOB CONSULTA
11 A	FLANGE INFERIOR MDS 92MM 1/2 A 1,0CV	80561163P	1		3,25%	SOB CONSULTA
11 B	FLANGE INFERIOR MDS 92MM 1,5CV	80561164P	1		3,25%	SOB CONSULTA
11 C	FLANGE INFERIOR MDS 92MM 5,5 A 7,5CV	80561165P	2		3,25%	SOB CONSULTA
12 A	CARCACA MDS 92MM 1/2CV M 1,0CV T 297.00MM	80561152P	1		6,50%	SOB CONSULTA
12 B	CARCACA MDS 92MM 3/4CV M 1,5CV T 322.00MM	80561153P	1		6,50%	SOB CONSULTA
12 C	CARCACA MDS 92MM 1,0CV M 2,0CV T 357.00MM	80561154P	1		6,50%	SOB CONSULTA
12 D	CARCACA MDS 92MM 1.1/2CV M E 3,0CV T 387.00MM	80561155P	1		6,50%	SOB CONSULTA
12 E	CARCACA MDS 92MM 2,0CV M 4,0CV T 427.00MM	80561156P	1		6,50%	SOB CONSULTA
12 F	CARCACA MDS 92MM 3,0CV M 467.00MM	80561160P	1		6,50%	SOB CONSULTA
12 G	CARCACA MDS 92MM 5.1/2CV M 667.00MM	80561159P	1		6,50%	SOB CONSULTA
13	DIAFRAGMA DE BORRACHA 92.00MM	60700645P	1		5,20%	SOB CONSULTA
14	BASE DO DIAFRAGMA 92MM	80561052P	1		6,50%	SOB CONSULTA
15	ANEL ELASTICO ACO INOX AISI 304 92.00MM	80760715P	5		9,75%	SOB CONSULTA
16	OLEO MINERAL EMCAPLUS 85 EMBALAGEM 05 LITROS	60770292P	1		0,00%	1 ATÉ 7 DIAS

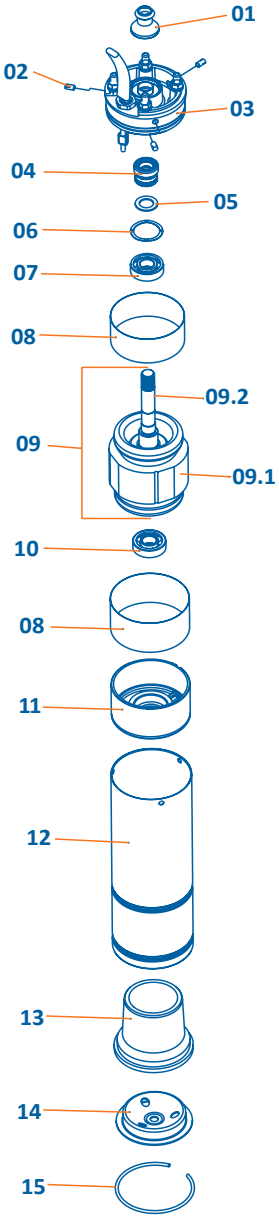

MOTORES MONOFÁSICOS: 1/2 A 2CV TENSÕES: 200V / 1/2 A 5½CV TENSÃO: 220V
MOTORES TRIFÁSICOS: 1/2 A 7.5CV TENSÕES: 220/380V

ITEM	COMPONENTE - DESCRIÇÃO	CÓDIGO	QUANT. POR EMB.	PREÇO	I.P.I	DISPONIBILI-DADE
01	DEFLETOR DE AREIA SUBMERSO 32.50MM X 15.20MM X 33.50MM	60700593P	3		3,25%	SOB CONSULTA
02	PINO RECARTILHADO 6.00MM X 12.00MM ACO INOX AISI 304	80760523P	5		6,50%	SOB CONSULTA
03 A	FLANGE SUPERIOR MDS 92MM 1/2CV A 2,0CV FF	80560396P	2		3,25%	SOB CONSULTA
03 B	FLANGE SUPERIOR MDS 92MM 3,0CV A 7,5CV	80561162P	2		3,25%	SOB CONSULTA
04	SELO MECANICO FP16 93121/96259	60700591P	1		6,50%	SOB CONSULTA
05	ARRUELA DE APOIO LISA ACO INOX AISI 304 17.20MM X 27.00MM 2.00MM	80560017P	5		3,25%	SOB CONSULTA
06	ARRUELA ONDULADA 32 X 39 X 0.5MM	80760530P	5		5,20%	SOB CONSULTA
07	ROLAMENTO 6203	60770295P	4		7,80%	SOB CONSULTA
08	FILME ISOLAN. DELTERM-0 30 X 38MM CLAS: F155 G	80760526P	2		0,00%	SOB CONSULTA
09 A	CONJUNTO ELETRICO 92MM 1/2CV M 220V	80760727P	1		6,50%	SOB CONSULTA
09 B	CONJUNTO ELETRICO 92MM 0,5CV T 220/380V	80760726P	1		6,50%	SOB CONSULTA
09 C	CONJUNTO ELETRICO 92MM 3/4CV M 220V	80760736P	1		6,50%	SOB CONSULTA
09 D	CONJUNTO ELETRICO 92MM 0,75CV T 220/380V	80760735P	1		3,25%	SOB CONSULTA
09 E	CONJUNTO ELETRICO 92MM 1,0CV M 220V	80760719P	1		6,50%	SOB CONSULTA
09 F	CONJUNTO ELETRICO 92MM 1,0CV T 220/380V	80760718P	1		3,25%	SOB CONSULTA
09 G	CONJUNTO ELETRICO 92MM 1.1/2CV M 220V	80760722P	1		6,50%	SOB CONSULTA
09 H	CONJUNTO ELETRICO 92MM 1,5CV T 220/380V	80760723P	1		0,00%	SOB CONSULTA
09 I	CONJUNTO ELETRICO 92MM 2,0CV M 220V	80760730P	1		6,50%	SOB CONSULTA
09 J	CONJUNTO ELETRICO 92MM 2,0CV T 220/380V	80760731P	1		0,00%	SOB CONSULTA
09 K	CONJUNTO ELETRICO 92MM 3,0CV M 220V	80760745P	1		6,50%	SOB CONSULTA
09 L	CONJUNTO ELETRICO 92MM 3,0CV T 220/380V	80760734P	1		0,00%	SOB CONSULTA
09 M	CONJUNTO ELETRICO 92MM 5.1/2CV M 220V	80760741P	1		6,50%	SOB CONSULTA
09 N	CONJUNTO ELETRICO 92MM 4,0CV T 220/380V	80760740P	1		6,50%	SOB CONSULTA
09 O	CONJUNTO ELETRICO 92MM 5.1/2CV M 220V	80760741P	1		6,50%	SOB CONSULTA
09 P	CONJUNTO ELETRICO 92MM 5,5CV T 220/380V	80760742P	1		0,00%	SOB CONSULTA
09 Q	CONJUNTO ELETRICO 92MM 7,5CV T 220/380V	80760743P	1		0,00%	SOB CONSULTA
10 A	ROLAMENTO 7203 BEP	60770293P	1		7,80%	SOB CONSULTA
10 B	ROLAMENTO 7303 BEP	60770294P	4		7,80%	SOB CONSULTA
11 A	FLANGE INFERIOR MDS 92MM 1/2 A 1,0CV	80561163P	1		3,25%	SOB CONSULTA
11 B	FLANGE INFERIOR MDS 92MM 1,5CV	80561164P	1		3,25%	SOB CONSULTA
11 C	FLANGE INFERIOR MDS 92MM 5,5 A 7,5CV	80561165P	1		3,25%	SOB CONSULTA
12 A	CARCACA MDS 92MM 0,50CV T 277.00MM	80561150P	1		6,50%	SOB CONSULTA
12 B	CARCACA MDS 92MM 0,75CV T 287.00MM	80561151P	1		6,50%	SOB CONSULTA
12 C	CARCACA MDS 92MM 1/2CV M 1,0CV T 297.00MM	80561152P	1		6,50%	SOB CONSULTA
12 D	CARCACA MDS 92MM 3/4CV M 1,5CV T 322.00MM	80561153P	1		6,50%	SOB CONSULTA
12 E	CARCACA MDS 92MM 1,0CV M 2,0CV T 357.00MM	80561154P	1		6,50%	SOB CONSULTA
12 F	CARCACA MDS 92MM 1.1/2CV M E 3,0CV T 387.00MM	80561155P	1		6,50%	SOB CONSULTA
12 G	CARCACA MDS 92MM 2,0CV M 4,0CV T 427.00MM	80561156P	1		6,50%	SOB CONSULTA
12 H	CARCACA MDS 92MM 5,5CV T 487.00MM	80561157P	1		6,50%	SOB CONSULTA
12 I	CARCACA MDS 92MM 7,5CV T 587.00MM	80561158P	1		6,50%	SOB CONSULTA
12 J	CARCACA MDS 92MM 5.1/2CV M 667.00MM	80561159P	1		6,50%	SOB CONSULTA
12 K	CARCACA MDS 92MM 3,0CV M 467.00MM	80561160P	1		6,50%	SOB CONSULTA
13	DIAFRAGMA DE BORRACHA 92.00MM	60700645P	1		5,20%	SOB CONSULTA
14	BASE DO DIAFRAGMA 92MM	80561052P	1		6,50%	SOB CONSULTA
15	ANEL ELASTICO ACO INOX AISI 304 92.00MM	80760715P	5		9,75%	SOB CONSULTA
16	OLEO MINERAL EMCAPLUS 85 EMBALAGEM 05 LITROS	60770292P	1		0,00%	1 ATÉ 7 DIAS

*** Motores de 5.5cv e 7.5cv utilizam 2 rolamentos**

Flange Superior-MDS

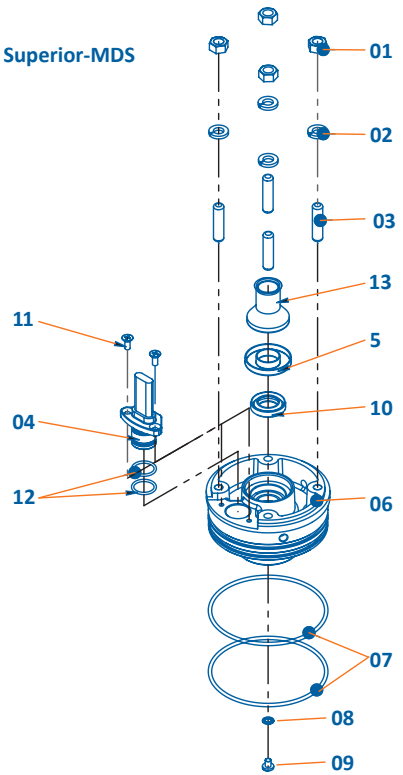

FLANGE SUPERIOR MDS

ITEM	COMPONENTE - DESCRIÇÃO	CÓDIGO	QUANT. POR EMB.	PREÇO	I.P.I	DISPONIBILIDADE
01	PORCA SEXTAVADA - 5/16'' UNF - ACO INOX 304	80760002P	10		6,50%	SOB CONSULTA
02	ARRUELA DE PRESSAO 5/16" ACO INX 304	80760001P	5		6,50%	SOB CONSULTA
03	ESTOJO 5/16" X 1.1/4" UNF ACO INOX AISI 304	80760519P	4		6,50%	SOB CONSULTA
04 A	CONJUNTO CABO ELETRICO/PRENSA CABO 1/2 A 2,0CV	80560893P	1		6,50%	SOB CONSULTA
04 B	CONJUNTO CABO ELETRICO/PRENSA CABO 3,0 A 7,5CV	80560995P	1		6,50%	SOB CONSULTA
05	BASE DEFLETORA DE AREIA ACO INOX AISI 304	80560904P	5		6,50%	SOB CONSULTA
06 A	FLANGE SUPERIOR MDS FF	80760767P	1		3,25%	SOB CONSULTA
06 B	FLANGE SUPERIOR MDS 92MM	80760744P	1		3,25%	SOB CONSULTA
07	O RING 82.22MM X 2.62MM DUREZA SHORE A70 2-152	80760717P	5		5,20%	SOB CONSULTA
08	ARRUELA DENTADA 4.00MM ACO INOX AISI 304	80760517P	5		6,50%	SOB CONSULTA
09	PARAFUSO CABECA DE PANELA - M4 X 0,70 X 6 ACO INOX	80760520P	10		6,50%	SOB CONSULTA
10	RETENTOR BRG 15.90MM X 26.93MM X 5.50MM	80760653P	1		5,20%	SOB CONSULTA
11	PARAFUSO CABECA CHATA PHILIPS- M4 X 10 ACO INOX	80760652P	10		6,50%	SOB CONSULTA
12	O RING 15.60MM X 1.78MM DUREZA SHORE A70 2-016	80760651P	5		5,20%	SOB CONSULTA
13	DEFLETOR DE AREIA SUBMERSO 32.50MM X 15.20MM X 33.50MM	60700593P	3		3,25%	SOB CONSULTA

MEF +55 11 2574-9203

Ultra® DA-2

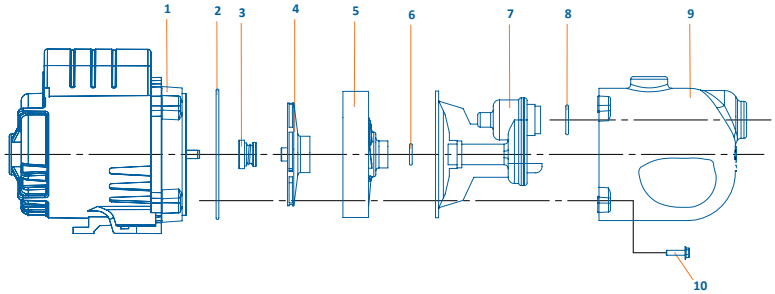

Ultra® DA-2						
ITEM	COMPONENTE - DESCRIÇÃO	CÓDIGO	QUANT. POR EMB.	PREÇO	I.P.I	DISPONIBILIDADE
01 A	MOTOR ELETRICO IP21 ST JJ 1/2CV M 127V 2P 60HZ FC117 W48J COPO	14801081P	1	SOB CONSULTA	6,50%	SOB CONSULTA
01 B	MOTOR ELETRICO IP21 ST JJ 1/2CV M 220V 2P 60HZ FC117 W48J COPO	14801082P	1	SOB CONSULTA	6,50%	SOB CONSULTA
02	O RING 120.32MM X 2.62MM DUREZA SHORE A70 2-158	60700547P	5		5,2%	SOB CONSULTA
03	SELO MECANICO 12.00MM TIPO 04 BUNA 15MM ESPECIAL	60701250P	5		6,50%	SOB CONSULTA
04	ROTOR ULTRA NORYL 99MM	60508114P	2		3,25%	1 ATÉ 7 DIAS
05	DIFUSOR AP-2	60551022P	4		3,25%	1 ATÉ 7 DIAS
06	O RING 15.54MM X 2.62MM DUREZA SHORE A55 2-114	90790050P	5		5,2%	SOB CONSULTA
07	VENTURI AP-2	60552088P	1		3,25%	1 ATÉ 7 DIAS
08	O RING 23.47MM X 2.62MM DUREZA SHORE A70 2-119	80760453P	5		5,2%	SOB CONSULTA
09	CARCACA ULTRA DA	60389085P	1		3,25%	1 ATÉ 7 DIAS
10	PARAFUSO SEXTAVADO 3/16" X 19MM UNC	60701241P	10		6,50%	SOB CONSULTA

Ultra® DC-4 / Ultra® DC-4 AL

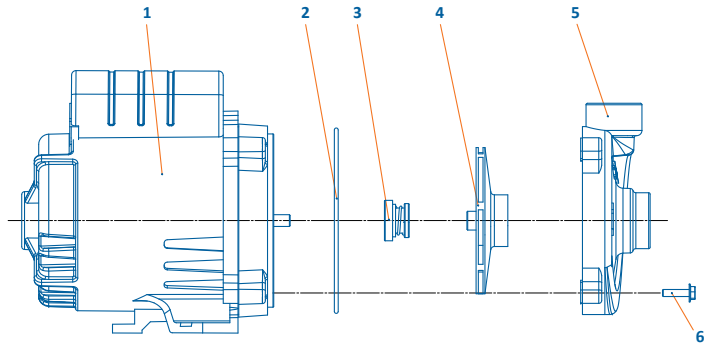

Ultra® DC-4						
ITEM	COMPONENTE - DESCRIÇÃO	CÓDIGO	QUANT. POR EMB.	PREÇO	I.P.I	DISPONIBILIDADE
01 A	MOTOR ELETRICO IP21 ST JJ 1/2CV M 127V 2P 60HZ FC117 W48J COPO	14801081P	1	SOB CONSULTA	6,50%	SOB CONSULTA
01 B	MOTOR ELETRICO IP21 ST JJ 1/2CV M 220V 2P 60HZ FC117 W48J COPO	14801082P	1	SOB CONSULTA	6,50%	SOB CONSULTA
02	ORING REF. 2-047	80761187P	5		5,20%	SOB CONSULTA
03	SELO MECANICO 12.00MM TIPO 04 BUNA 15MM ESPECIAL	60701250P	5		6,50%	SOB CONSULTA
04	ROTOR ULTRA NORYL 99MM	60508114P	2		3,25%	1 ATÉ 7 DIAS
05	CARCACA ULTRA DC	60389080P	1		3,25%	1 ATÉ 7 DIAS
06	PARAFUSO SEXTAVADO FLANGEADO 3/16" X 22MM UNC	60701288P	10		6,50%	SOB CONSULTA

Ultra® DC-4 AL						
ITEM	COMPONENTE - DESCRIÇÃO	CÓDIGO	QUANT.POR EMB.	PREÇO	I.P.I	DISPONIBILIDADE
01 A	MOTOR ELETRICO IP21 ST JJ 1/2CV M 220V 2P 60HZ FC117 W48J COPO	14801082P	1	SOB CONSULTA	6,50%	SOB CONSULTA
01 B	MOTOR ELETRICO IP21 ST JJ 1/2CV M 127V 2P 60HZ FC117 W48J COPO	14801081P	1	SOB CONSULTA	6,50%	SOB CONSULTA
02	ORING 116,80 X 120,36 X 1,78 DUREZA SHORE A70 ESPECIAL	80761274P	5		5,20%	SOB CONSULTA
03	SELO MECANICO 12.00MM TIPO 04 BUNA 15MM ESPECIAL	60701250P	5		6,50%	SOB CONSULTA
04	ROTOR ULTRA NORYL 99MM	60508114P	2		3,25%	1 ATÉ 7 DIAS
05	CARCACA ULTRA DC AL	60389090P	1		3,25%	1 ATÉ 7 DIAS
06	PARAFUSO SEXTAVADO FLANGEADO 3/16" X 22MM UNC	60701288P	10		6,50%	SOB CONSULTA

Ultra® DC-6

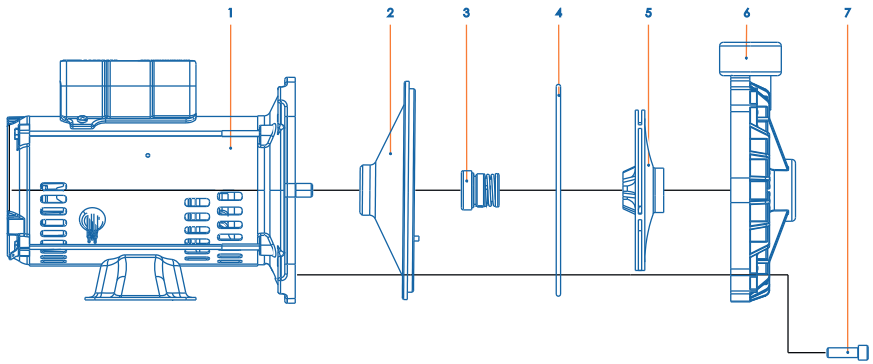

Ultra® DC-6						
ITEM	COMPONENTE - DESCRIÇÃO	CÓDIGO	QUANT.POR EMB.	PREÇO	I.P.I	DISPONIBILIDADE
01 A	MOTOR HERCULES IP21 ST JJ 1,0CV M 127V 2P 60HZ FC165 42/100	14200035P	1	SOB CONSULTA	6,50%	SOB CONSULTA
01 B	MOTOR HERCULES IP21 ST JJ 1,0CV M 220V 2P 60HZ FC165 42/100	14200032P	1	SOB CONSULTA	6,50%	SOB CONSULTA
02	INTERMEDIARIA INTERNA AP-3 EMB. C/ 3 UNID.	60433088P	3		3,25%	1 ATÉ 7 DIAS
03	SELO MECANICO 5/8" TIPO 16	60700478P	2		6,50%	SOB CONSULTA
04	O RING 164.69MM X 3.53MM DUREZA SHORE A70 2-260	80760334P	5		5,2%	SOB CONSULTA
05	ROTOR 150S M	60501150P	2		3,25%	1 ATÉ 7 DIAS
06	CARCACA CP-6R LARANJA	60351093P	1		3,25%	1 ATÉ 7 DIAS
07	PARAFUSO ALLEN COM CABECA UNC 5/16" X 1.1/4" SALT SPRAY 96H	60700521P	10		6,50%	SOB CONSULTA

Ultra® DA-2 PLUS

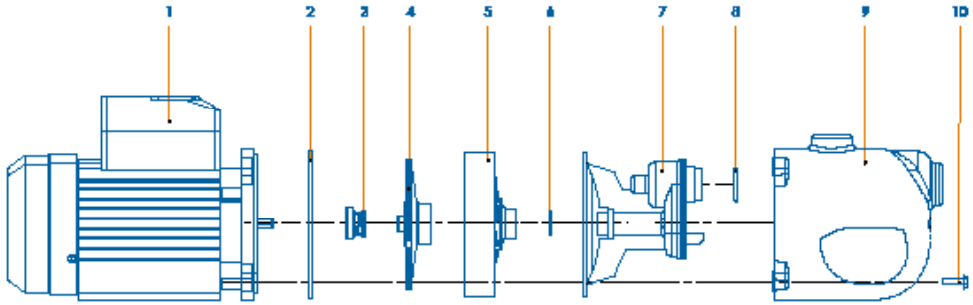

Ultra® DA-2 PLUS						
ITEM	COMPONENTE - DESCRIÇÃO	CÓDIGO	QUANT.POR EMB.	PREÇO	I.P.I	DISPONIBILIDADE
01	MOTOR ELÉTRICO IP44 ST JJ 1-2CV M 127-220V 2P 60HZ FC117	14120030P	1	SOB CONSULTA	5,50%	SOB CONSULTA
02	O'RING 120.32MM X 2.62MM DUREZA SHORE A70 2-158	60700547P	5		5,20%	SOB CONSULTA
03	SELO MECANICO 12.00MM TIPO 04 BUNA 15MM ESPECIAL	60701250P	1		6,50%	SOB CONSULTA
04	ROTOR ULTRA PLUS 110MM	60508117P	1		3,25%	SOB CONSULTA
05	DIFUSOR AP-2	60551022P	4		3,25%	SOB CONSULTA
06	O'RING 15.54mm X 2.62mm DUREZA SHORE A55 2-114	90790050P	5		5,20%	SOB CONSULTA
07	VENTURI AP-2	60552088P	1		3,25%	SOB CONSULTA
08	O'RING 23,47mm X 2,62mm DUREZA SHORE A70 2-119	80760453P	5		5,20%	SOB CONSULTA
09	CARCACA ULTRA DA	60389085P	1		3,25%	SOB CONSULTA
10	PARAFUSO SEXTAVADO UNC 3-16" X 22mm	60701288P	10		6,50%	SOB CONSULTA

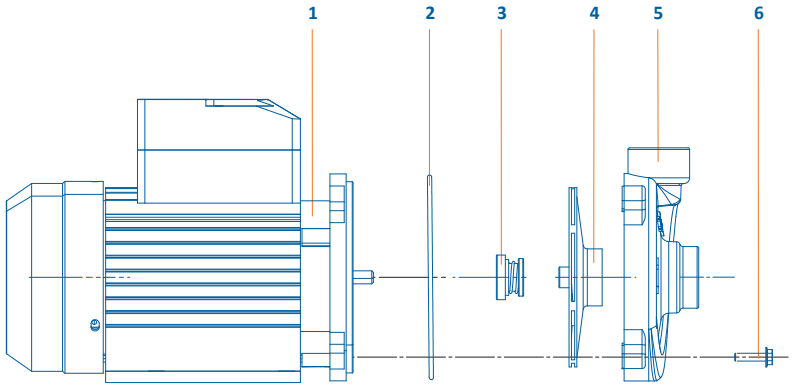

Ultra® DC-4 PLUS

ITEM	COMPONENTE - DESCRIÇÃO	CÓDIGO	QUANT.POR EMB.	PREÇO	I.P.I	DISPONIBILIDADE
01	MOTOR HUJIANG IP44 ST JJ 1-2CV M 127-220V 2P 60HZ FC117	14120030P	1	SOB CONSULTA	5,50%	SOB CONSULTA
02	ORING 116,80 X 120,36 X 1,78 DUREZA SHORE A70 ESPECIAL	80761274P	1		5,20%	SOB CONSULTA
03	SELO MECANICO 12.00MM TIPO 04 BUNA 15MM ESPECIAL	60701250P	1		6,50%	SOB CONSULTA
04	ROTOR ULTRA PLUS 110MM	60508117P	1		3,25%	SOB CONSULTA
05	CARCAÇA ULTRA DC-4	60389080P	1		3,25%	1 ATÉ 7 DIAS
06	PARAFUSO SEXTAVADO FLANGEADO 3/16" X 22MM UNC	60701288P	4		6,50%	SOB CONSULTA

Sistema de Pressão TDV

ITEM	COMPONENTE - DESCRIÇÃO	CÓDIGO	QUANT. POR EMB.	PREÇO	I.P.I	DISPONIBILIDADE
01 A	TANQUE DE PRESSÃO S2 008 361 VERTICAL	95600296P	1		3,25%	SOB CONSULTA
01 B	TANQUE DE PRESSÃO S2 020 361 BP HORIZONTAL	95600298P	1		3,25%	SOB CONSULTA
01 C	TANQUE DE PRESSÃO S2 024 361 VERTICAL	95600299P	1		3,25%	SOB CONSULTA
01 D	TANQUE DE PRESSÃO US 061 366 HORIZONTAL	95600453P	1		3,25%	SOB CONSULTA
01 E	TANQUE DE PRESSÃO US 100 366 VERTICAL	95600461P	1		3,25%	SOB CONSULTA
01 F	TANQUE DE PRESSÃO US 101 366 HORIZONTAL	95600454P	1		3,25%	SOB CONSULTA
01 G	TANQUE DE PRESSÃO US 201 466 HORIZONTAL	95600458P	1		3,25%	SOB CONSULTA
01 H	TANQUE DE PRESSÃO US 301 466 HORIZONTAL	95600459P	1		3,25%	SOB CONSULTA
02 B	DIAFRAGMA PARA TANQUE LS 100 LITROS	95600317P	1		11,70%	SOB CONSULTA
02 C	DIAFRAGMA PARA TANQUE LS 19-24 LITROS	95600446P	1		11,70%	SOB CONSULTA
02 D	DIAFRAGMA PARA TANQUE LS 200 LITROS	95600313P	1		11,70%	SOB CONSULTA
02 E	DIAFRAGMA PARA TANQUE LS 300 LITROS	95600314P	1		11,70%	SOB CONSULTA
02 F	DIAFRAGMA PARA TANQUE LS 500 LITROS	95600346P	1		11,70%	SOB CONSULTA
02 G	DIAFRAGMA PARA TANQUE LS 60 LITROS	95600360P	1		11,70%	SOB CONSULTA
02 H	DIAFRAGMA PARA TANQUE LS 80 A 100	95600452P	1		11,70%	SOB CONSULTA
03 A	MANGUEIRA TRANCADA DE NYLON COM TERMINAIS TRANCADOS 1'' X 800.00MM	95600257P	1		3,25%	SOB CONSULTA
03 B	MANGUEIRA TRANCADA DE NYLON COM TERMINAIS TRANCADOS 1" X 1000.00MM	95600316P	1		3,25%	SOB CONSULTA
04	VALVULA DE RETENCAO SEM TELA 1"	95600053P	1		0,00%	SOB CONSULTA
05 A	NIPLE PVC 1"	60550216P	5		0,00%	1 ATÉ 7 DIAS
05 B	NIPLE PVC 1.1/2"	60700757P	5		0,00%	1 ATÉ 7 DIAS
06 A	PRATIKA AP-2 / AP-3C / CP-4 / CP-6	SOB CONSULTA	-	SOB CONSULTA	-	SOB CONSULTA
06 B	CAM / CAM-W	SOB CONSULTA	-	SOB CONSULTA	-	SOB CONSULTA
06 C	ULTRA DA-2	SOB CONSULTA	-	SOB CONSULTA	-	SOB CONSULTA
06 D	ULTRA DC-4	SOB CONSULTA	-	SOB CONSULTA-	-	SOB CONSULTA
07 A	LUVA GALVANIZADA MACHO / FEMEA 1" X 3/4"	60700419P	2		3,25%	1 ATÉ 7 DIAS
07 B	LUVA GALVANIZADA MACHO / FEMEA 1.1/2" X 1"	60700499P	2		3,25%	1 ATÉ 7 DIAS
08	PRESSOSTATO PM/5-3W DE 0-90PSI 250V	95210001P	1		9,75%	1 ATÉ 7 DIAS

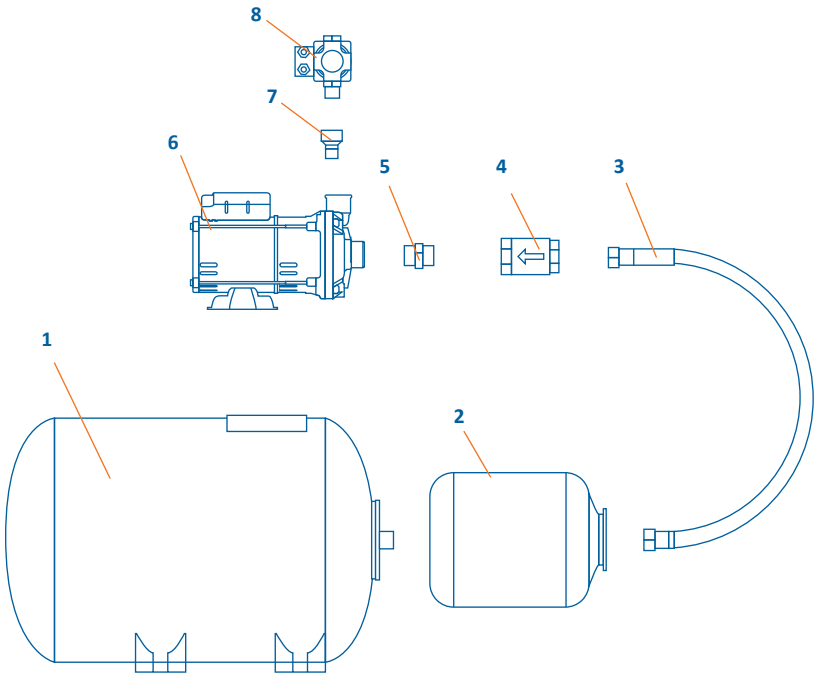

Sistema de Pressão Jet Comfort® 19

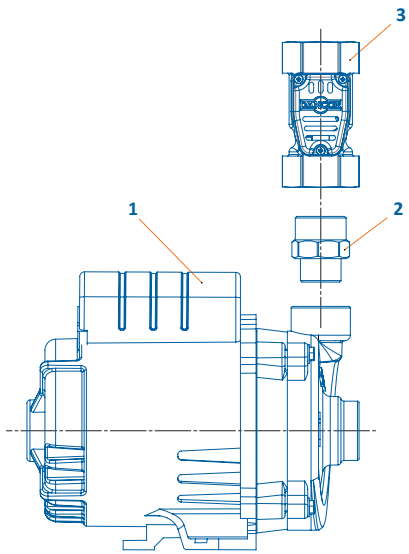

Jet Comfort® 19						
ITEM	COMPONENTE - DESCRIÇÃO	CÓDIGO	QUANT. POR EMB.	PREÇO	I.P.I	DISPONIBILIDADE
01 A	BOMBA ULTRA DC-4 1/2CV M 127V	VER PÁGINA 42				
01 A	BOMBA ULTRA DC-4 1/2CV M 220V	VER PÁGINA 42				
02	NIPLE DE REDUCAO DE 1" X 3/4" LATAO BSP	60701261P	1		3,25%	SOB CONSULTA
03	JET COMFORT FLUXOSTATO 127/220V M	17210001P	1		0,00%	SOB CONSULTA

Sistema de Pressão Jet Comfort® Pressure System

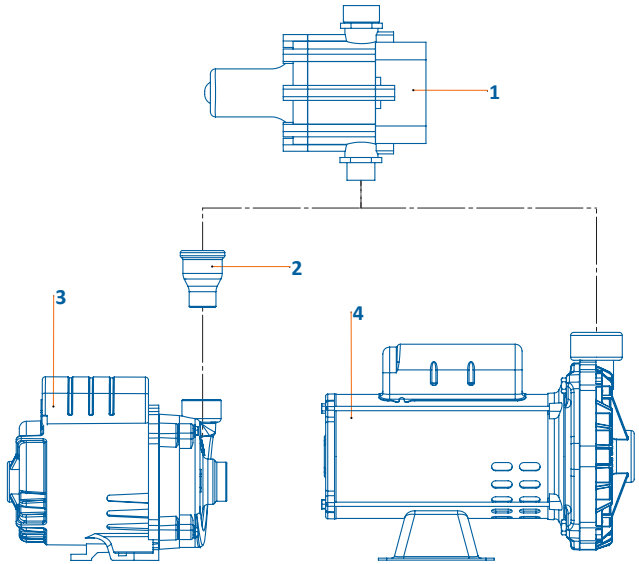

Jet Comfort® Pressure System						
ITEM	COMPONENTE - DESCRIÇÃO	CÓDIGO	QUANT. POR EMB.	PREÇO	I.P.I	DISPONIBILIDADE
01 A	JET COMFORT PRESSURE - 12 M 127-220V 50/60HZ	95220021	VERIFICAR TABELA PREÇO LIQUIDO			
01 B	JET COMFORT PRESSURE - 15 M 127-220V 50/60HZ	95220022				
1 C	JET COMFORT PRESSURE - 22 M 127-220V 50/60HZ	95220023				
02	LUVA DE REDUCAO ACO GALVANIZADO 1"X3/4" BSP	60999899P		SOB CONSULTA	3,25%	1 ATÉ 7 DIAS
03 A	BOMBA ULTRA DC-4 1/2CV M 127V	VER PÁGINA 42				
03 B	BOMBA ULTRA DC-4 1/2CV M 220V	VER PÁGINA 42				
04 A	BOMBA PRATIKA CP-6R 3/4CV M 110/220V JCP	VER PÁGINA 6				
04 B	BOMBA PRATIKA CP-6R 1,0CV M 127/220V JCP	VER PÁGINA 6				

Quadro de Comando

ESQUEMA ELÉTRICO MONOFÁSICO MDS - 1/2 A 1CV M - 127V

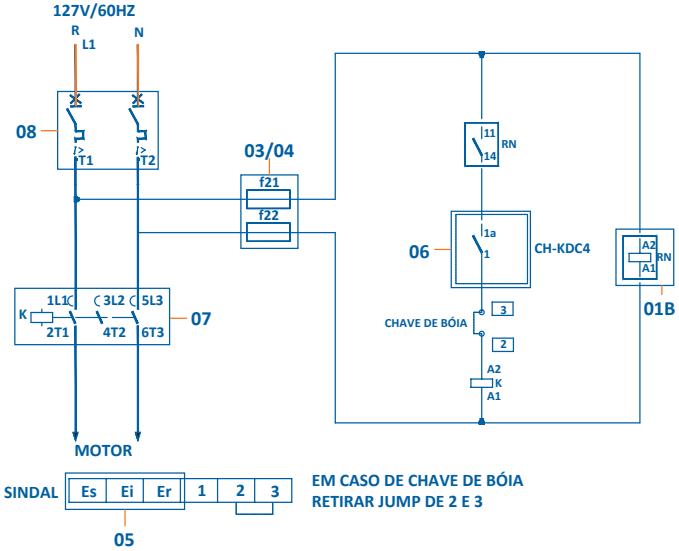

ESQUEMA ELÉTRICO MONOFÁSICO MDS - 1/2 A 5.1/2CV - 220V M

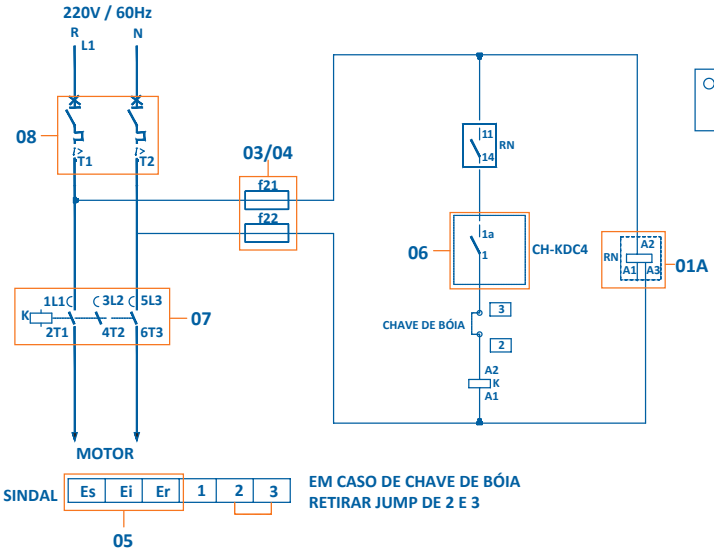

ESQUEMA ELÉTRICO TRIFÁSICO - 0.5 A 7.0CV

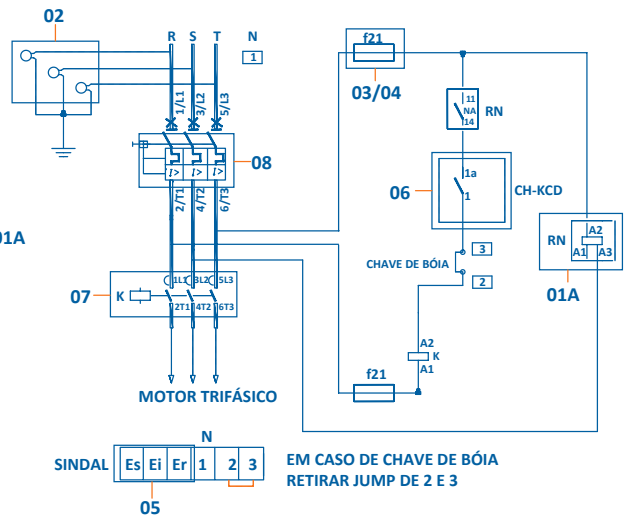

ITEM	COMPONENTE - DESCRIÇÃO		CÓDIGO	QUANT. POR EMB	PREÇO	I.P.I	DISPONIBILIDADE
01 A	RELE DE NIVEL REL-01 MC 220/380V		80760048P	1		3,25%	SOB CONSULTA
01 B	RELE DE NIVEL 10F 127V		80760770P	1		3,25%	SOB CONSULTA
02	VARISTOR VTR 460K20/560K20		80760516P	1		6,50%	SOB CONSULTA
03	FUSIVEL VIDRO 5.00MM X 20.00MM 2A		80760390P	1		9,75%	SOB CONSULTA
04	PORTA FUSIVEL ENGATE RAPIDO		80760579P	1		9,75%	SOB CONSULTA
05	ELETRODO PENDULO FK		60770092P	3		9,75%	SOB CONSULTA
06	INTERRUPTOR KCD4-201		80760694P	3		9,75%	SOB CONSULTA
07 A	CONTATOR 1NA 1,5KW 220/230V50/60HZ LC1K0610M7	1/2 a 2cv M 200V	80760593P	1		3,25%	SOB CONSULTA
		1/2 a 2cv M 220V					
		1/2 a 2cv M 254V					
		1/2 a 2cv M 440V					
07 B	CONTATOR 9A 1NA 1NF 220V 50/60HZ SCHNEIDER LC1D09M7	1.5 e 2.0cv T 220V	80760690P	1		3,25%	SOB CONSULTA
07 C	CONTATOR 9A 1NA 1NF 380V 50/60HZ	3.0 e 4.0cv T 380V	80760692P	1		3,25%	SOB CONSULTA
07 D	CONTATOR 12A 1NA 1NF 220V 50/60HZ	3.0cv T 220V	80760691P	1		3,25%	SOB CONSULTA
07 E	CONTATOR 12A 1NA 1NF 380V 50/60HZ	5.5cv T 380V	80760693P	1		3,25%	SOB CONSULTA
07 F	CONTATOR 18A 1NA 1NF 220V 50/60HZ	3cv M 220V	80760600P	1		3,25%	SOB CONSULTA
		4.0cv T 220V					
07 G	CONTATOR 18A 1NA 1NF 380V 50/60HZ	7.5cv T 380V	80760603P	1		3,25%	SOB CONSULTA
07 H	CONTATOR 25A 1NA 1NF 220V 50/60HZ	4cv M 220V	80760601P	1		3,25%	SOB CONSULTA
		5.5cv T 220V					
07 I	CONTATOR 32A 1NA 1NF 220V 50/60HZ	5½cv M 220V	80760602P	1		3,25%	SOB CONSULTA
		7.5cv T 220V					
07 J	CONTATOR TRIPOLAR K 6A-1NA-380V-50/60HZ		80760685P	1		3,25%	SOB CONSULTA
07 K	CONTATOR CWM 12.10 115V		80760400P	1		3,25%	SOB CONSULTA
07 L	CONTATOR CWM 18.10 110V 60HZ		80760769P	1		3,25%	SOB CONSULTA

ITEM	COMPONENTE - DESCRIÇÃO		CÓDIGO	QUANT. POR EMB	PREÇO	I.P.I	DISPONIBILI-DADE
08 A	DISJUNTOR TERMO MAGNETICO 1.6-2.5A	0.5 a 0.75cv T 380V	80760689P	1		6,50%	SOB CONSULTA
08 B	DISJUNTOR TERMO MAGNETICO 2.5-4A	0.5 a 0.75cv T 220V	80760687P	1		6,50%	SOB CONSULTA
		1.0cv T 380V					
08 C	DISJUNTOR TERMO MAGNETICO 4-6.3A	1.0cv T 220V	80760688P	1		6,50%	SOB CONSULTA
		1.5 a 2.0cv T 380V					
08 D	DISJUNTOR TERMO MAGNETICO 6-10A	1.5 a 2.0cv T 220V	80760686P	1		6,50%	SOB CONSULTA
		3.0 a 4.0cv T 380V					
08 E	DISJUNTOR TERMO MAGNETICO 9-14A SCH-NEIDER GV2ME16	3.0cv T 220V	80760684P	1		6,50%	SOB CONSULTA
		5.5cv T 380V					
08 F	DISJUNTOR TERMO MAGNETICO 13-18A SCHNEIDER GV2ME20	4.0cv T 220V	80760596P	1		6,50%	SOB CONSULTA
		7.5cv T 380V					
08 G	DISJUNTOR TERMO MAGNETICO 17-23A SCHNEIDER GV2ME21	5.5cv T 220V	80760598P	1		6,50%	SOB CONSULTA
08 H	DISJUNTOR TERMO MAGNETICO 24-32A	7.5cv T 220V	80760599P	1		6,50%	SOB CONSULTA
08 I	DISJUNTOR MONOPOLAR C 10A	1/2 a 3/4cv M 200V	80760591P	1		6,50%	SOB CONSULTA
		1/2 a 1cv M 220V					
		1/2 a 1½cv M 254V					
		1 a 2cv M 440V					
08 J	DISJUNTOR MONOPOLAR C 20A	1/2 a 3/4cv M 127V	80760592P	1		6,50%	SOB CONSULTA
		1½ a 2cv M 220V					
		1 a 2cv M 200V					
		2cv M 254V					
08 K	DISJUNTOR MONOPOLAR C 25A	1.0cv M 127V	80760644P	1		6,50%	SOB CONSULTA
08 L	DISJUNTOR MONOPOLAR C 30/32A	3 a 4cv M 220V	80760645P	1		6,50%	SOB CONSULTA
08 M	DISJUNTOR MONOPOLAR C 40A	5½cv M 220V	80760646P	1		6,50%	SOB CONSULTA
09	CAIXA POLIPROPILENO 242.00MM X 232.00MM X 140.00MM		80760759P	1		9,75%	SOB CONSULTA

Smart QC

ESQUEMA ELÉTRICO MONOFÁSICO - SMART QC
0.5 A 5.5cv 220V M

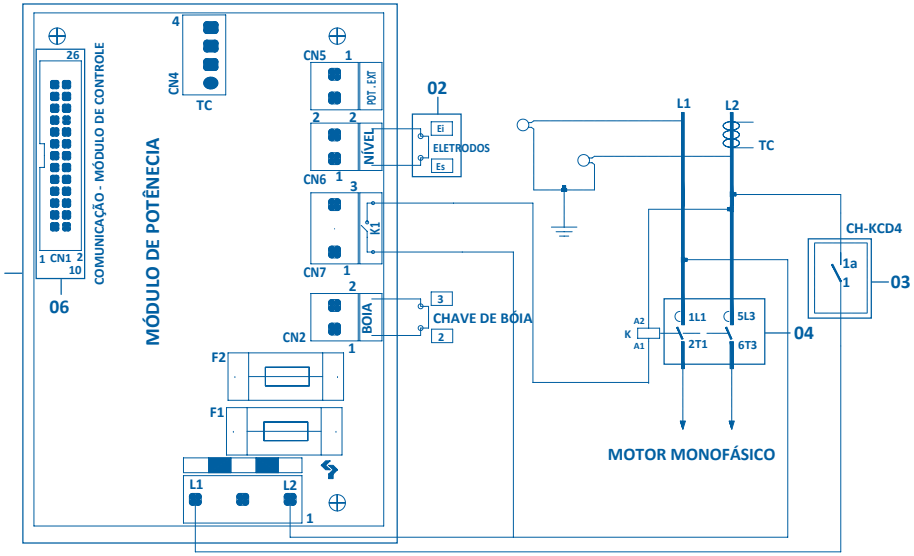

SINDAL Es Ei N 1 2 3 — 02

EM CASO DE CHAVE DE BÓIA
RETIRAR PONTE DE 2 E 3

SINDAL L1 L2

ESQUEMA ELÉTRICO TRIFÁSICO - SMART QC
0.5 A 7.5cv 380V T

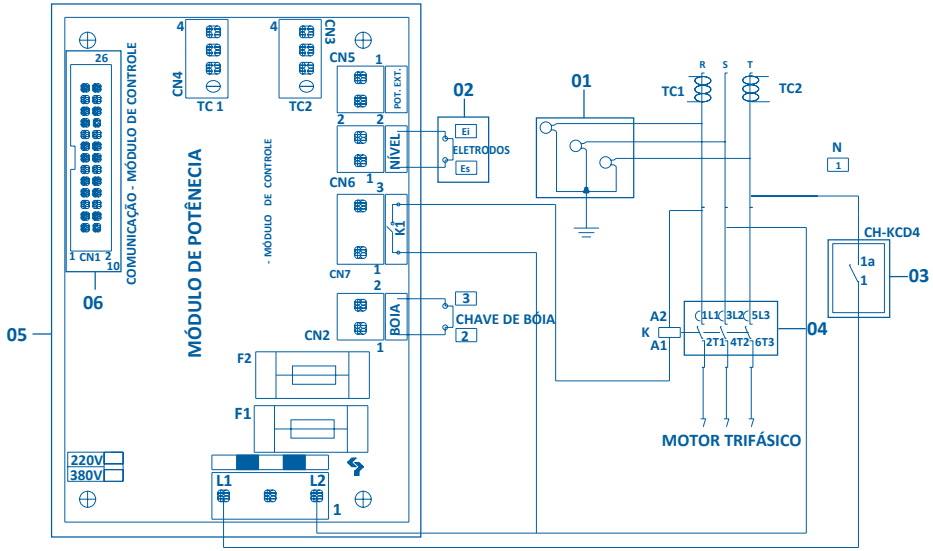

SINDAL Es Ei N 1 2 3 — 02

EM CASO DE CHAVE DE BÓIA
RETIRAR PONTE DE 2 E 3

SINDAL R S T

ITEM	COMPONENTE - DESCRIÇÃO	CÓDIGO	QUANT. POR EMB.	PREÇO	I.P.I	DISPONIBILIDADE
01	VARISTOR VTR 460K20/560K20	80760516P	1		6,50%	SOB CONSULTA
02	ELETRODO PENDULO FK	60770092P	3		9,75%	SOB CONSULTA
03	INTERRUPTOR KCD4-201	80760694P	3		9,75%	SOB CONSULTA
04 A	CONTATOR 1NA 1,5KW 220/230V50/60HZ LC1K0610M7	80760593P	1		3,25%	SOB CONSULTA
04 B	CONTATOR TRIPOLAR K 6A-1NA-380V-50/60HZ	80760685P	1		3,25%	SOB CONSULTA
04 C	CONTATOR 9A 1NA 1NF 220V 50/60HZ SCHNEIDER LC1D09M7	80760690P	1		3,25%	SOB CONSULTA
04 D	CONTATOR 9A 1NA 1NF 380V 50/60HZ	80760692P	1		3,25%	SOB CONSULTA
04 E	CONTATOR 12A 1NA 1NF 220V 50/60HZ	80760691P	1		3,25%	SOB CONSULTA
04 F	CONTATOR 12A 1NA 1NF 380V 50/60HZ	80760693P	1		3,25%	SOB CONSULTA
04 G	CONTATOR 18A 1NA 1NF 220V 50/60HZ	80760600P	1		3,25%	SOB CONSULTA
04 H	CONTATOR 18A 1NA 1NF 380V 50/60HZ	80760603P	1		3,25%	SOB CONSULTA
04 I	CONTATOR 25A 1NA 1NF 220V 50/60HZ	80760601P	1		3,25%	SOB CONSULTA
04 J	CONTATOR 32A 1NA 1NF 220V 50/60HZ	80760602P	1		3,25%	SOB CONSULTA
05 A	MODULO DE COMANDO SMART QC T 220V	60700796P	1		9,75%	SOB CONSULTA
05 B	MODULO DE COMANDO SMART QC M 220V	60700808P	1		9,75%	SOB CONSULTA
05 C	MODULO DE COMANDO SMART QC T 380V	60700807P	1		9,75%	SOB CONSULTA
06 A	MODULO POTENCIA SMART QC T 220V	60700788P	1		9,75%	SOB CONSULTA
06 B	MODULO POTENCIA SMART QC M 220V	60700795P	1		9,75%	SOB CONSULTA
06 C	MODULO POTENCIA SMART QC T 380V	60700787P	1		9,75%	SOB CONSULTA
07	CAIXA POLIPROPILENO 242.00MM X 232.00MM X 140.00MM	80760759P	1		9,75%	SOB CONSULTA

Caixa de Controle

Motores Dancor - MDS Monofásico
1/2cv a 2cv 220V M - Relé de partida Dancor

HP	Cap. Permanente	IN	IFS
1/2	25 uF x 440V	2.2A	5.0A
3/4	25 uF x 440V	4.0A	6.5A
1.0	30 uF x 440V	4.7A	7.9A
1.1/2	40 uF x 440V	6.4A	9.0A
2.0	40 uF x 440V	7.8A	13.5A

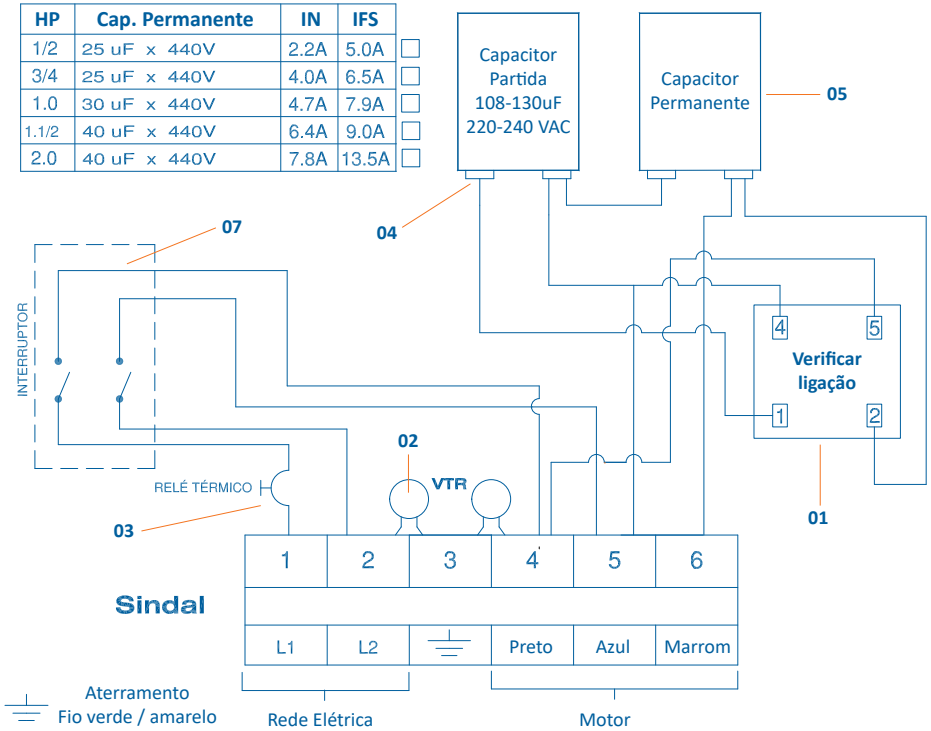

ITEM	COMPONENTE - DESCRIÇÃO		CÓDIGO	QUANT. POR EMB	PREÇO	I.P.I.	DISPONIBILIDADE
01 A	RELE PTC SR273104		80760547P	1		6,50%	SOB CONSULTA
01 B	RELE VOLTIMETRICO 5HP BIVOLT	1/2, 3/4 e 1,0cv 200, 220, 254V 1/2, 3/4 e 1,0cv - 127V 1½ e 2,0cv - 200 e 254V 1½ a 5,0cv 220V	80760492P	1		3,25%	SOB CONSULTA
02	VARISTOR VTR 460K20/560K20		80760516P	1		6,50%	SOB CONSULTA
03 A	DISJUNTOR ZE-800 6A COM RESET MANUAL	1/2cv 254V	95600437P	1		6,50%	SOB CONSULTA
		1/2 a 1cv 440V					
03 B	DISJUNTOR ZE-800 8A COM RESET MANUAL	1/2 e 3/4cv 200, 220 e 254V	95600438P	1		6,50%	SOB CONSULTA
		3/4cv 220V					
		3/4 254V					
		1½cv 440V					
03 C	DISJUNTOR ZE-800 11A COM RESET MANUAL	1/2cv 127V	95600439P	1		6,50%	SOB CONSULTA
		1cv 200V					
		1cv 220V					
		1cv 254V					
		2cv 440V					
03 D	DISJUNTOR ZE-800 13A COM RESET MANUAL	1½cv 254V	95600440P	1		6,50%	SOB CONSULTA
03 E	DISJUNTOR ZE-800 16A COM RESET MANUAL	3/4cv 127V	95600441P	1		6,50%	SOB CONSULTA
		1½ 220V					
		1½ a 2cv 200V					
		2cv 220V					
		2cv 254V					
03 F	DISJUNTOR ZE-700 23A COM RESET MANUAL	1cv 127V	95600442P	1		6,50%	SOB CONSULTA
		3 a 4cv 220V					
03 G	DISJUNTOR ZE-700 29A COM RESET MANUAL	5½cv 220V	95600443P	1		6,50%	SOB CONSULTA
04 A	CAPACITOR DE PARTIDA 47/56 220V	1/2 a 2cv 254V	60770296P	1		6,50%	SOB CONSULTA
		1/2 a 2cv 440V					
04 B	CAPACITOR DE PARTIDA 189/227 220/240V	1/2 a 1cv 127V	60770301P	1		6,50%	SOB CONSULTA
		3cv 220V					
04 C	CAPACITOR DE PARTIDA 108/130 220V	1/2 a 2cv 200V	80760481P	1		6,50%	SOB CONSULTA
		1/2 a 2cv 220V					
04 D	CAPACITOR DE PARTIDA 216/259 220V	4 e 5½cv 220V	80760497P	1		6,50%	SOB CONSULTA
05 A	CAPACITOR PERMANENTE 20UF 440V	3/4cv 254V	60770298P	2		6,50%	SOB CONSULTA
		3/4cv 440V					
05 B	CAPACITOR PERMANENTE 25UF 440V	1/2 e 3/4cv 200V	60770299P	1		6,50%	SOB CONSULTA
		1/2 e 3/4cv 220V					
		1cv 254V					
		1cv 440V					
05 C	CAPACITOR PERMANENTE 30UF 440V	1cv 200V	80760545P	2		6,50%	SOB CONSULTA
		1cv 220V					
		1½cv 254V					
		1½cv 440V					
05 D	CAPACITOR PERMANENTE 40UF 440V	1½ a 2cv 200V	80760546P	1		6,50%	SOB CONSULTA
		1½ a 2cv 220V					
		2cv 254V					
		2cv 440V					
05 E	CAPACITOR PERMANENTE 50UF 250V	1/2 a 3/4cv 127V	80760680P	1		6,50%	SOB CONSULTA
05 F	CAPACITOR PERMANENTE 60UF 440V	1cv 127V	80760639P	1		0,00%	SOB CONSULTA
		3 a 5½cv 220V					
06 A	CAIXA POLIPROPILENO 242.00MM X 232.00MM X 140.00MM		80760759P	1		9,75%	SOB CONSULTA
06 B	CAIXA PLASTICA POLIPROPILENO SEM RASGO 242.00MM X 232.00MM X 140.00MM		80760761P	1		9,75%	SOB CONSULTA
07	INTERRUPTOR KCD4-201		80760694P	3		9,75%	SOB CONSULTA

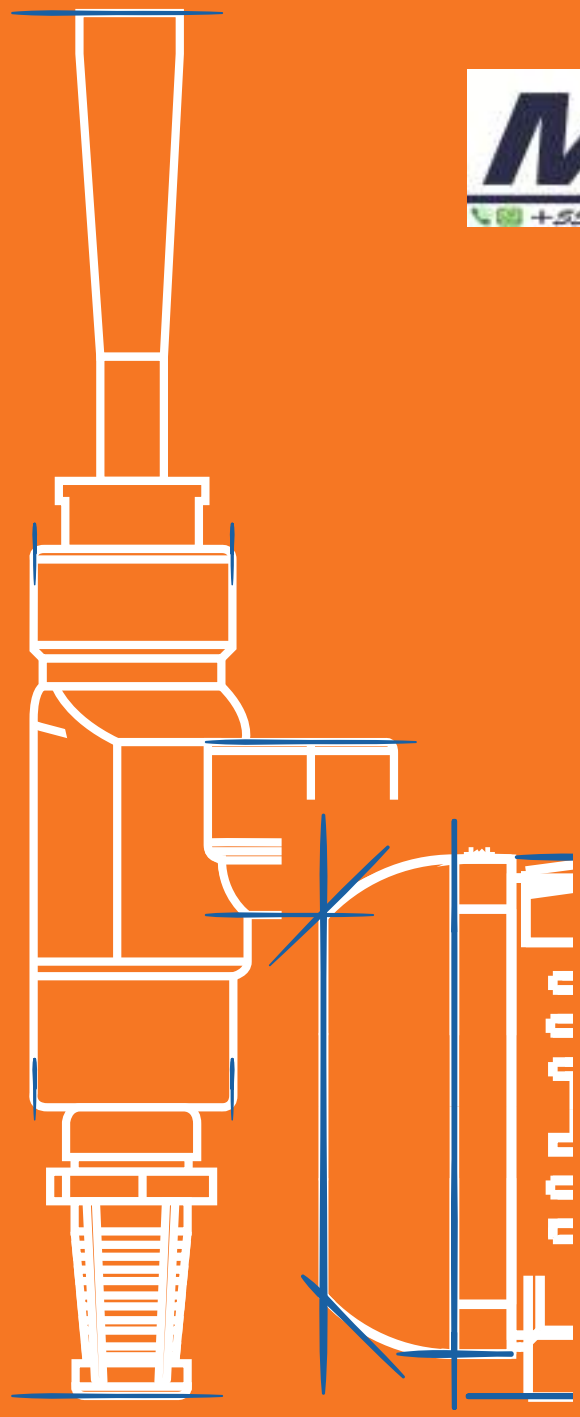

MEF
+55 11 2374-9203

1 UNIDADE FABRIL RIO DE JANEIRO - Matriz
Estrada do Campinho, 8270 - Campo Grande
CEP: 23066-106 | Rio de Janeiro | RJ

2 UNIDADE FABRIL SANTA CATARINA
Rua Manoel Francisco da Costa, 4331 - João Pessoa
CEP: 89257-000 | Jaraguá do Sul | SC

3 UNIDADE FABRIL CEARÁ
Rua Cel. Ednardo Weyne, 441 - Mangabeira (CP 120)
CEP: 61760-970 | Eusébio | CE

Reservamo-nos o direito de alterar, sem prévio aviso, as informações contidas nesta tabela - Tabela de Preço - Fevereiro 2023 - Imagens meramente ilustrativas.

Estrada do Campinho, 8270 - Campo Grande
CEP: 23066-106 | Rio de Janeiro | RJ

DANCOR®
BOMBAS & FILTROS